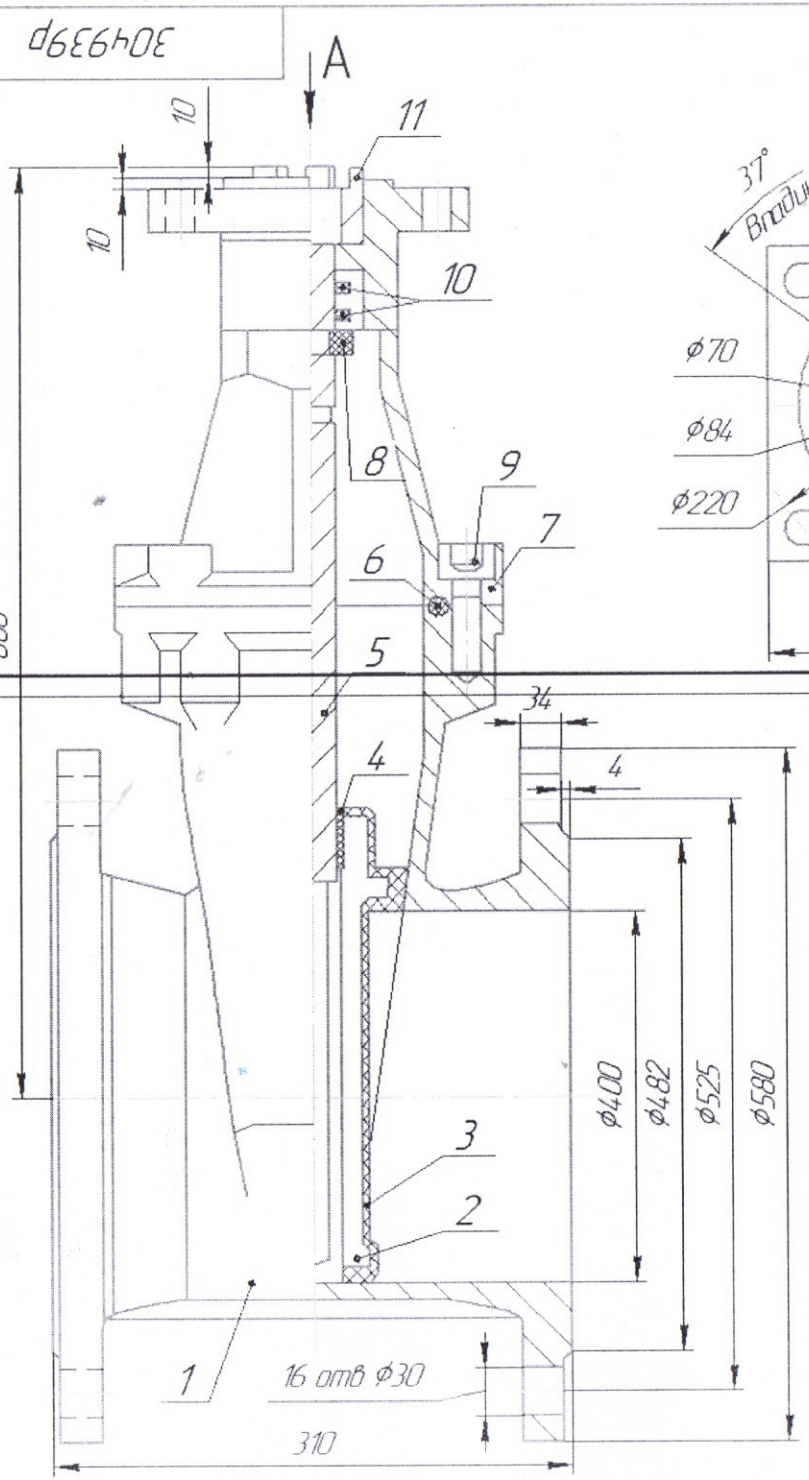

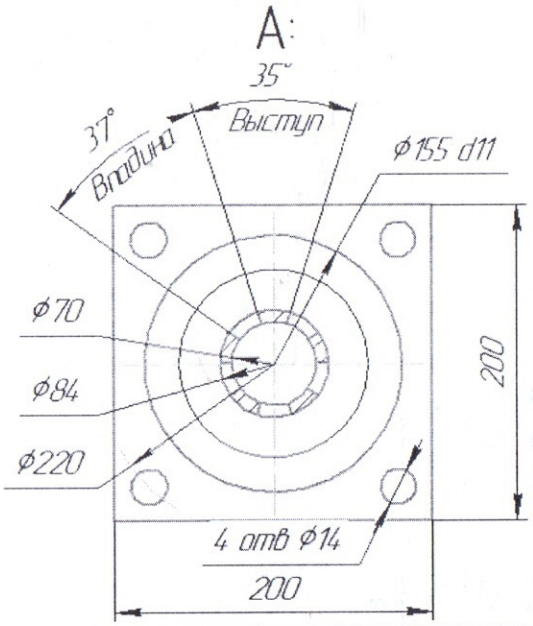

№	Наименование	Материал
1	Корпус	В450
2	Клин	В450
3	Покрытие клина	ЕРДМ
4	Ходовая гайка	Бронза
5	Шпиндель	30Х13
6	Прокладка	ЕРДМ
7	Крышка	В450
8	Уплотнительное кольцо	ЕРДМ
9	Болт	ст45
10	Уплотнительное кольцо	ЕРДМ
11	Шлицевая втулка	ст35

РОССИЙСКАЯ ФЕДЕРАЦИЯ г. ЧЕЛЯБИНСК
ОБЩЕСТВО С ОГРАНИЧЕННОЙ ОТВЕТСТВЕННОСТЬЮ
ОГРН 1117453012390 ИНН 7453236705

Изм.	Лист	№ докум.	Подп.	Дата
Разраб.				
Пров.				
Т.контр.				
Н.контр.				
Утв.				

304939р

Задвижка клиновая литая фланцевая с обрезиненым клином В450 ДN400 PN16

ГОСТ 5762-2002

Лит.	Масса	Масштаб
		1:5
Лист	Листов 1	

Перв. примен. | Справ. № | Подп. и дата | Инв. № дубл. | Взам. инв. № | Подп. и дата | Инв. № подл.

Формат А3