Baoding Valvula Imp&Exp Trading Co., Ltd

Тел: 008617732216126
Адрес: Room №.2427, #B, Diangu Yuansheng Commecial building, №. 1898, Chaoyang North Street, Baoding City,Hebei,China

Технический паспорт

Изделие: Задвижка 30ч39р со штурвалом, двумя ответными фланцами и комплектом болтов с гайками.

1. Назначение и область применения

Задвижка с обрезиненым клином, клин полностью вулканизирован резиновым уплотнением, годным для питьевой воды и имеет внизу два выраженных бортика (две уплотняющие линии, которые намного толще общего покрытия клина) с каждой стороны по периметру, каждый из которых гарантирует полностью герметичное закрытие задвижки.

2. Диаметр задвижки: DN250 PN10

3. Исполнение:

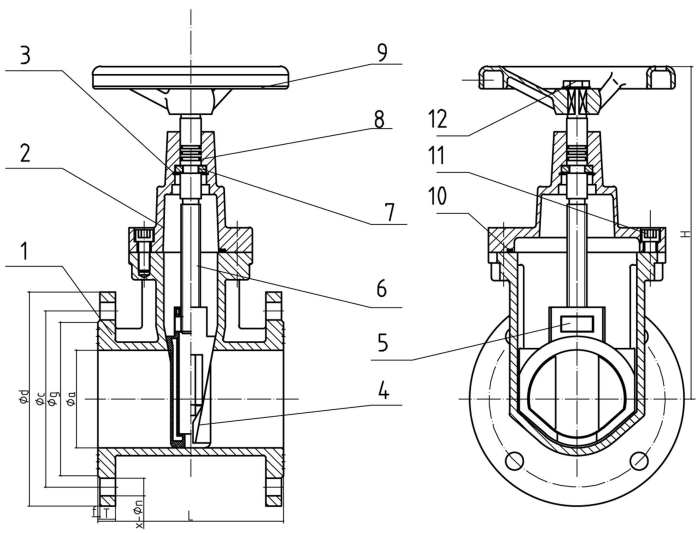

№	Деталь	Материал	Количество
1	Корпус	Чугун GGG40	1
2	Крышка	Чугун GGG40	1
3	Уплотнительное кольцо	65Mn	1
4	Диск	Чугун GGG40+ EPDM	1
5	Гайка Штока	Латунь	1
6	Шток	Нержавеющая сталь SS420	1
7	Удерживающее кольцо	Латунь	1
8	O-ring\ Уплотнительное кольцо	силикагель	3
9	Маховик	Чугун GGG40	1
10	Прокладка для крышки	EPDM	6
11	Болт	420+EPDM/NBR	1
12	Болт	420+EPDM/NBR	1
13	Покрытие	Антикоррозийный эпоксидный порошок	толщиной 250 мкм

4. Рабочие параметры

Максимальное рабочее давление 10 бар

5. Гарантия Изготовителя

Гарантийный срок – 10 лет или 5000 циклов открытия/закрытия без обслуживания с момента ввода в эксплуатацию

Срок эксплуатации - 50 лет

6. Размещение и монтаж

6.1 Задвижки устанавливаются:

- в земле (безколодезно);
- в железобетонных колодцах (камерах);
- в помещениях;

6.2 Перед монтажом задвижки необходимо выполнить следующие требования:

- произвести внешний осмотр на предмет механических повреждений;
- проверить внутренние полости на предмет попадания посторонних предметов;

6.3 При монтаже необходимо соблюдать следующие условия:

- закрепить надежно задвижку стропальными приспособлениями, исключающими срыв или кантование при подъеме или опускании;
- установить задвижку в трубопроводе без натягов, сжатий и перекосов, болтовые отверстия должны точно совпадать с отверстиями на фланцах задвижки.

7. Условия хранения и транспортировки

7.1 До монтажа задвижки должны храниться в складских помещениях или под навесом, защищающих их от загрязнения и атмосферных осадков, обеспечивающих сохранность упаковки, исправность задвижки в течение гарантийного срока.

7.2 При длительном хранении (более 6 месяцев с момента изготовления) задвижки необходимо периодически (не реже 2-х раз в год) осмотреть, удалить наружную грязь.

7.3 Проходные отверстия задвижек должны быть закрыты надежно закрепленными заглушками, снимать которые необходимо перед монтажом.

7.4 При хранении рекомендуется вертикальное положение задвижек (стойкой вверх) со снятым маховиком.

7.5 Задвижки транспортируются всеми видами транспорта с соответствии с правилами перевозки грузов, действующих на данном виде транспорта.

7.6 На транспортные средства задвижки устанавливаются на прочные основания (поддоны), при этом они должны быть надежно закреплены. Допускается транспортирование без установки на основания, при этом установка на транспортные средства должна исключать возможность перемещения и падения.

7.7 При транспортировании и хранении клин задвижки должен быть в открытом положении.

7.8 Во избежание механических повреждений не допускается бросать задвижки.

7.9 При транспортировании задвижки к месту монтажа должна исключаться возможность загрязнения и попадания посторонних предметов во внутреннюю полость задвижки.