ТОО "Стройпроект 07"

ГСЛ 15019777 от 09.11.2015 г.

Заказ: 01-14-19
Заказчик : КГУ "Костанайский областной историко-краеведческий музей"

Р А Б О Ч И Й П Р О Е К Т

Реконструкция административного здания соборной мечети им. Марал Ишан по адресу: г.Костанай, пр. Аль-Фараби, 44

КОНСТРУКТИВНЫЕ РЕШЕНИЯ

01-06-18 - КР

Том 5

г. Костанай, 2019 год

ТОО "Стройпроект 07"

ГСЛ 15019777 от 09.11.2015 г.

Заказ: 01-14-19
Заказчик : КГУ "Костанайский областной историко-краеведческий музей"

Р А Б О Ч И Й П Р О Е К Т

Реконструкция административного здания соборной мечети им. Марал Ишан по адресу: г.Костанай, пр. Аль-Фараби, 44

Том 1. Паспорт проекта
Том 2. Энергетический паспорт проекта
Том 3. Общая пояснительная записка
Том 4. Архитектурно-строительная часть
Том 5. Конструктивные решения
Том 6. Технологическая часть
Том 7. Электрооборудование и освещение
Том 8. Пожарная сигнализация
Том 9. Водопровод и канализация
Том 10. Отопление и вентиляция
Том 11. Проект организации строительства
Том 12. Сметная документация

Директор _____ **Булавин А.А.**

Главный инженер проекта _____ **Козыдуб С.И.**

Нормоконтроль _____ **Караулбекова С.С**

г. Костанай, 2019 год

Ведомость рабочих чертежей основного комплекта КР

Лист	Наименование	Примечание
1	Общие данные.	
2	Обмерочный план на отм. 0.000.	
3	Обмерочный план на отм. +3.260.	
4	Демонтажный план на отм. 0.000.	
5	Демонтажный план на отм. +3.260.	
6	Кладочный план на отм. 0.000.	
7	Кладочный план на отм. +3.260.	
8	Усиление фундамента.	
9	Перекрытие на отм. +3.150. Опалубка. План балок Б-1 на отм.+2.850.	
9.1	Перекрытие на отм. +3.150. Нижнее и верхнее армирование.	
10	Плита перекрытия на отм. +6.300. Опалубка и армирование.	
11	Лестница Лм-1.	
12	План чердака.	
13	План стропильной системы. Узлы опирания.	
14	План кровли. Разрез 1-1. Указания по устройству кровли.	
15	Конструктивное сечение карнизного свеса. Узлы кровли.	
16	Узлы к устройству фальцевой кровли.	
17	Разрез 2-2. Узлы по водосточной системе. Спецификация.	
18	Узлы крепления водосточной воронки. Разрезы а-а. б-б. Деталь ДК-1.	
19	Разрез 3-3. Слуховое окно.	
20	Узлы слухового окна.	
21	Конструкция отмостки.	
22	Общая спецификация материалов на устройство скатной кровли.	
23	Узлы примыкания окон.	
24	План на отм. 0.000 с расположением в полу технических каналов К-1.	

Ведомость ссылочных и прилагаемых документов

Обозначение	Наименование	Примечание
	Ссылочные документы	
ГОСТ 530-2012	"Кирпич и камень керамические. Общие технические условия."	
ГОСТ 23279-2012	"Сетки арматурные сварные для железобетонных конструкций и изделий"	
СТО АСЧМ 7-93	Прокат арматурный периодического профиля	
ГОСТ 34028-2016	Прокат арматурный для железобетонных конструкций. Технические условия	
ГОСТ 103-2006	"Прокат сортовой стальной горячекатанный. Сортамент."	
Серия 1.031.9-2.00	Перегородки поэлементной сборки из гипсокартонных листов на металлическом и деревянном каркасах по системе "Кнауф"	
СП РК 2.01-101-2013	"Защита строительных конструкций от коррозии.	
ГОСТ 8486-86*	"Пиломатериалы хвойных пород. Технические условия."	

Общие указания

1. Общие и исходные сведения.

Проект реконструкции на объекте: "Соборная мечеть им. Марал-Ишана" расположенном по адресу: Казахстан, г.Костанай, ул. Аль-Фарби, д.44 разработан на основании и в соответствии с техническим заданием.

2. В соответствии с техническим заданием и техническим заключением по результатам обследования, проектом предусмотрено:
- перепланировка помещений первого и второго этажей за счет демонтажа старых и устройства новых перегородок;
- пробивка нескольких заложенных оконных проемов и установка в них оконных блоков из ПВХ-профиля;
- замена дверных блоков;
- усиление фундамента;
- демонтаж деревянных перекрытий над первым и вторым этажами и устройство новых монолитных железобетонных перекрытий;
-демонтаж деревянной лестницы и устройство новой из сборных железобетонных ступеней по металлическим косоурам;
- ремонт штукатурки фасадов здания,
- ремонт стен, потолков, полов в помещениях первого и второго этажей;
-демонтаж существующей скатной кровли с деревянной стропильной системой и покрытием из оцинкованной кровельной стали;
- устройство отмостки;
- устройство новой скатной кровли с покрытием металлическими листами с полимерным покрытием.

Конструктивные решения (сущ.)
Фундаменты - бутовая кладка. Под наружные стены ширина подошвы фундамента 600 мм, под внутренние стены 450 мм
Наружные стены - выполнены из мелких керамзитобетонных блоков толщиной 600 мм, оштукатуренные цементно-известковым раствором.
Внутренние стены - выполнены из керамического кирпича на цементном растворе, толщиной 400 мм.
Перегородки - выполнены из керамического кирпича на цементном растворе, толщиной 120 мм, деревянные, каркасные, оштукатуренные с обеих сторон, толщиной 150 мм.
Перекрытия - деревянные, по брусу сечением 100 х 150 мм. Потолок подшит доской, толщиной 30 мм, пол из не обрезной доски толщиной 40 мм.
Лестница - деревянная.
Окна - из ПВХ-профилей с трехкамерным пакетом остекления.
Двери - наружные металлические, внутренние деревянные.
Полы - бетонные, керамическая плитка, деревянные.
Крыша - шатровая. Стропила из бруса сечением 175 х 50 мм, обрешетка доска с прозорами, толщиной 30 мм, стойки из кругляка диаметром 140-160 мм, толщина керамзитового слоя 200 мм. Кровля из металлических листов толщиной 1 мм.
Перемычки - брусковые, железобетонные, деревянные.
Крыльца - бетонные.
Отмостка - бетонная.

Конструктивные решения (проектируемые)
Фундаменты - уширение опорной площади и закрепление бутовой кладки устройством железобетонной обоймы . Под наружные стены ширина подошвы фундамента 1200 мм, под внутренние стены 1050 мм
Наружные стены - см. примечание лист КР 23
Внутренние стены - см. сущ.
Перегородки - из керамического кирпича толщ. 120 мм, из гипсоволокнистых листов по металлическому каркасу (унифицированная система "КНАУФ")
Перекрытия - монолитные железобетонные по стальным балкам из двутавра I14 по ГОСТ 8239-89.
Лестница - сборные ж/б ступени по металлическим косоурам.
Окна - из ПВХ профилей с двухкамерным стеклопакетом по ГОСТ 30674-99.
Двери - наружные см. сущ., внутренние деревянные по ГОСТ 24698-81, ГОСТ 6629-88.
Полы - ламинат, керамогранитная плитка, линолеум.
Крыша - чердачная четырех-скатная с наружным организованным водостоком. Стропила из бруса сечением 200 х 50 мм, обрешетка 100х50 с прозором, стойки сечением 100х100 мм, 150х150 мм. Кровля из листов кровельной стали с полимерным покрытием толщиной 1 мм.
Перемычки - брусковые, железобетонные.
Крыльца - см. сущ.
Отмостка - бетонная с покрытием из асфальтобетонной смеси.

Изм.	Кол.уч.	Лист	№ док	Подп.	Дата
ГИП		Козыдуб С.			05.19
Проверил		Козыдуб С.			05.19
Исполн.		Андреев			05.19
Н. контроль		Карауалбекова С.			05.19

Заказчик: КГУ "Костанайский областной историко-краеведческий музей" — КР

Реконструкция административного здания соборной мечети им. Марал Ишан по адресу: г. Костанай, пр. Аль-Фараби, 44

Административное здание

Стадия	Лист	Листов
РП	1	25

Общие данные.

ТОО "Стройпроект 07" г. Костанай, ул. Байтурсынова, 105

Взам. инв.№ | Подпись и дата | Инв.№ подл.

Формат А4х3

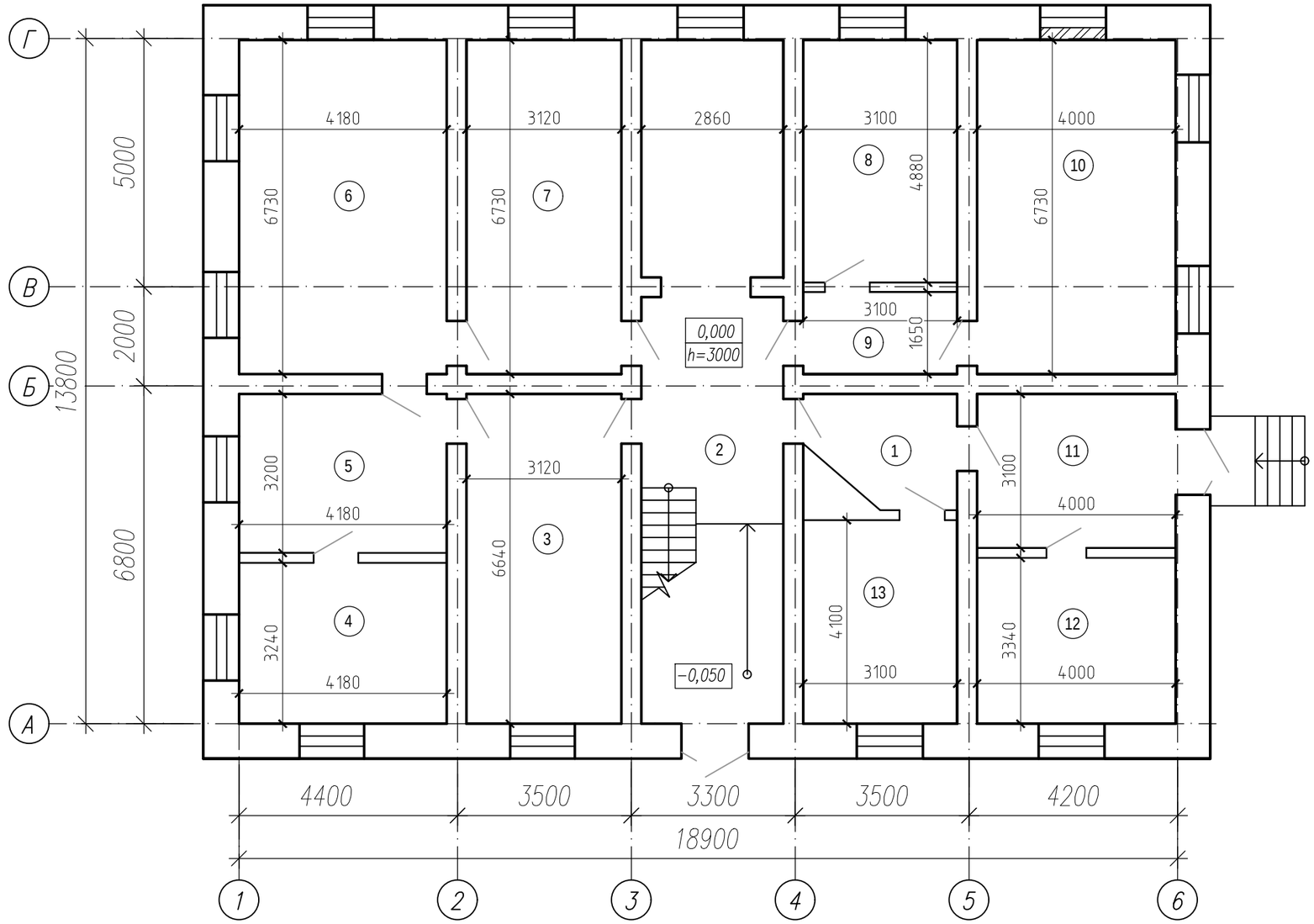

Экспликация помещений

Номер поме – щения	Наименование	Площадь, м2	Кат. поме- щения
1	2	3	
1	Гардероб	6.2	
2	Вестибюль	39.0	
3	Жилая комната	20.7	
4	Жилая комната	13.5	
5	Жилая комната	13.4	
6	Жилая комната	28.1	
7	Жилая комната	21.0	
8	Жилая комната	15.1	
9	Коридор	5.1	
10	Жилая комната	26.9	
11	Гардероб	12.4	
12	Зал для омовений	13.3	
13	Зал для омовений	12.7	

Взам. инв.№

Подпись и дата

Инв.№ подл.

Изм.	Кол.уч.	Лист	№ док	Подп.	Дата
ГИП		Козыдуб С.			05.19
Проверил		Козыдуб С.			05.19
Исполн.		Андреев			05.19
Н. контроль		Караулбекова С.			05.19

Заказчик: КГУ "Костанайский областной историко-краеведческий музей" КР

Реконструкция административного здания соборной мечети им. Марал Ишан по адресу: г. Костанай, пр. Аль-Фараби, 44

Административное здание

Стадия	Лист	Листов
РП	2	

Обмерочный план на отм. 0.000.

ТОО "Стройпроект 07"
г. Костанай,
ул. Байтурсынова, 105

Формат А3

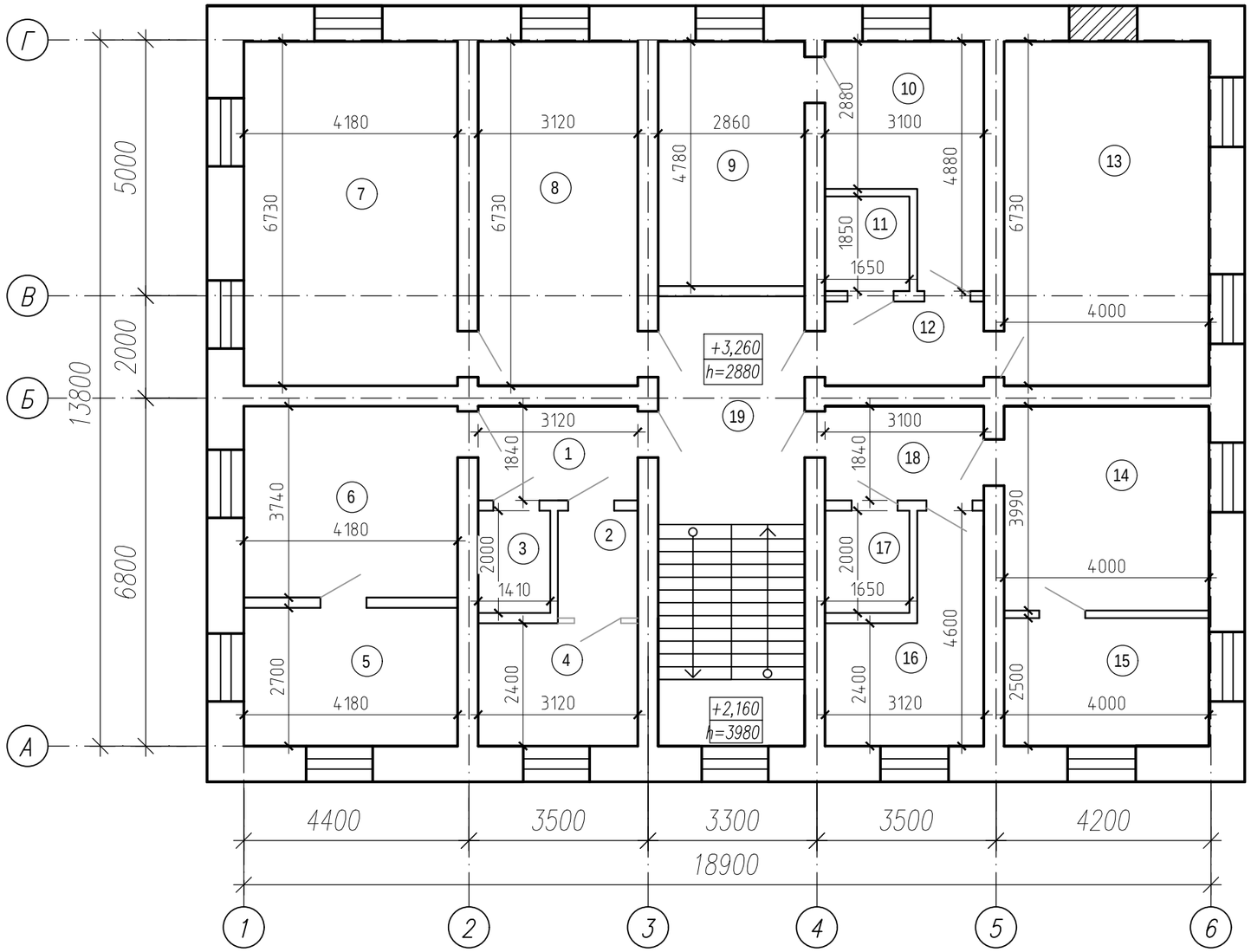

Экспликация помещений

Номер поме-щения	Наименование	Площадь, м2	Кат. поме-щения
1	2	3	
1	Коридор	5.7	
2	Коридор	3.3	
3	Санузел	2.8	
4	Кухня	7.5	
5	Жилая комната	11.3	
6	Жилая комната	15.6	
7	Жилая комната	28.1	
8	Жилая комната	21.0	
9	Жилая комната	13.7	
10	Кухня	11.5	
11	Санузел	3.1	
12	Коридор	5.1	
13	Жилая комната	26.9	
14	Жилая комната	16.0	
15	Жилая комната	10.0	
16	Кухня	10.3	
17	Санузел	3.3	
18	Коридор	5.7	
19	Лестничная клетка	24.6	

Взам. инв.№

Подпись и дата

Инв.№ подл.

Изм.	Кол.уч.	Лист	№ док	Подп.	Дата
ГИП		Козыдуб С.			05.19
Проверил		Козыдуб С.			05.19
Исполн.		Андреев			05.19
Н. контроль		Караулбекова С.			05.19

Заказчик: КГУ "Костанайский областной историко-краеведческий музей" КР

Реконструкция административного здания соборной мечети им. Марал Ишан по адресу: г. Костанай, пр. Аль-Фараби, 44

Административное здание

Стадия	Лист	Листов
РП	3	

Обмерочный план на отм.+3.260.

ТОО "Стройпроект 07"
г. Костанай,
ул. Байтурсынова, 105

Формат А3

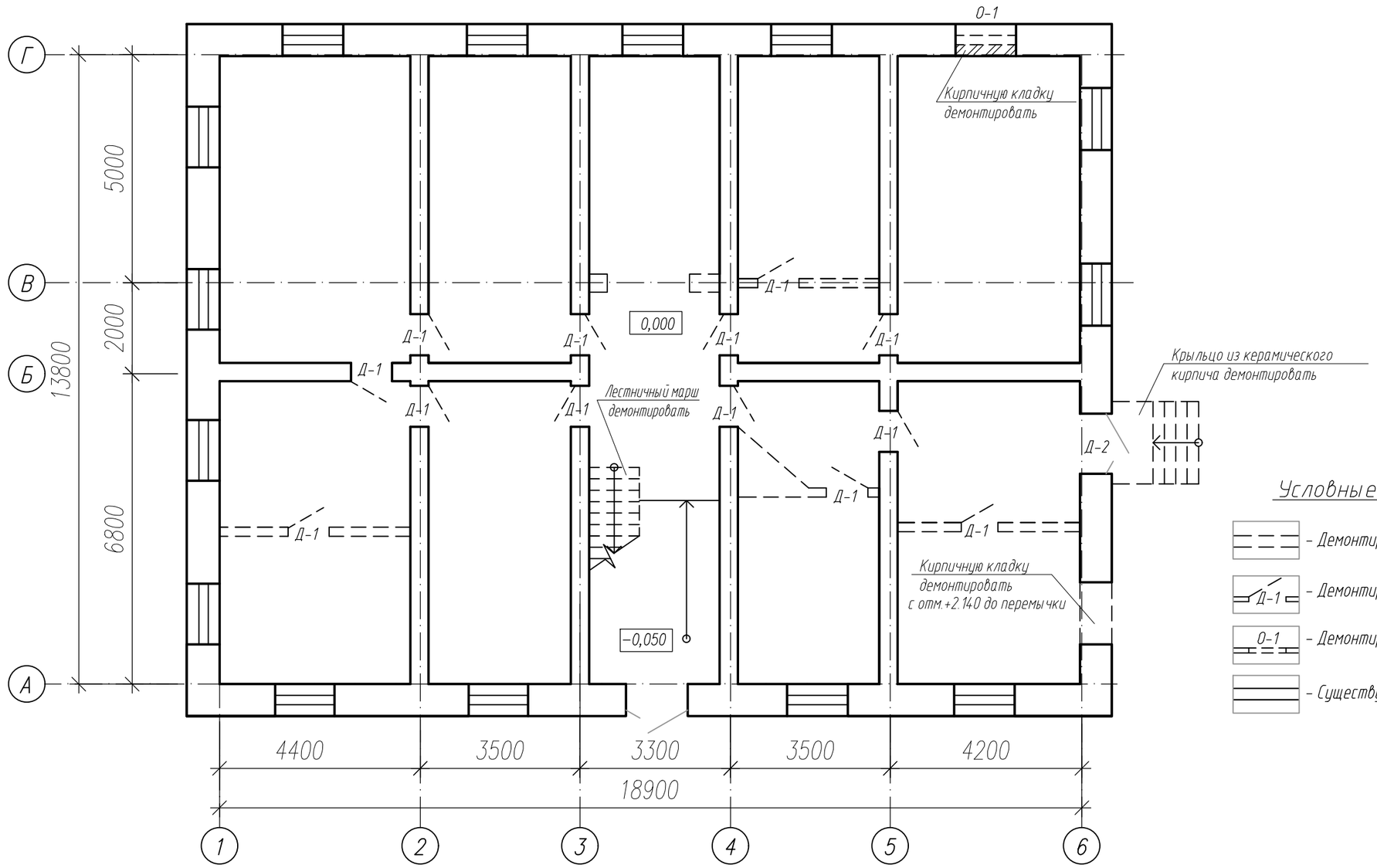

Условные обозначения

- Демонтируемая кирпичная перегородка
- Д-1 – Демонтируемая дверь
- О-1 – Демонтируемое окно
- Существующие стены и перегородки

Ведомость демонтажных работ

Поз.	Обозначение	Наименование	Кол.	Масса, ед., кг	Примечание
		Кирпичная перегородка, t=120мм., $м^2$	40.2*		6.4* $м^3$
		Кирпичная кладка, t=250мм., $м^3$	0.6*		
		Крыльцо из керамического кирпича, $м^3$	1.8*		
		Лестничный марш (деревянный), $м^3$	0.5*		
О-1		Оконный блок деревянный 1400х1850, шт.	1		
Д-1		Дверной блок деревянный 1010х2100, шт.	13		
Д-2		Дверной блок из ПВХ-профилей 1350х2100, шт.	1		
		Демонтаж конструкций пола на отм. 0.000, $м^2$	279.64*		

1. Перечень демонтажных работ и объемы демонтируемых материалов уточнить при производстве работ.
2. Объемы демонтируемых материалов со знаком "*" уточнить по месту.

Изм.	Кол.уч.	Лист	№ док	Подп.	Дата
ГИП		Козыдуб С.			05.19
Проверил		Козыдуб С.			05.19
Исполн.		Андреев			05.19
Н. контроль		Караулбекова С.			05.19

Заказчик: КГУ "Костанайский областной историко-краеведческий музей" КР

Реконструкция административного здания соборной мечети им. Марал Ишан по адресу: г. Костанай, пр. Аль-Фараби, 44

Административное здание

Стадия	Лист	Листов
РП	4	

Демонтажный план на отм. 0.000.

ТОО "Стройпроект 07" г. Костанай, ул. Байтурсынова, 105

Взам. инв.№ | Подпись и дата | Инв.№ подл.

Формат А3

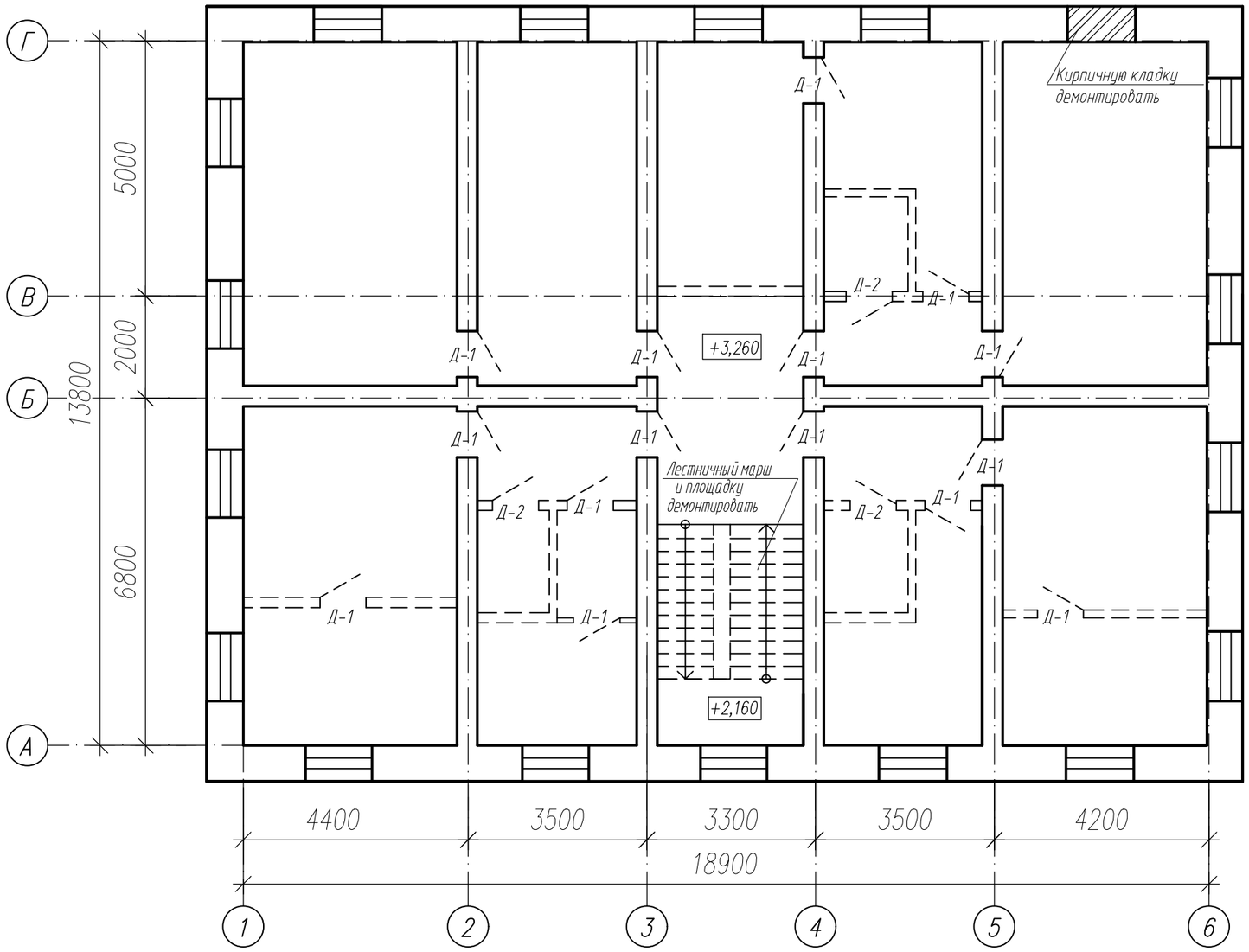

Условные обозначения

- Демонтируемая кирпичная перегородка
- Д-1 – Демонтируемая дверь
- О-1 – Демонтируемое окно
- Существующие стены и перегородки

1. Перечень демонтажных работ и объемы демонтируемых материалов уточнить при производстве работ.
2. Объемы демонтируемых материалов со знаком "*" уточнить по месту.

Ведомость демонтажных работ

Поз.	Обозначение	Наименование	Кол.	Масса, ед., кг	Примечание
		Кирпичная перегородка, t=120мм., $м^3$	78.7*		12.6* $м^3$
		Кирпичная кладка, t=640мм., $м^3$	1.6*		
Д-1		Дверной блок деревянный 1010х2100, шт.	15		
Д-2		Дверной блок деревянный 710х2100, шт.	3		
		Лестничный марш (деревянный), $м^3$	0.32*		
		Демонтаж деревянных конструкций перекрытия на отм.+3.000, $м^2$	267.24*		
		Демонтаж деревянных конструкций перекрытия на отм.+6.140, $м^2$	279.64*		

Изм.	Кол.уч.	Лист	№ док	Подп.	Дата
ГИП		Козыдуб С.			05.19
Проверил		Козыдуб С.			05.19
Исполн.		Андреев			05.19
Н. контроль		Караулбекова С.			05.19

Заказчик: КГУ "Костанайский областной историко-краеведческий музей" КР

Реконструкция административного здания соборной мечети им. Марал Ишан по адресу: г. Костанай, пр. Аль-Фараби, 44

Административное здание

Стадия	Лист	Листов
РП	5	

Демонтажный план на отм.+3.260.

ТОО "Стройпроект 07" г. Костанай, ул. Байтурсынова, 105

Взам. инв.№ | Подпись и дата | Инв.№ подл.

Формат А3

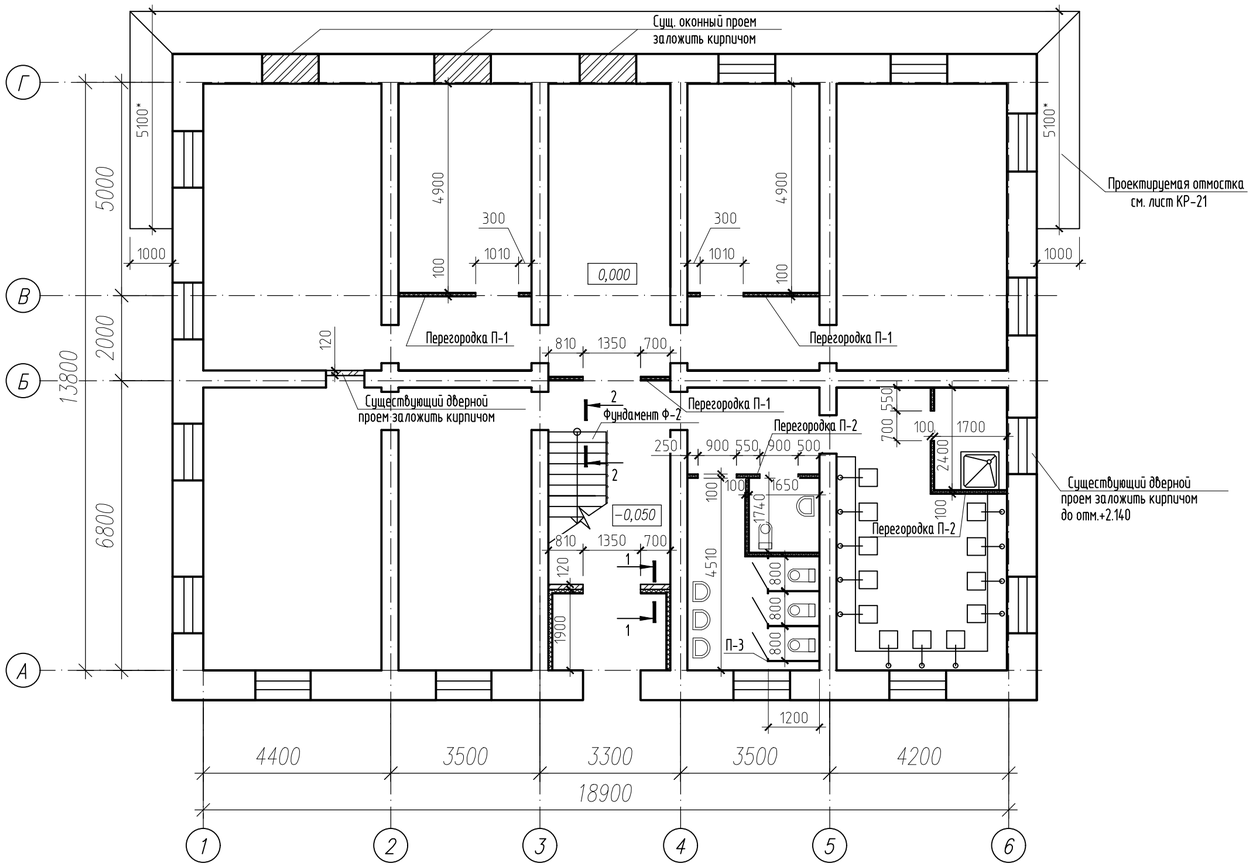

1 - 1

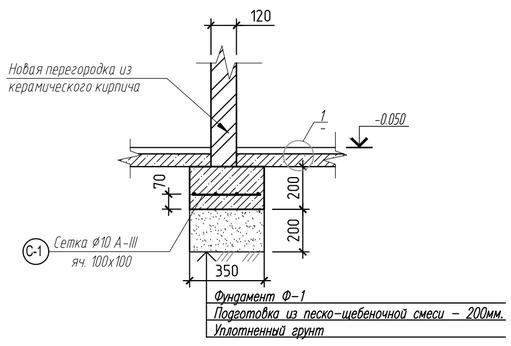

Утепление стен тамбура

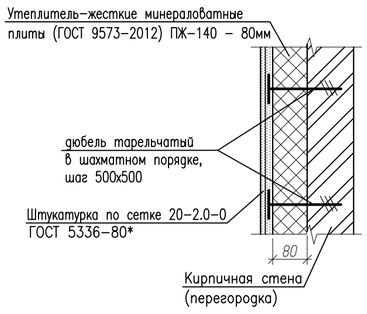

Утепление потолка тамбура

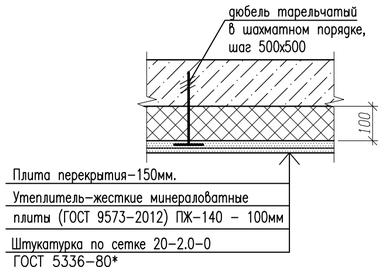

2 - 2

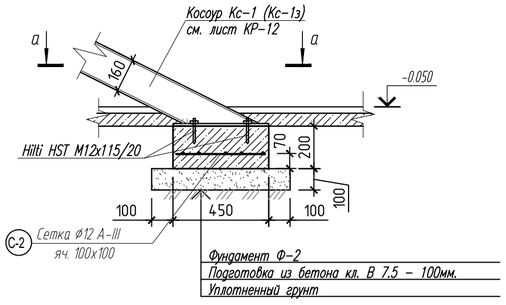

а-а

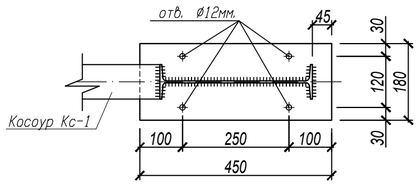

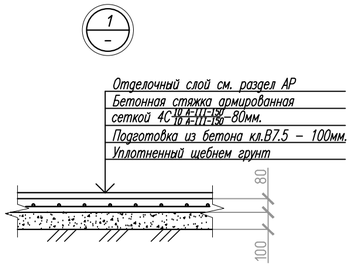

Спецификация элементов

Поз.	Обозначение	Наименование	Кол.	Масса, ед., кг	Примечание
	ГОСТ 530-2012	Кирпич керамический, $м^3$	6,71		см. прим. п. 3
П-1	Серия 1.031.9-2.07	Перегородка С112 из ГКЛ по системе "Кнауф", t=100мм., $м^2$	19.7		
П-2	Серия 1.031.9-2.07	Перегородка С112 из ГКЛВ по системе "Кнауф", t=100мм., $м^2$	29,7		
П-3		Сантехническая перегородка из ЛДСП, t=16мм., h=2.1м., $м^2$	14,5		
		Фундамент Ф-1			
С-1	ГОСТ 23279-2012	$4С \frac{10\ А-III-100}{10\ А-III-100}$ 30х280 $\frac{50}{50}$	1	10,36	
		Бетон кл. В15 (м3)	0.2		
		Песко-щебеночная смесь, (м3)	0.2		
		Фундамент Ф-2			
С-2	ГОСТ 23279-2012	$4С \frac{12\ А-III-100}{12\ А-III-100}$ 40х150 $\frac{50}{50}$	1	10,65	
		Бетон кл. В15 (м3)	0.2		
		Бетон кл. В7.5 (м3)	0.1		
		Утепление стен и потолка тамбура			
	ГОСТ 9573-2012	Жесткие минераловатные плиты ПЖ-140 - 80мм, $м^2$	18,0		
	ГОСТ 9573-2012	Жесткие минераловатные плиты ПЖ-140 -100мм, $м^2$	5,5		
	ГОСТ 5336-80	Сетка 20-2,0-0, $м^2$	23,5	2.67	
		Дюбель тарельчатый	54		
		Пол на отм. 0.000			
	ГОСТ 23279-2012	$4С \frac{10\ А-III-150}{10\ А-III-150}$ (м2)	259.7	8.64	
		Бетон кл. В15 (м3)	20.8		
		Бетон кл. В7.5 (м3)	26.0		

Условные обозначения

- Проектируемые кирпичные стены и перегородки
- П-1: проектируемая перегородка С112 по системе "Кнауф" t=100мм. (одинарный металлический каркас, обшитый двумя слоями ГКЛ t=12,5 мм. с обеих сторон, ПН 50,ПС 50)
- П-2: проектируемая перегородка С112 по системе "Кнауф" t=100мм. (одинарный металлический каркас, обшитый двумя слоями ГКЛВ (влагостойкий) t=12,5 мм. с обеих сторон, ПН 50,ПС 50)
- П-3: проектируемая сантехническая перегородка из ЛДСП, t=16мм., h=2.1м.

Примечания:

1. Под новую кирпичную перегородку и металлические косоуры выкопать траншею шириной 450мм. с откосами под углом сцепления существующего грунта, глубиной 200 мм ниже ур.сущ.пола. Основание фундамента выполнить из пескощебеночной смеси с уплотнением до k=0,95, t=200мм.
2. Уложить арматурный каркас. Бетонирование вести непрерывно. Стенки бетона соприкасающиеся с грунтом, промазать горячим битумом в 2 слоя.
3. Кирпичную кладку выполнять из кирпича КР-р-по 250х120х65/1НФ/125/2,0/25/ГОСТ 530-2012 на ц.п. растворе М 50

Изм.	Кол.уч.	Лист	№ док	Подп.	Дата
ГИП		Козыдуб С.			05.19
Проверил		Козыдуб С.			05.19
Исполн.		Андреев			05.19
Н. контроль		Карацубекова С.			05.19

Заказчик: КГУ "Костанайский областной историко-краеведческий музей" КР

Реконструкция административного здания соборной мечети им. Марал Ишан по адресу: г. Костанай, пр. Аль-Фараби, 44

Административное здание

Стадия	Лист	Листов
РП	6	

Кладочный план на отм. 0.000.

ТОО "Стройпроект 07" г. Костанай, ул. Байтурсынова, 105

Взам. инв.N | Подпись и дата | Инв. N подл.

Формат А2

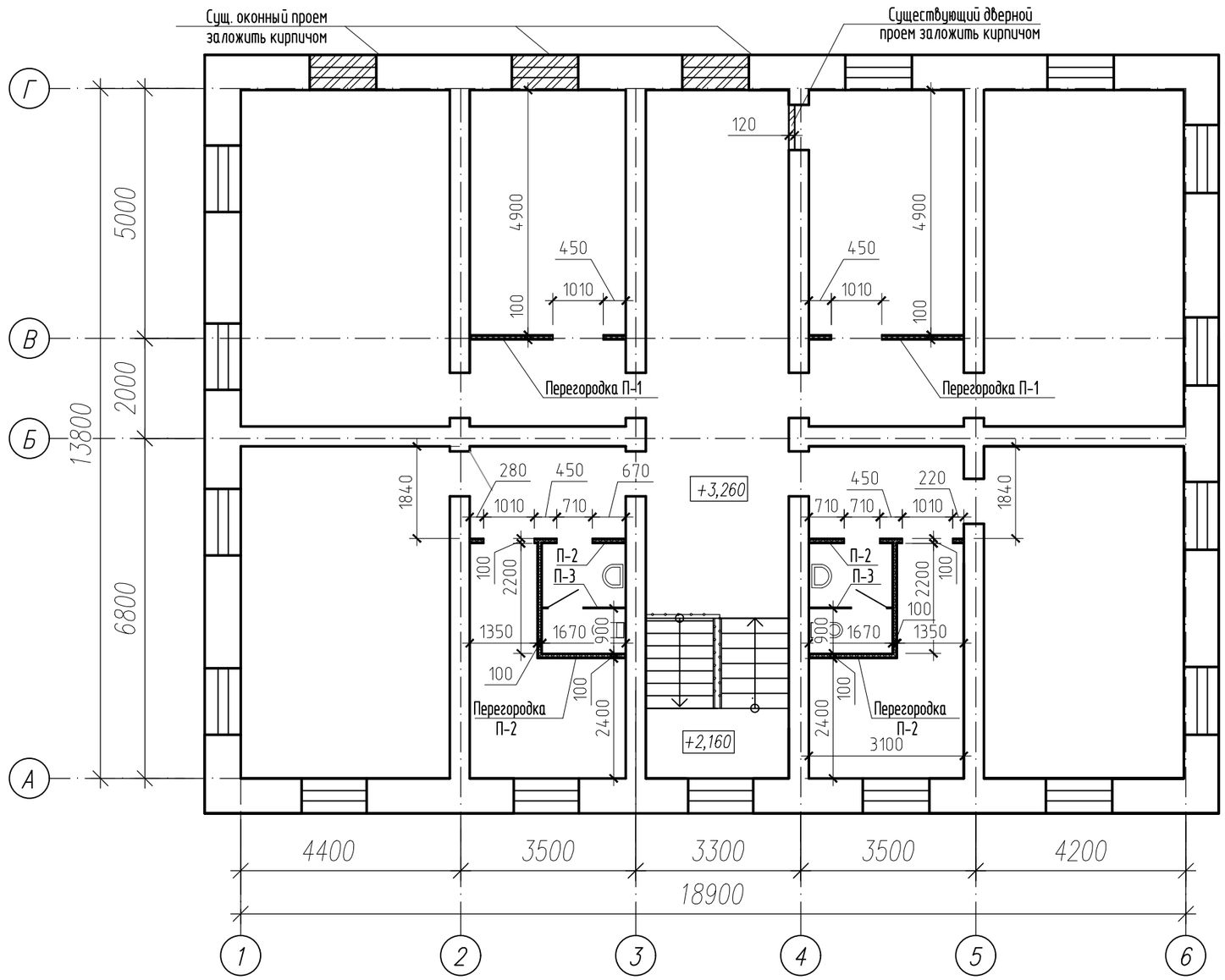

Условные обозначения

- Проектируемые кирпичные стены и перегородки
- П-1: проектируемая перегородка С112 по системе "Knauf" t=100мм. (одинарный металлический каркас, обшитый двумя слоями ГКЛ t=12,5 мм. с обеих сторон, ПН 50,ПС 50)
- П-2: проектируемая перегородка С112 по системе "Knauf" t=100мм. (одинарный металлический каркас, обшитый двумя слоями ГКЛВ (влагостойкий) t=12,5 мм. с обеих сторон, ПН 50,ПС 50)
- П-3: проектируемая сантехническая перегородка из ЛДСП, t=16мм., h=2.1м.

Спецификация элементов

Поз.	Обозначение	Наименование	Кол.	Масса, ед., кг	Приме-чание
	ГОСТ 530-2012	Кирпич керамический, $м^3$	4,71		см. прим. п. 1
П-1	Серия 1.031.9-2.07	Перегородка С112 из ГКЛ по системе "Кнауф", t=100мм., $м^2$	13.9		
П-2	Серия 1.031.9-2.07	Перегородка С112 из ГКЛВ по системе "Кнауф", t=100мм., $м^2$	34.5		
П-3		Сантехническая перегородка из ЛДСП, t=16мм., h=2.1м., $м^2$	7.0		

Примечания:

1. Кирпичную кладку выполнять из кирпича КР-р-по 250х120х65/1НФ/125/2,0/25/ГОСТ 530-2012 на ц.п. растворе М 50

Изм.	Кол.уч.	Лист	№ док	Подп.	Дата
ГИП		Козыдуб С.			05.19
Проверил		Козыдуб С.			05.19
Исполн.		Андреев			05.19
Н. контроль		Караулбекова С.			05.19

Заказчик: КГУ "Костанайский областной историко-краеведческий музей" КР

Реконструкция административного здания соборной мечети им. Марал Ишан по адресу: г. Костанай, пр. Аль-Фараби, 44

Административное здание

Стадия	Лист	Листов
РП	7	

Кладочный план на отм.+3.260.

ТОО "Стройпроект 07" г. Костанай, ул. Байтурсынова, 105

Взам. инв.№ | Подпись и дата | Инв.№ подл.

Формат А3

План усиления фундамента

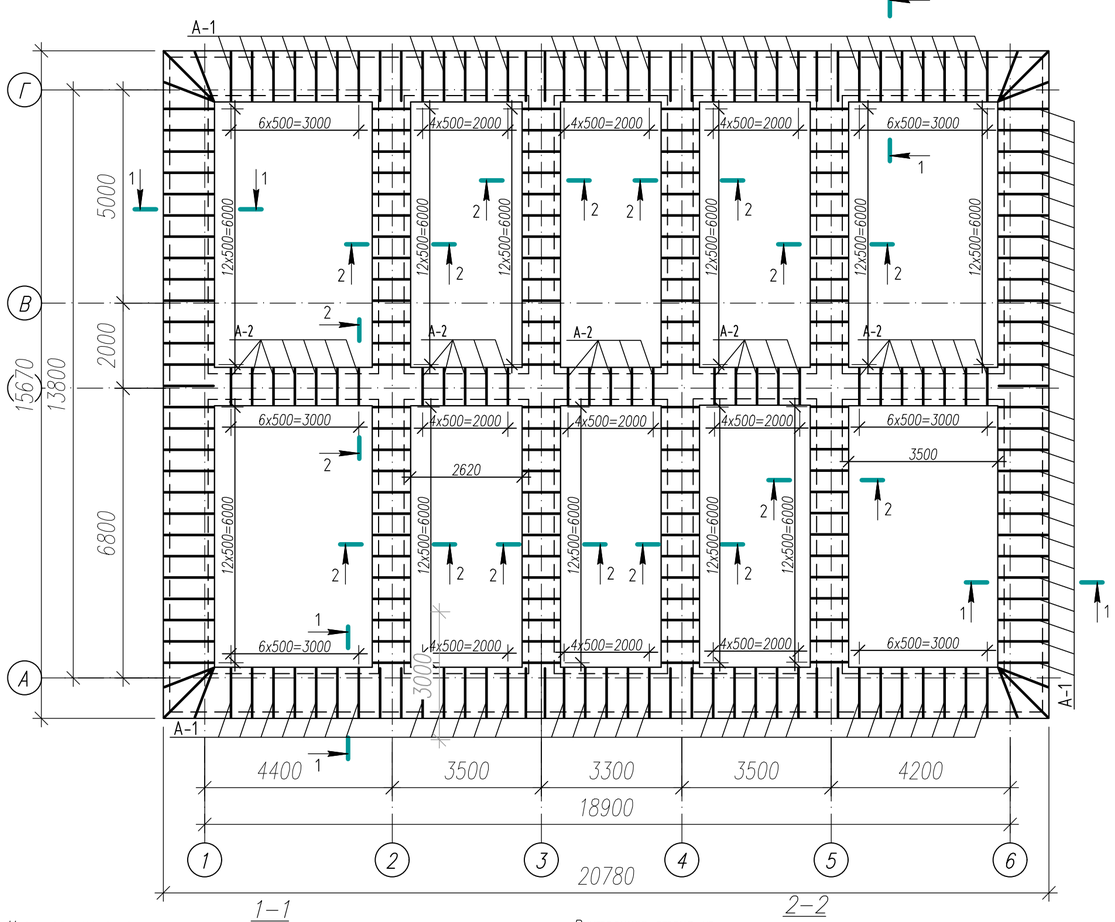

Спецификация материалов на лист

Поз.	Обозначение	Наименование	Кол.	Масса ед.,кг.	Примечание
1	СТО АСЧМ 7-93	∅16 А500с L=5109.9 п.м.	–	8053.2	
2	СТО АСЧМ 7-93	∅8 А500с L=1590	2153	0.63	
3	СТО АСЧМ 7-93	∅12 А500с L=340	1077	0.3	
4	ГОСТ 34028-2016	ø8 А-I L=120	8612	0.05	
А-1	СТО АСЧМ 7-93	∅20 А500с L=1150	330	2.84	
А-2	СТО АСЧМ 7-93	∅20 А500с L=850	162	2.09	
		Материалы			
		Бетон кл.В25 ,м3	60.0		

Ведомость расхода стали, кг.

Марки элементов	Изделия арматурные								Общий расход
	Арматура класса							Всего	
	А500С					А-I			
	СТО АСЧМ 7-93					ГОСТ 34028-2016			
	∅20	∅16	∅12	∅8	Итого	∅8	Итого		
Усиление фундамента	1276	8054	323	1357	11010	431	431	11441	11441

1-1

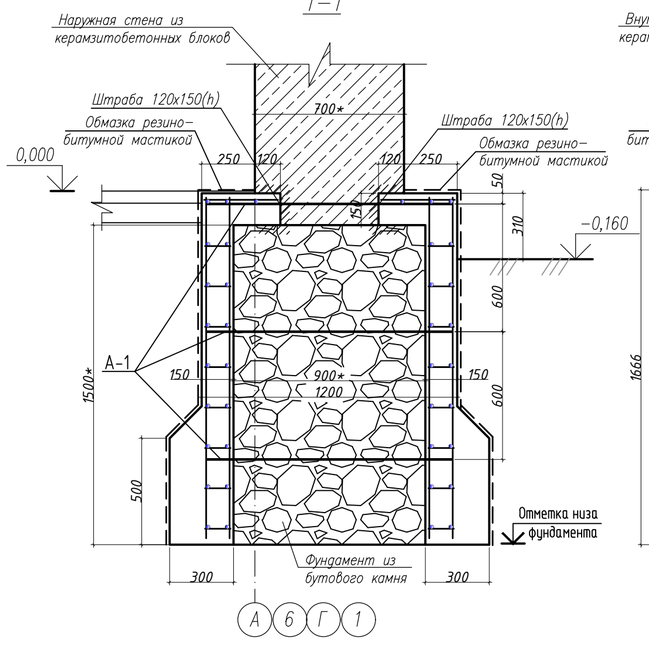

2-2

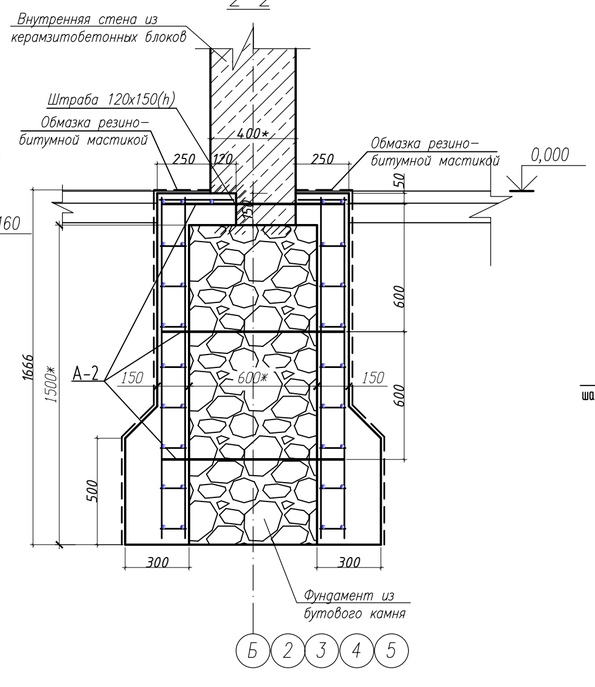

Схема армирования

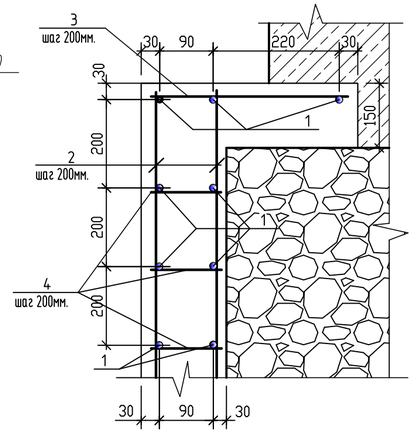

1. Демонтировать отмостку и полы первого этажа
2. Перед усилением фундаментов стены укрепить подкосами из подтоварника с обоих сторон.
3. Фундамент откапывать захватками длиной не более 2.0 -2.5 метра, с последующим усилением.
4. Усиление фундамента производить захватками длиной не более 2.0 -2.5 метра. Продольную арматуру в каждой захватке выпускать на длину не менее 160 мм для связи с продольной арматурой следующей захватки. Связь арматуры осуществлять сваркой по ГОСТ 14098-2014. Длина шва не менее 150 мм.
5. Перед установкой анкеров А-1 и А-2, отвертия инъекцировать цементным раствором.
6. После усиления захватки фундамента, выполнить обратную засыпку с тщательным послойным трамбованием (слоями по 20 - 25 см) до g_{cx}=1,65 г/см^3
7. Размеры со знаком "*" уточнить по месту.
8. Площадь гидроизолоции резино-битумной мастикой S=409,12 м^2
9. Объем изымаемого грунта V=322,2 м^3
10. Объем засыпаемого грунта V=230,2 м^3

Изм.	Кол.уч.	Лист	№ док	Подп.	Дата
ГИП		Козыдуб С.			05.19
Проверил		Козыдуб С.			05.19
Исполн.		Андреев			05.19
Н. контроль		Караулбекова С.			05.19

Заказчик: КГУ "Костанайский областной историко-краеведческий музей" КР

Реконструкция административного здания соборной мечети им. Марал Ишан по адресу: г. Костанай, пр. Аль-Фараби, 44

Административное здание

Стадия	Лист	Листов
РП	8	

Усиление фундамента.

ТОО "Стройпроект 07" г. Костанай, ул. Байтурсынова, 105

Взам. инв.N | Подпись и дата | Инв. N подл.

Формат А2

Перекрытие на отм.+3.050. Опалубка.

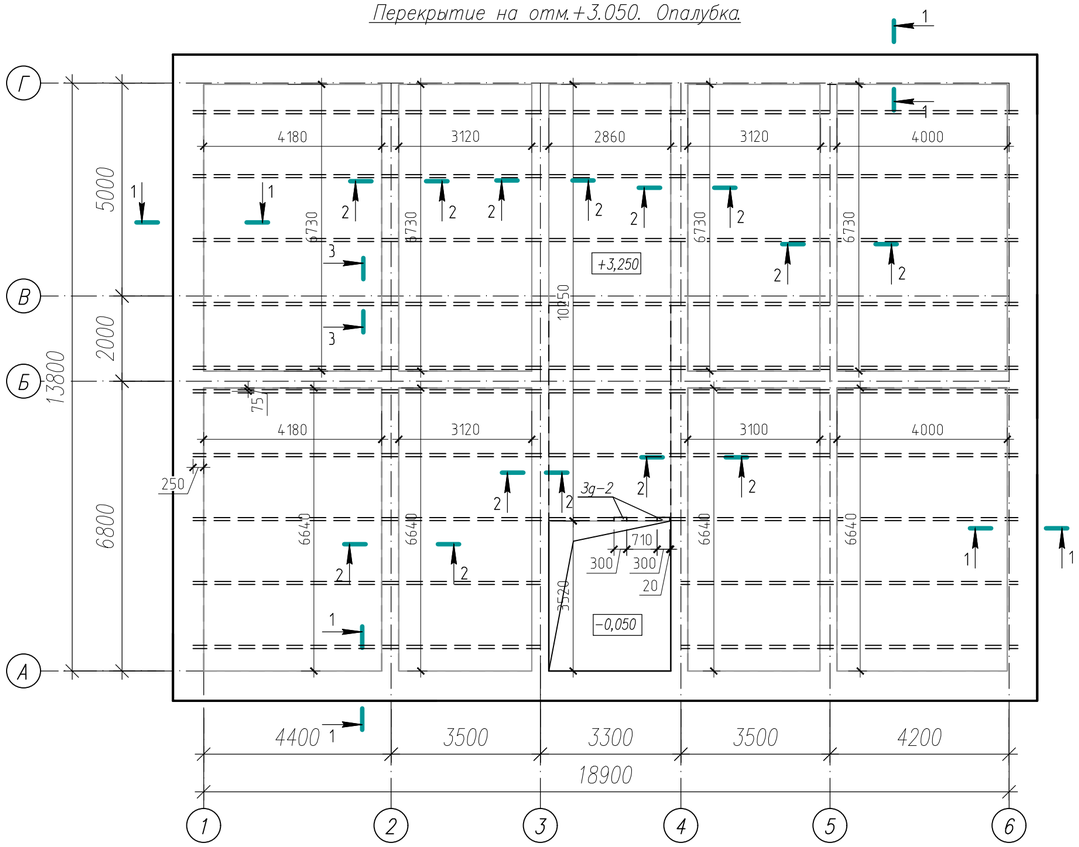

План балок Б-1 на отм.+2,850

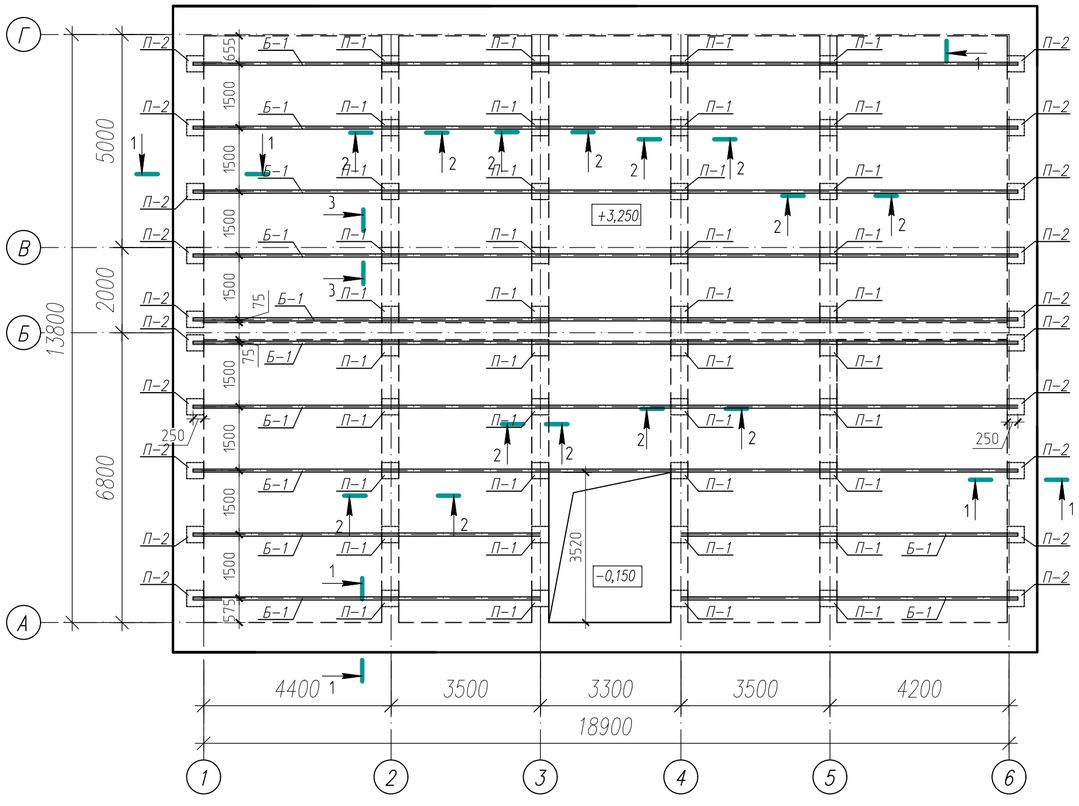

1-1

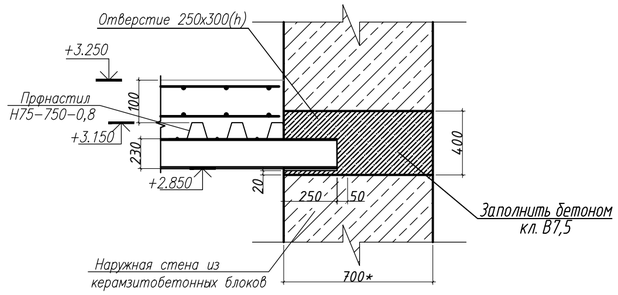

2-2

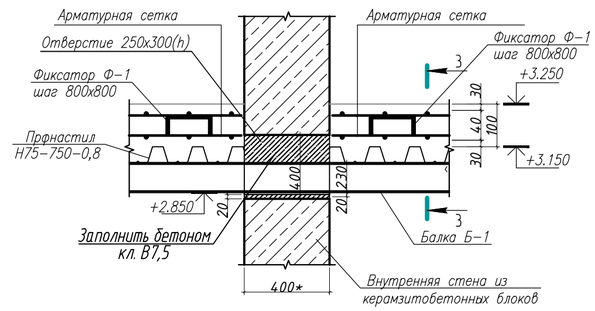

3-3

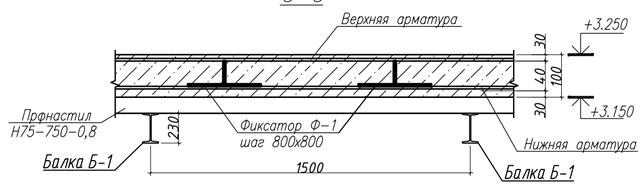

Спецификация

Марка поз.	Обозначение	Наименование	Кол.	Масса ед., кг	Приме-чание
Б-1	ГОСТ 26020-83	Балка I236I, п.м.	187.0	22,4	
П-1	ГОСТ 19903-2015	Лист - 10х200х400	40	6,28	
П-2	ГОСТ 19903-2015	Лист - 10х200х250	20	3,93	

1. Для установки опорных плит П-1, П-2 и балок Б-1, во внутренних и наружных поперечных стенах вырубить отверстия размером 250х300(h).
2. Опорные плиты П-1, П-2 установить на подливку из мелкозернистого бетона кл. В7,5, толщиной 20мм.
3. Балки Б-1 приварить к опорным плитам прихватками длиной 5,0 см (в местах со свободным доступом).
4. Сварку производить по ГОСТ 5264-80* электродами типа Э-42 (ГОСТ 9467-75*). Высоту швов принять по наименьшей толщине свариваемых элементов, но не менее 6мм.
5. После установки балок, отверстия заполнить мелкозернистым бетоном кл. В7,5
6. По балкам Б-1 устроить несъемную опалубку из профнастила Н75-750-0,8 ГОСТ 24045-2010. Профнастил крепить к балкам Б-1 винтами самонарезающими
7. Монолитное перекрытие устраивать по несъемной опалубке из профнастила Н75-750-0,8
8. Эксплуатация плиты перекрытия допускается после набора прочности бетона не менее 70%
9. Данный лист см. совместно с листом КР-9.1.

Изм.	Кол.уч.	Лист	№ док	Подп.	Дата
ГИП		Козыдуб С.			05.19
Проверил		Козыдуб С.			05.19
Исполн.		Андреев			05.19
Н. контроль		Караулбекова С.			05.19

Заказчик: КГУ "Костанайский областной историко-краеведческий музей"

КР

Реконструкция административного здания соборной мечети им. Марал Ишан по адресу: г. Костанай, пр. Аль-Фараби, 44

Административное здание

Стадия	Лист	Листов
РП	9	

Перекрытие на отм. +3.150. Опалубка. План балок Б-1 на отм.+2.850.

ТОО "Стройпроект 07" г. Костанай, ул. Байтурсынова, 105

Взам. инв.N | Подпись и дата | Инв. N подл.

Формат А2

Перекрытие на отм.+3.150. Верхнее и нижнее армирование.

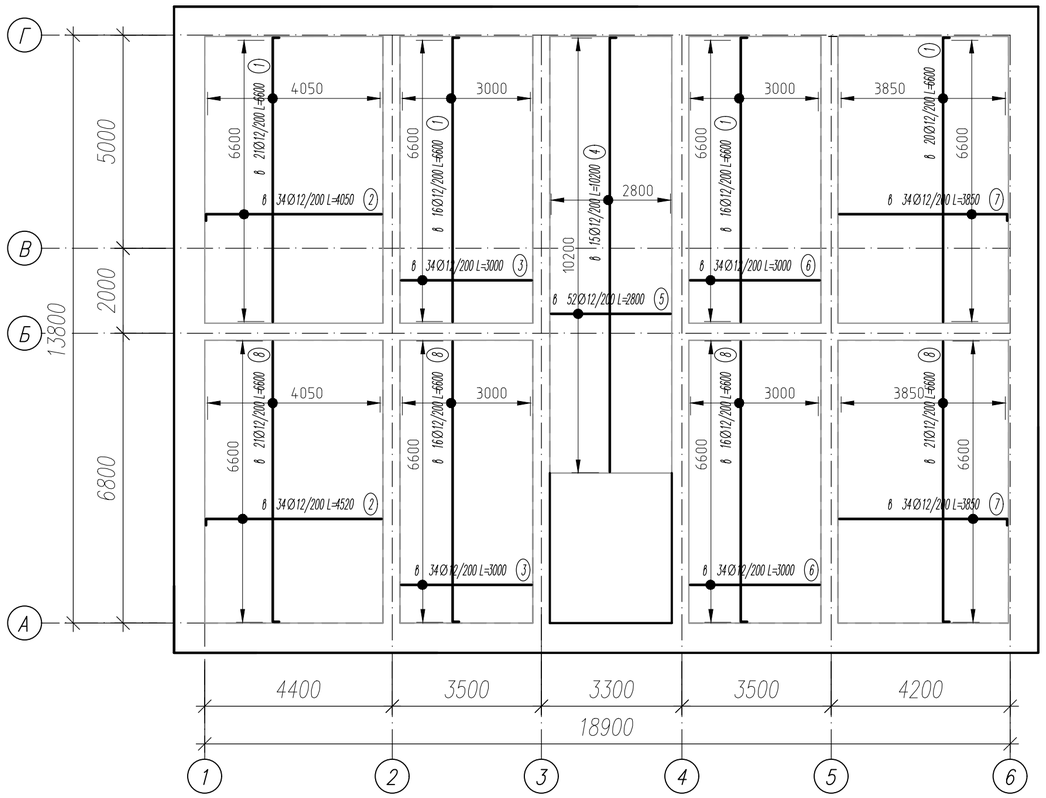

Спецификация армирования

Марка поз.	Обозначение	Наименование	Кол.	Масса ед. , кг	Приме-чание
1	СТО АСЧМ 7-93	⌀ 12 А500с L=6600	154	5,86	6600
2	СТО АСЧМ 7-93	⌀ 12 А500с L=4050	140	3,60	4050
3	СТО АСЧМ 7-93	⌀ 12 А500с L=3000	140	2,66	3000
4	СТО АСЧМ 7-93	⌀ 12 А500с L=10200	30	9,06	10200
5	СТО АСЧМ 7-93	⌀ 12 А500с L=2800	106	2,49	2800
6	СТО АСЧМ 7-93	⌀ 12 А500с L=3000	140	2,66	3000
7	СТО АСЧМ 7-93	⌀ 12 А500с L=3850	140	3,42	3850
8	СТО АСЧМ 7-93	⌀ 12 А500с L=6600	154	5,86	6600
Ф-1	СТО АСЧМ 7-93	⌀ 10 А500С L=1120	824	0.69	см. эскиз
		Материалы			
		Бетон кл. В25 (м3)	30,3		
		Закладная деталь Зд-2	2	6.36	
9	ГОСТ 8240-97	Швеллер [22У, L=300	1	6.3	
10	ГОСТ 34028-2016	⌀ 8А-I, L=160	2	0.06	

Закладная деталь Зд-2

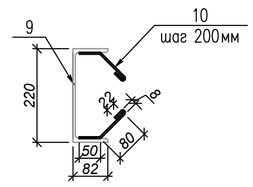

Ведомость расхода стали, кг.

Марки элементов	Изделия арматурные						Общий расход
	Арматура класса					Всего	
	А500С			А-I			
	СТО АСЧМ 7-93			ГОСТ 34028-2016			
	⌀ 12	⌀ 10	Итого	⌀ 8	Итого		
Перекрытие на отм.+3.150	4200	285	4485	–	–	4485	4485

1. В плите верхнюю арматуру устанавливать на нижнюю по фиксаторам Ф-1.
2. Фиксаторы Ф-1 устанавливать с шагом 800х800мм.
3. Арматурные сетки собирать вязкой вязальной проволокой. Расход проволоки в спецификации не учтен.
4. Толщины защитных слоев обеспечиваются инвентарными фиксаторами.
5. Сварку производить по ГОСТ 5264-80* электродами типа Э-42 (ГОСТ 9467-75*).

Высоту швов принять по наименьшей толщине свариваемых элементов, но не менее 6мм.
Длину – по длине соприкасания.

Ведомость деталей

Поз.	Эскиз
Ф-1	⌀10 А500С L=1120; 300; 10; 300; 300; 100

Взам. инв.N	Подпись и дата	Инв. N подл.

Изм.	Кол.уч.	Лист	№ док	Подп.	Дата
ГИП		Козыдуб С.			05.19
Проверил		Козыдуб С.			05.19
Исполн.		Андреев			05.19
Н. контроль		Караулбекова С.			05.19

Заказчик: КГУ "Костанайский областной историко-краеведческий музей"

КР

Реконструкция административного здания соборной мечети им. Марал Ишан по адресу: г. Костанай, пр. Аль-Фараби, 44

Административное здание

Стадия	Лист	Листов
РП	9.1	

Перекрытие на отм. +3.150. Нижнее и верхнее армирование.

ТОО "Стройпроект 07" г. Костанай, ул. Байтурсынова, 105

Формат А2

Опалубочный план перекрытия на отм.+6.300

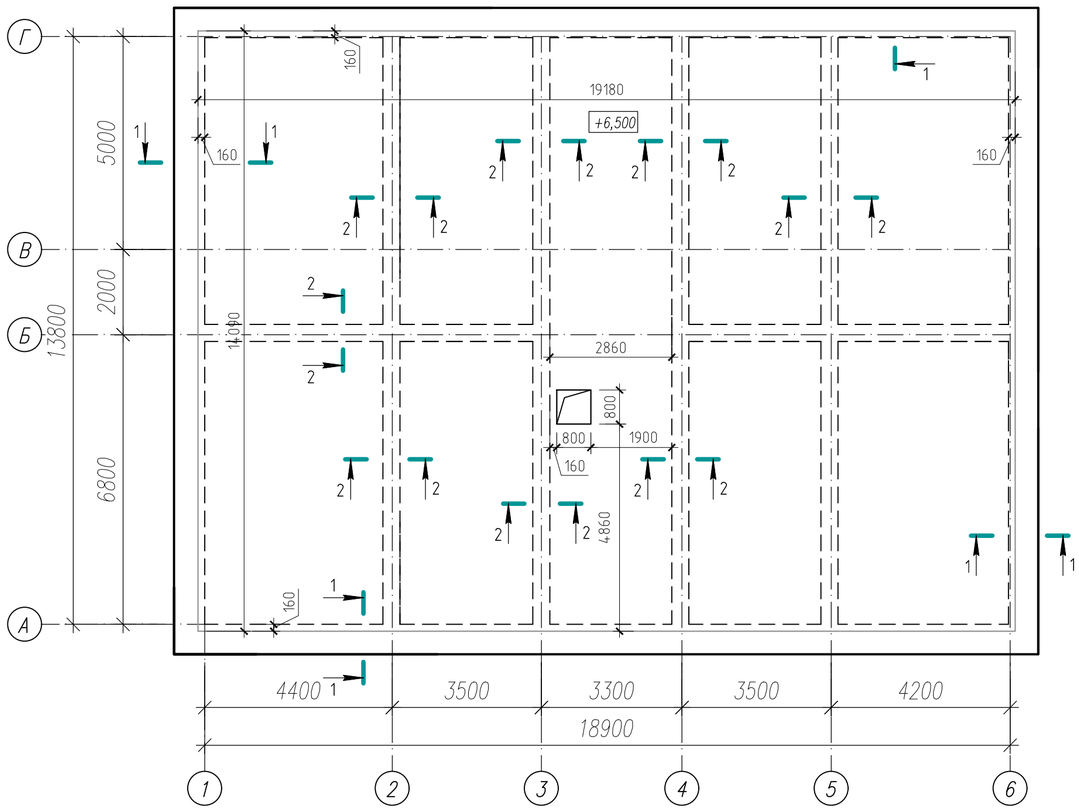

Фрагмент устройства арматуры в плите

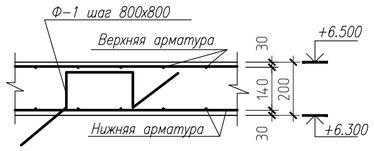

1–1

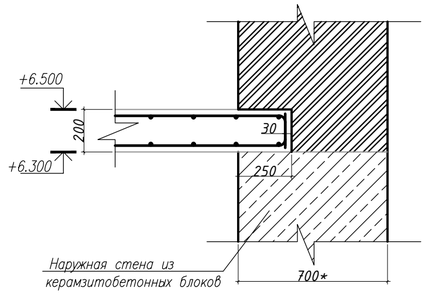

2–2

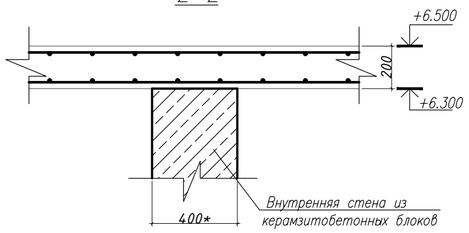

Спецификация армирования

Марка поз.	Обозначение	Наименование	Кол.	Масса ед., кг	Приме-чание
1	СТО АСЧМ 7-93	⌀ 12 А500с L=11700	340	10.39	11550
2	СТО АСЧМ 7-93	⌀ 12 А500с L=8500	144	7.55	8350
3	СТО АСЧМ 7-93	⌀ 12 А500с L=3420	196	3.04	3270
Ф-1	СТО АСЧМ 7-93	⌀ 10 А500С L=1140	432	0.7	см. эскиз
		Материалы			
		Бетон кл. В25 (м3)	54.1		

Ведомость расхода стали, кг.

Марки элементов	Изделия арматурные					Всего	Общий расход
	Арматура класса						
	А500С			А-I			
	СТО АСЧМ 7-93			ГОСТ 34028-2016			
	⌀ 12	⌀ 10	Итого	⌀ 8	Итого		
Плита перекрытия на отм.+6.300	5216	303	5519	–	–	5519	5519

Армирование плиты перекрытия на отм.+6.300

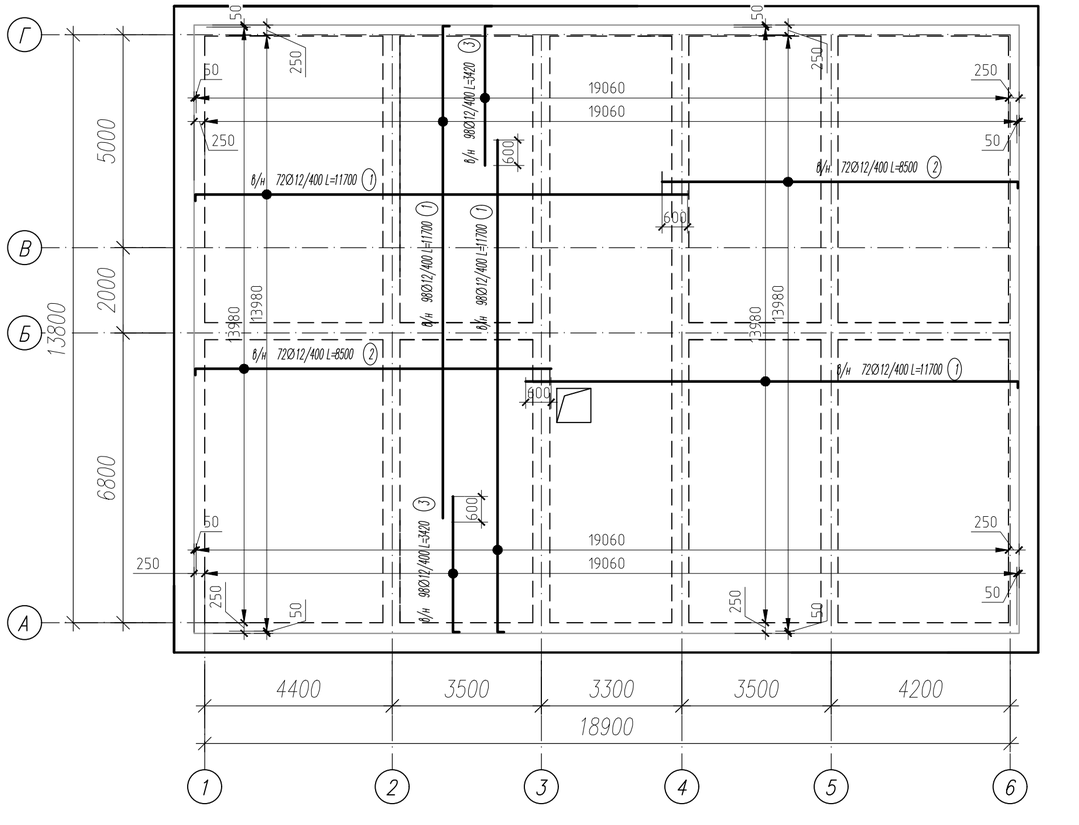

Ведомость деталей

Поз.	Эскиз
Ф-1	⌀10 А500С L=1140; 300; 120; 300; 120; 300

1. До устройства плиты покрытия демонтировать сущ. кровлю, карнизные участки наружных стен до отм. +6,300
2. Опалубку выполнить подрядчиком, согласно СН РК 1.03-00-2011 и проектом производства работ (ППР)
3. Выполнить армирование плиты покрытия
4. Сварку производить по ГОСТ 5264-80* электродами типа Э-42 (ГОСТ 9467-75*). Высоту швов принять по наименьшей толщине свариваемых элементов, но не менее 6мм.
5. Выполнить бетонирование плиты
6. Опалубку демонтировать после набора прочности бетона не менее 70%

Изм.	Кол.уч.	Лист	№ док	Подп.	Дата
ГИП		Козыдуб С.			05.19
Проверил		Козыдуб С.			05.19
Исполн.		Андреев			05.19
Н. контроль		Карацлбекова С.			05.19

Заказчик: КГУ "Костанайский областной историко-краеведческий музей"

КР

Реконструкция административного здания соборной мечети им. Марал Ишан по адресу: г. Костанай, пр. Аль-Фараби, 44

Административное здание

Стадия	Лист	Листов
РП	10	

Плита перекрытия на отм. +6.300. Опалубка и армирование.

ТОО "Стройпроект 07" г. Костанай, ул. Байтурсынова, 105

Взам. инв.N | Подпись и дата | Инв. N подл.

Формат А2

Лестница ЛК-1

2-2

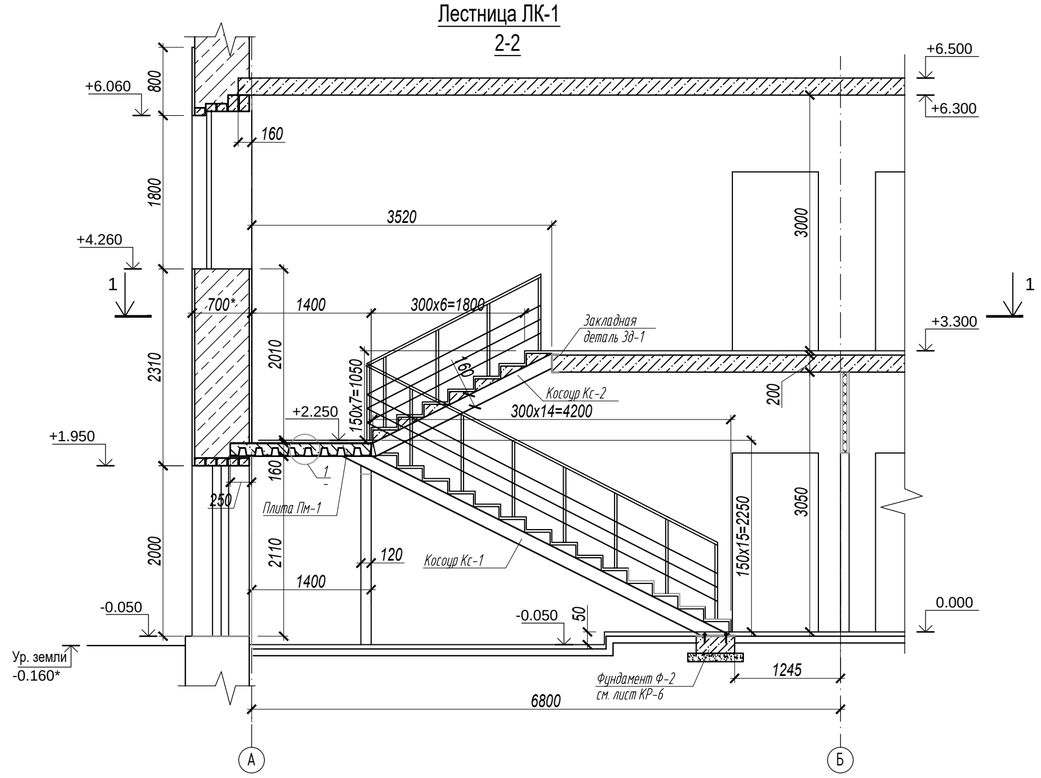

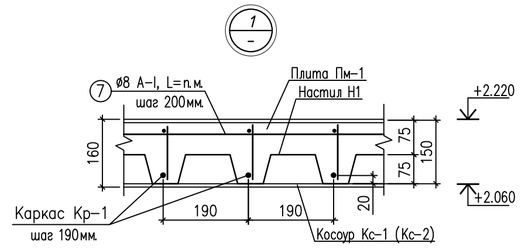

Каркас Кр-1

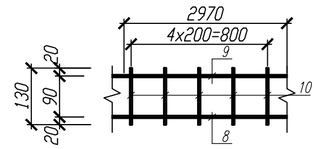

3-3 (4-4)

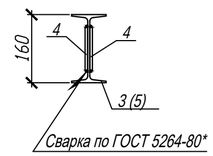

Деталь поз. 4

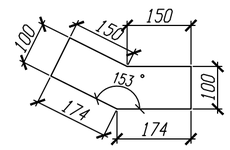

1 - 1

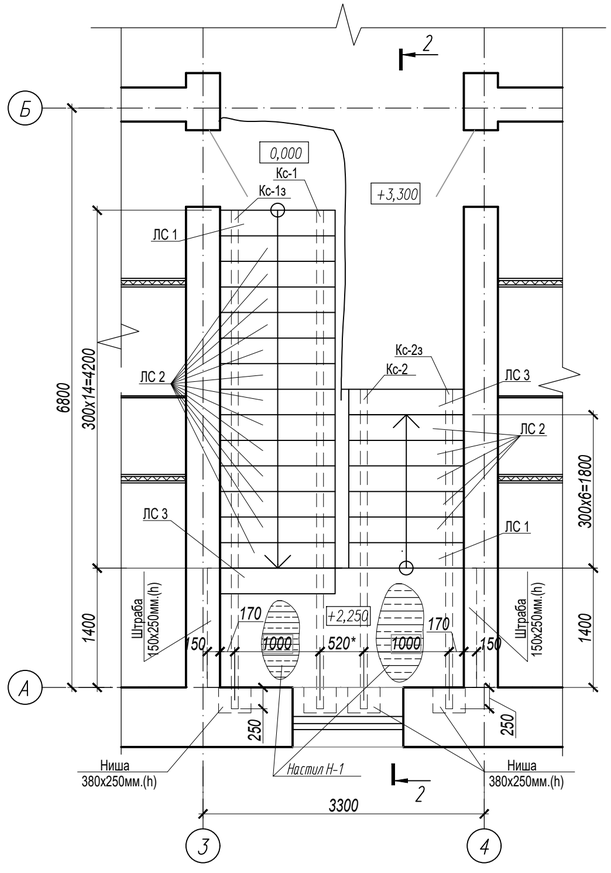

Косоур Кс-1 (Кс-1з - зеркально)

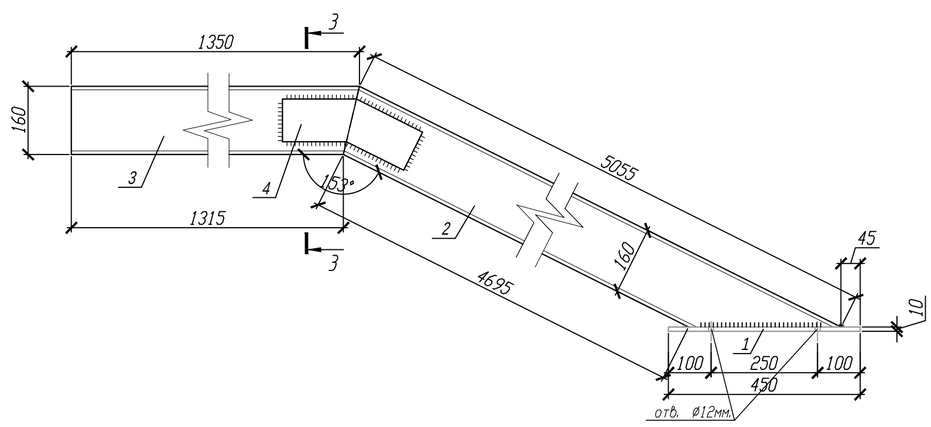

Косоур Кс-2 (Кс-2з - зеркально)

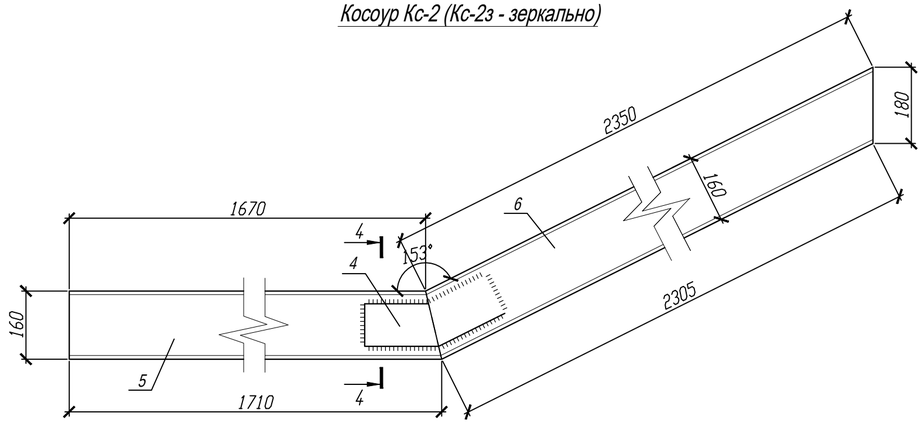

Спецификация элементов лестницы ЛК-1

Поз.	Обозначение	Наименование	Кол.	Масса ед., кг	Примечание
Кс-1	см. данный лист	Косоур Кс-1	1	111.26	
Кс-1з	см. данный лист	Косоур Кс-1з	1	111.26	
Кс-2	см. данный лист	Косоур Кс-2	1	67.62	
Кс-2з	см. данный лист	Косоур Кс-2з	1	67.62	
Пм-1	см. данный лист	Плита Пм-1	1	84.5	
		СТУПЕНИ			
ЛС 1	ГОСТ 8717-2016	Ступень железобетонная ЛСН 14	2	75	
ЛС 2	ГОСТ 8717-2016	Ступень железобетонная ЛС 14	18	145	
ЛС 3	ГОСТ 8717-2016	Ступень железобетонная ЛСВ 14	2	111	
		ОГРАЖДЕНИЯ			
Огл-1	по типу ЗАО "Декор"	Ограждение Огл-1, h=0,9м., п.м.	8.5		
		Косоур Кс-1 (Кс-1з)			
1	ГОСТ 103-2006	-10х180 L=450	1	6.36	
2	ГОСТ 8239-89	I 16 L=5055	1	80.37	
3	ГОСТ 8239-89	I 16 L=1350	1	21.47	
4	ГОСТ 103-2006	-6х100 L=350	2	1.53	
		Косоур Кс-2 (Кс-2з)			
4	ГОСТ 103-2006	-6х100 L=350	2	1.53	
5	ГОСТ 8239-89	I 16 L=1710	1	27.19	
6	ГОСТ 8239-89	I 16 L=2350	1	37.37	
		Плита Пм-1			
Кр-1	см. данный лист	Каркас Кр-1, п.м.	21.0	1.267	
7	ГОСТ 34028-2016	Ø8 А-I L=п.м.	23.8	0.395	
Н-1	ГОСТ 24045-2010	Профлист Н75-750-0.8, м^2	4.33	11.2	
		Бетон кл. В25, м^3	0.1		
		Каркас Кр-1			(на 1п.м.)
8	ГОСТ 34028-2016	Ø10 А-III L=1000	1	0.617	1000
9	ГОСТ 34028-2016	Ø8 А-I L=130	5	0.051	130
10	ГОСТ 34028-2016	Ø8 А-I L=1000	1	0.395	1000

1. Сварку металлических конструкций производить электродами типа Э-42 по ГОСТ 9467-75*. Высоту швов принять по наименьшей толщине свариваемых элементов, но не менее 6мм. Длину - по длине соприкасания.
2. Косоуры окрасить 2 слоями эмали ПФ-133 (ГОСТ 6465-76*) по грунтовке ГФ-021 (ГОСТ 25129-82*). Затем оштукатурить по сетке 20-2,0-0 (ГОСТ 5336-80).
3. Длину косоуров уточнить по месту.
4. Для установки металлических косоуров в проектное положение, в поперечной стене лестничной клетки по оси А, вырубить ниши размером 380х250(h), глубиной 300мм.
5. Перед установкой косоуров поверхность выровнять цементно-песчаным раствором.
6. После установки косоуров в проектное положение, ниши заполнить бетоном кл. В.15.
7. Для установки настила Н-1 в проектное положение, в продольных стенах лестничной клетки вырубить штрабы шириной 1400мм., глубиной 150мм., высотой 250мм.
8. Арматурные стержни каркасов Кр-1 соединять сваркой по ГОСТ 14098-91 К3-Рр.

Изм.	Кол.уч.	Лист	№ док	Подп.	Дата
ГИП		Козыдуб С.			05.19
Проверил		Козыдуб С.			05.19
Исполн.		Андреев			05.19
Н. контроль		Карацубекова С.			05.19

Заказчик: КГУ "Костанайский областной историко-краеведческий музей" КР

Реконструкция административного здания соборной мечети им. Марал Ишан по адресу: г. Костанай, пр. Аль-Фараби, 44

Административное здание

Стадия	Лист	Листов
РП	11	

Лестница Лм-1

ТОО "Стройпроект 07" г. Костанай, ул. Байтурсынова, 105

Взам. инв.N | Подпись и дата | Инв. N подл.

Формат А2

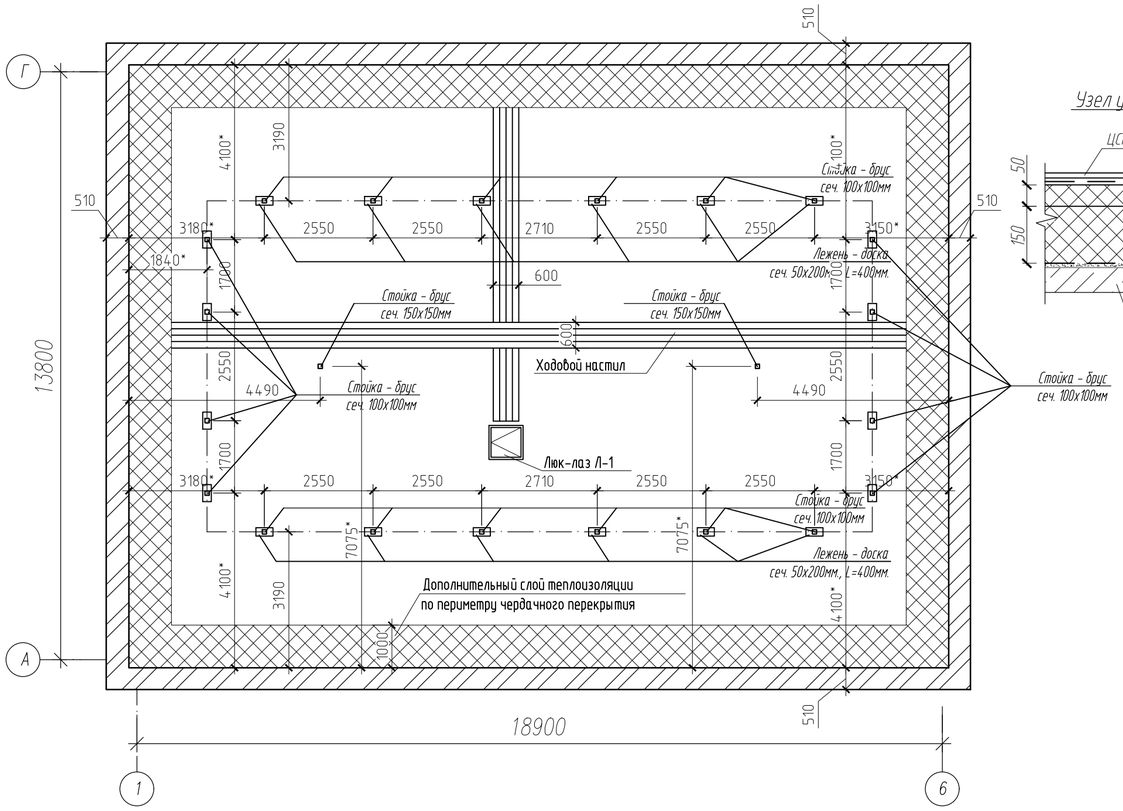

Узел утепления чердачного перекрытия

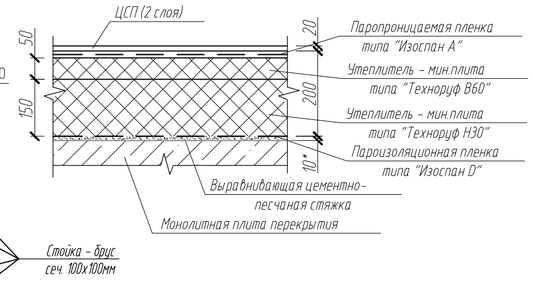

Смещение плит утеплителя верхнего и нижнего слоев при укладке

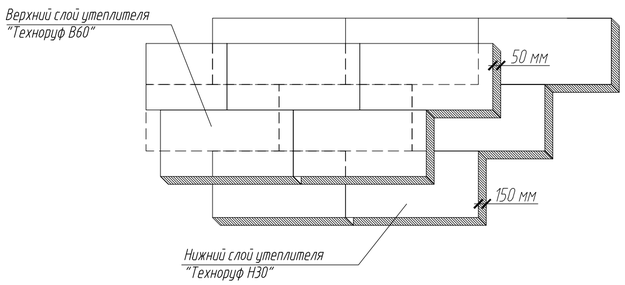

Люк-лаз Л-1

см.п.п.1

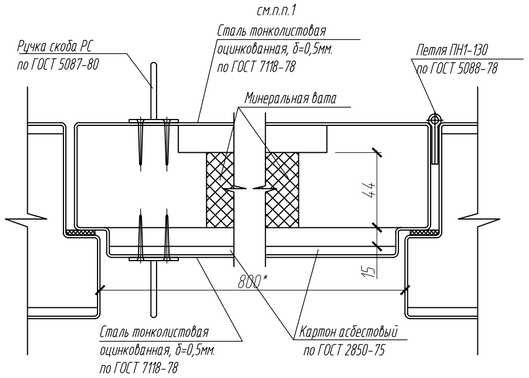

Спецификация элементов

Марка Поз.	Обозначение	Наименование	Кол.	Масса ед. кг.	Примеч.
	ГОСТ 530-2012	Кирпич керамический, м³	17.1		
		Люк-лаз			
Л-1	ГОСТ 24698-81	ДЛ 8-8ТУ	1		
		Утепление чердачного перекрытия			
	ТУ 5774-003-18603495-2004	Плёнка типа "Изоспан D"			279.3 (м²)
	ТУ 5762-043-17925162-2006	Утеплитель типа "Техноруф В60"			13.0 (м³)
	ТУ 5762-043-17925162-2006	Утеплитель типа "Техноруф Н30"			39.0 (м³)
	ТУ 5762-043-17925162-2006	Дополнит.слой по периметру чердака на ширину 1000мм Техноруф В60 t=100мм			6.1 (м³)
	ТУ 5774-003-18603495-2004	Плёнка типа "Изоспан А"			259.7 (м²)
		ЦСП t=20 мм			259.7 (м²)
		Цементно-песчаный раствор М100			2.6 м³
		Ходовой настил - необрез. доска 25х150мм			14.1 м²

Порядок производства работ по утеплению чердачной плиты перекрытия:

- Очистить чердачное помещение от мусора (очистку осуществлять лопатами и метлами). Не допускать сосредоточенного складирования грузов.
- Выполнить выравнивающую цементно-песчаную стяжку.
- Уложить 1 слой пароизоляционной пленки типа "Изоспан D".
- Уложить утеплитель - минераловатные плиты типа "Техноруф Н30" общей толщиной 150 мм, затем уложить плиты типа "Техноруф В60" толщиной 50 мм.
- Выполнить укладку дополнительного слоя теплоизоляции толщиной 100 мм и шириной 1000 мм типа "Техноруф В60" по периметру кровли согласно узла 1 на листе КР-14.
- По верху утеплителя для предотвращения его намокания уложить 1 слой ветрозащитной паропроницаемой пленки типа "Изоспан А".
- Уложить плиты ЦСП в 2 слоя общей толщиной не менее 20 мм. По верху ЦСП уложить ходовой настил шириной 600мм из досок вдоль чердака, а также к слуховым окнам и к запорной арматуре системы отопления.

Перечень работ:

1. Установка люка для выхода на чердак - люк противопожарный металлический.
2. Утепление чердачного перекрытия согласно узлу утепления (см. данный лист).
3. Устройство ходового настила к слуховому окну и запорной арматуре системы отопления выполнить из необрезной доски сечением 150х25 мм и шириной 600 мм.
4. Устройство 1 ряда кирпичной кладки из керамического кирпича на растворе марки М150 под мауэрлатом для выполнения щелевой вентиляции карниза (см. узел 1 лист КР-15).
5. Проектируемые фановые трубы объединить в пределах чердака и вывести за кровлю, согласно проекта ВК.

1. Перед заказом люка уточнить размеры проема.
2. Данный лист см. совместно с листом КР-13, 14.
3. Все размеры со знаком "*" уточнить по месту.
4. Спецификацию материалов см. лист КР-22.

Взам. инв.N | Подпись и дата | Инв. N подл.

Изм.	Кол.уч.	Лист	№ док	Подп.	Дата
ГИП		Козыдуб С.			05.19
Проверил		Козыдуб С.			05.19
Исполн.		Андреев			05.19
Н. контроль		Караулбекова С.			05.19

Заказчик: КГУ "Костанайский областной историко-краеведческий музей"

КР

Реконструкция административного здания соборной мечети им. Марал Ишан по адресу: г. Костанай, пр. Аль-Фараби, 44

Административное здание

Стадия	Лист	Листов
РП	12	

План чердака.

ТОО "Стройпроект 07"
г. Костанай,
ул. Байтурсынова, 105

Формат А2

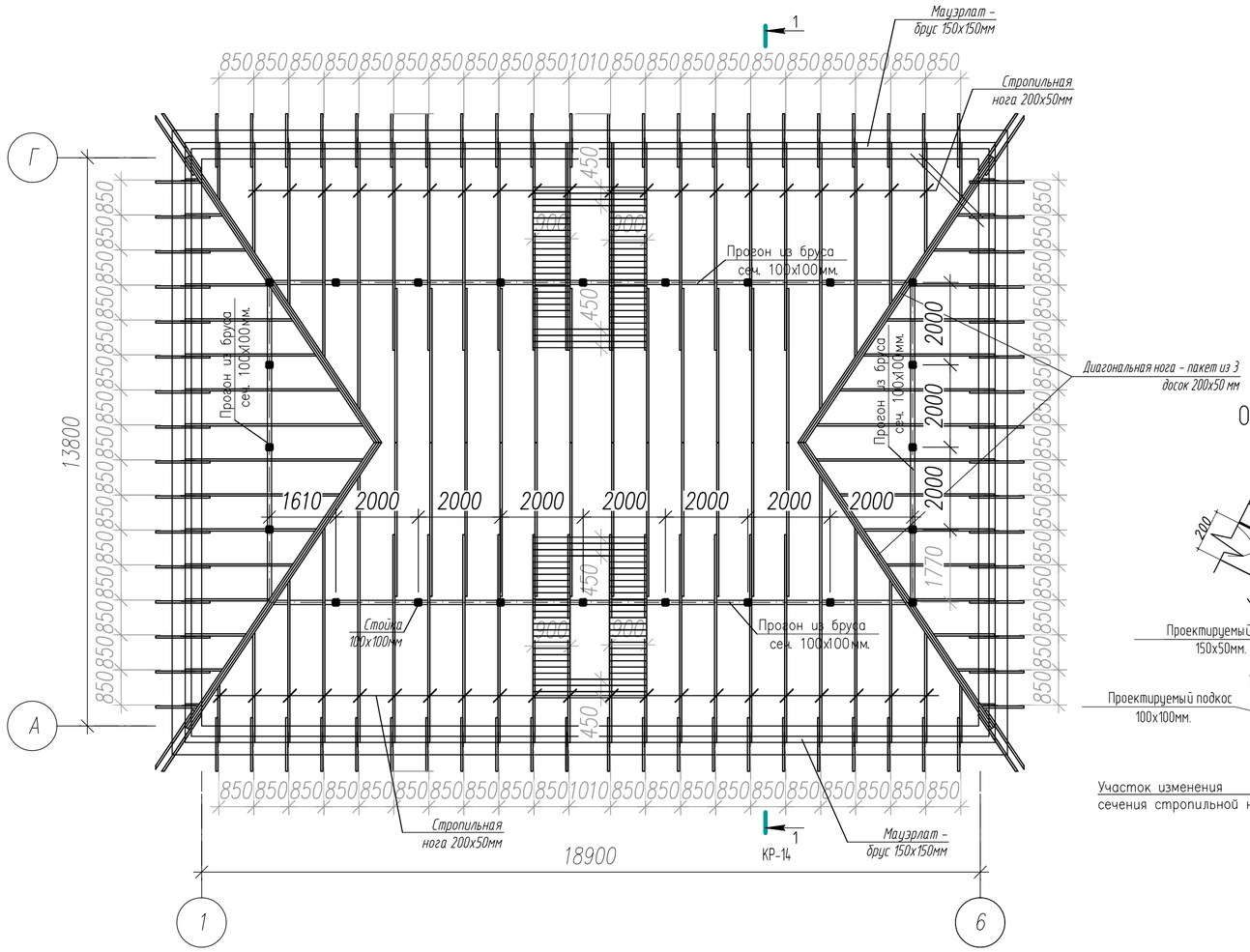

Опирание нарожников на стропильную ногу

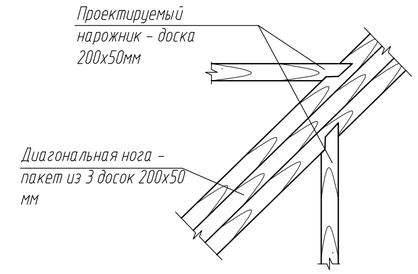

Опирание диагональных стропильных ног в коньке

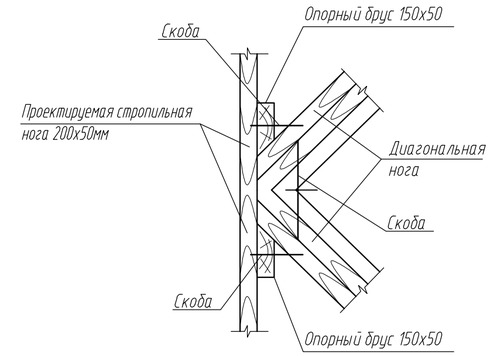

Опирание стропильной ноги на подкос

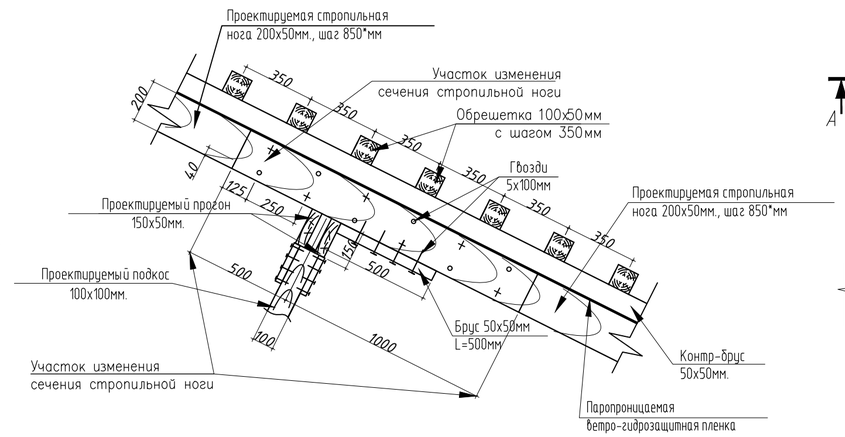

Узел стыка стропильных ног

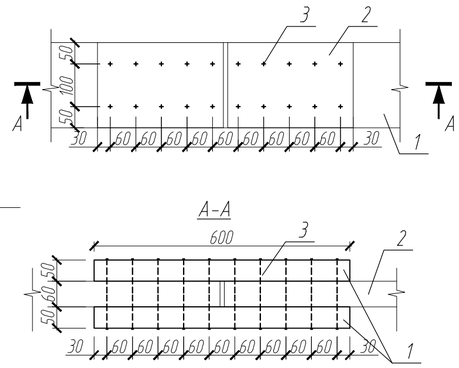

1 - стыкуемая доска стропильной ноги (50х200)
2 - накладка (50х200, L=600 мм - 2 шт)
3 - гвозди 5х150

Примечание:
1. Работы по производству и монтажу деревянных конструкций вести в соответствии с СП РК 5.03-107-2013.
2. Поверхность деревянных элементов обработать огне-биозащитным материалом типа био-, огнезащитным составом типа ТХЭФ ТУ 6-05-1611-78. Нанесение состава производить в соответствии с инструкцией производителя. Обрешетку и контробрешетку обрабатывать до установки в проектное положение.
3. Контробрешетку крепить гвоздями к стропилам через каждые 0.4-0.5 м.
4. Все размеры со знаком * уточнить в процессе производства работ.
5. Для изготовления деревянных конструкций кровли применять пиломатериалы хвойных пород по ГОСТ 8486-86* с размерами по ГОСТ 24454-80* не ниже 2 сорта с влажностью не более 22%.
6. Процент замены деревянных конструкций стропильной системы уточнить после вскрытия кровли.
7. Соединение верхней и нижней стропильных ног осуществлять на опоре.

Перечень работ:
1. Устройство стропильных ног - доска сечением 50х200(h) мм с шагом 850 мм. Установка накладки в коньковой части из доски 50х150 мм с двух сторон (см. узел 2 лист КР-16).
2. Устройство основной обрешетки - брус сечением 50х50 мм с шагом 350мм - 100%.
3. Установка кобылок - доска 50х100мм, L=1310*мм.
4. Установка на каждую стропильную ногу контрбруса сечением 50х50мм по всей длине проектируемого ската для крепления ветро-влагозащитной пленки.
5. Устройство слухового окна. Обшивка и покрытие слухового окна, установка жалюзийных решеток (см. лист КР-19, 20).
6. Установка мауэрлата - брус 150х150 мм.
7. Проектируемый сплошной настил из досок 150х50 мм у слухового окна и вентшахт.
8. Устройство сплошной обрешетки карнизного свеса и конька - доской 150х50 мм, на карнизный свес шириной 1200 мм и на конек шириной 300 мм по каждому скату. На карнизе по периметру кровли первую доску установить сечением 200х50 мм.
9. Укладка паропроницаемой ветро-влагозащитной пленки типа "Изоспан АМ".
10. Устройство кровельного покрытия из металлических листов из кровельной стали с полимерным покрытием (см. лист КР-15,16).
11. Установка свесов и настенных желобов из кровельной стали с полимерным покрытием δ=0.7мм (см. лист КР-15, 16).
12. Устройство водосточных воронок и водосточных труб - 4шт (см. лист КР-17, 18).
13. Установка диагональных стропильных ног - на брус составного сечения из 3-х досок сечением 50х200мм (h).

Примечание:
1. Спецификацию материалов см. лист КР-22.
2. Данный лист смотреть совместно с листами КР-12,14,15,16.

Изм.	Кол.уч.	Лист	№ док	Подп.	Дата	Заказчик: КГУ "Костанайский областной историко-краеведческий музей"		КР	
						Реконструкция административного здания соборной мечети им. Марал Ишан по адресу: г. Костанай, пр. Аль-Фараби, 44			
ГИП		Козыдуб С.			05.19	Административное здание	Стадия	Лист	Листов
							РП	13	
Проверил		Козыдуб С.			05.19				
Исполн.		Андреев			05.19	План стропильной системы. Узлы опирания.	ТОО "Стройпроект 07" г. Костанай, ул. Байтурсынова, 105		
Н. контроль		Караулбекова С.			05.19				

Взам. инв.N | Подпись и дата | Инв. N подл.

Формат А2

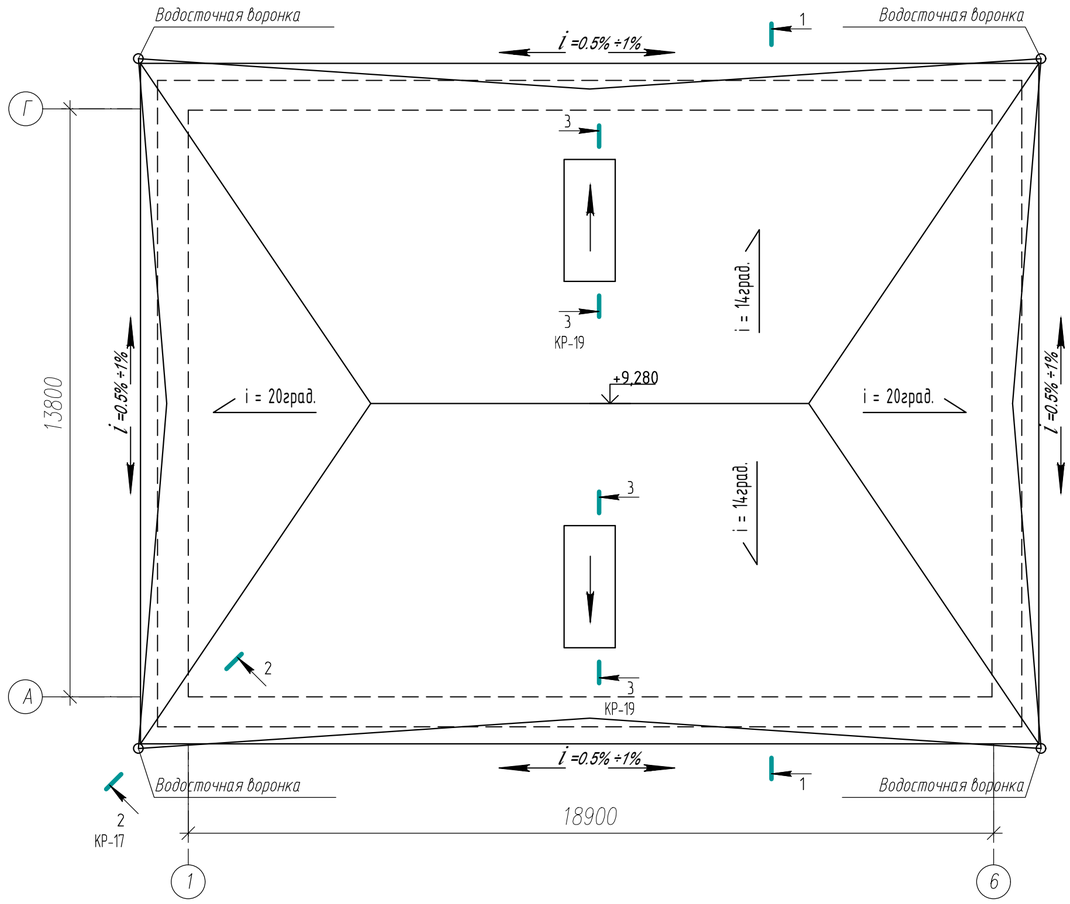

УКАЗАНИЯ ПО УСТРОЙСТВУ КРОВЛИ

1. При устройстве покрытия кровли следовать указаниям СП РК 3.02-137-2013 «Крыши и кровли».
2. Покрытие кровли предусмотрено из окрашенной кровельной стали b=0,7 мм. Цвет покрытия выполнить согласно цветового решения фасада. Для рядового покрытия скатов крыши, карнизных свесов, разжелобков и т.д. использовать предварительно подготовленные картины. Размеры рядовых картин покрытия уточнить в зависимости от производителя. Размеры картин ската и коньковых картин уточнить по месту в зависимости от длины ската и расположения настенного желоба.
3. Устройство обрешетки должно производиться в направлении от карниза к коньку. Свес крыши по всему периметру следует выполнять в виде сплошного досчатого настила шириной не менее 700 мм, а далее с шагом не более 200 мм размещать параллельно свесу бруски обрешетки. Под лежачие фальцы стыкуемых картин укладывается доска. В разжелобках и ендовах обрешетку следует выполнять в виде сплошного досчатого настила шириной 700 мм.
4. В направлении ската листы соединяются между собой вертикальным одинарным фальцем. В напралении перпендикулярном скату - двойным лежачим фальцем. В ендовах листы разжелобка соединяются один с другим и с рядовыми картинами кровли соединяются двойным лежачим фальцем.
5. К обрешетке листы прикрепляются клямерами. Клямеры прибиваются к обрешетке сбоку. Верхний конец клямера заводится в фальц и загибается вместе с ним.
6. Скаты крыши следует покрывать картинами после устройства карнизных свесов и настенных желобов.
7. Устройство карнизного свеса начинать с установки штырей со скобами и Т-образных костылей. Штыри располагать по осям водоприемных воронок, а костыли с шагом 600 мм. Расстояние между штырем и костылем не должно превышать 400 мм. Картина карнизного свеса должна отстоять от стены.
8. Сборку картин желобов следует проводить в направлении от водоприемных воронок к водоразделу. Борта желобов должны соединяться между собой внахлестку с учетом направления стока воды, на водоразделе и у воронки картины должны быть соединены двойным лежачим фальцем, а борта желобов на крючьях - саморезами. Верхнюю продольную кромку настенных желобов следует соединять с картинами рядового покрытия двойным фальцевым швом.

Демонтажные работы:

1. Демонтировать полностью (100%) стропильную систему.
2. Демонтировать несущие конструкции, обрешетку и покрытие существующего слухового окна - 1 шт.
3. Демонтировать существующее кровельное покрытие из оцинкованной кровельной стали.
4. Демонтировать существующую водосточную систему

Разрез 1-1

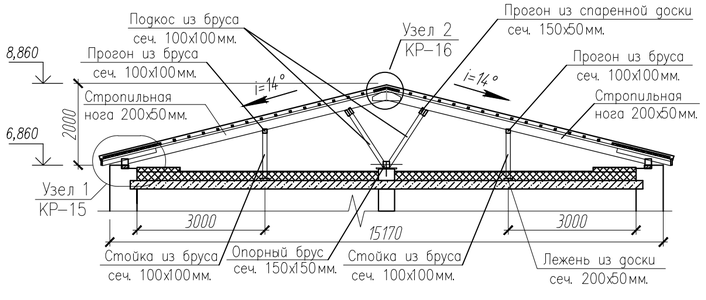

Примечание:

1. Данный лист смотреть совместно с листами КР-15, 16.
2. Все размеры и значения со знаком * уточнить в процессе производства работ.
3. Узел крепления воронки см. лист КР-18.
4. Спецификацию материалов см. лист КР-22.
5. При обнаружении деревянных конструкций подвергнутых гниению выполнить их замену.
6. Деревянные элементы обработать огнебиозащитным составом типа "ВУПРОТЕК-2".
7. Все деревянные элементы должны быть из материалов хвойных пород по ГОСТ 8486-86. Древесина должна быть не ниже 2 сорта с влажностью не более 22%.
8. Паропроницаемую ветровлагозащитную пленку типа "Изоспан АМ" выполнить на всю ширину ската от торцевой планки карниза не доводя до конька 30 мм.
9. Стропильную ногу к мауэрлату крепить угловыми скобами с дополнительным креплением скрутками из проволоки Ø4 Вр-1 к стене здания.

Изм.	Кол.уч.	Лист	№ док	Подп.	Дата	
ГИП		Козыдуб С.			05.19	Заказчик: КГУ "Костанайский областной историко-краеведческий музей" — КР
						Реконструкция административного здания соборной мечети им. Марал Ишан по адресу: г. Костанай, пр. Аль-Фараби, 44
Проверил		Козыдуб С.			05.19	Административное здание — Стадия: РП; Лист: 14; Листов:
Исполн.		Андреев			05.19	План кровли. Разрез 1-1. Указания по устройству кровли.
Н. контроль		Карацубекова С.			05.19	ТОО "Стройпроект 07" г. Костанай, ул. Байтурсынова, 105

Взам. инв.N | Подпись и дата | Инв. N подл.

Формат А2

1
КР-14

(Водосточная система условно не показана)

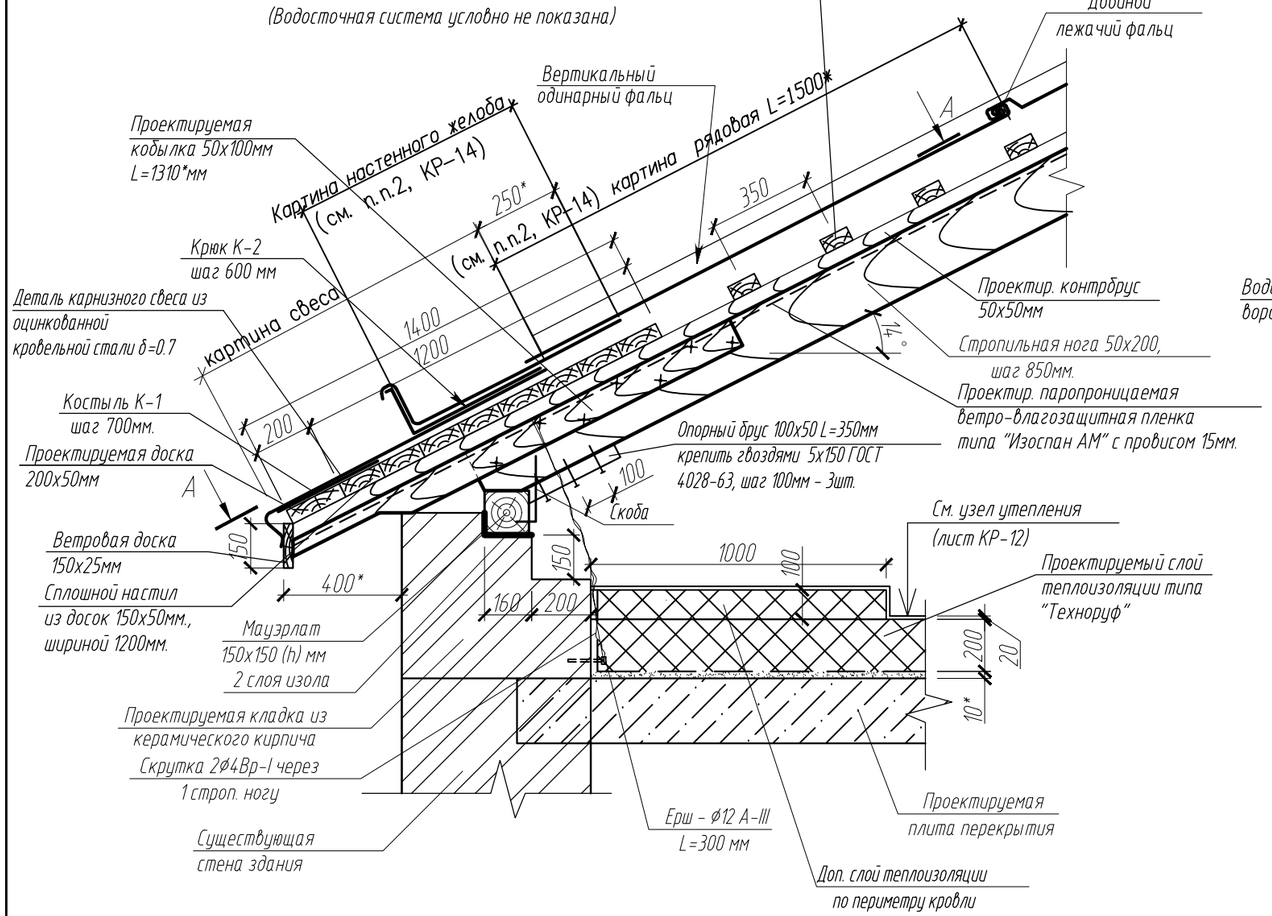

А - А

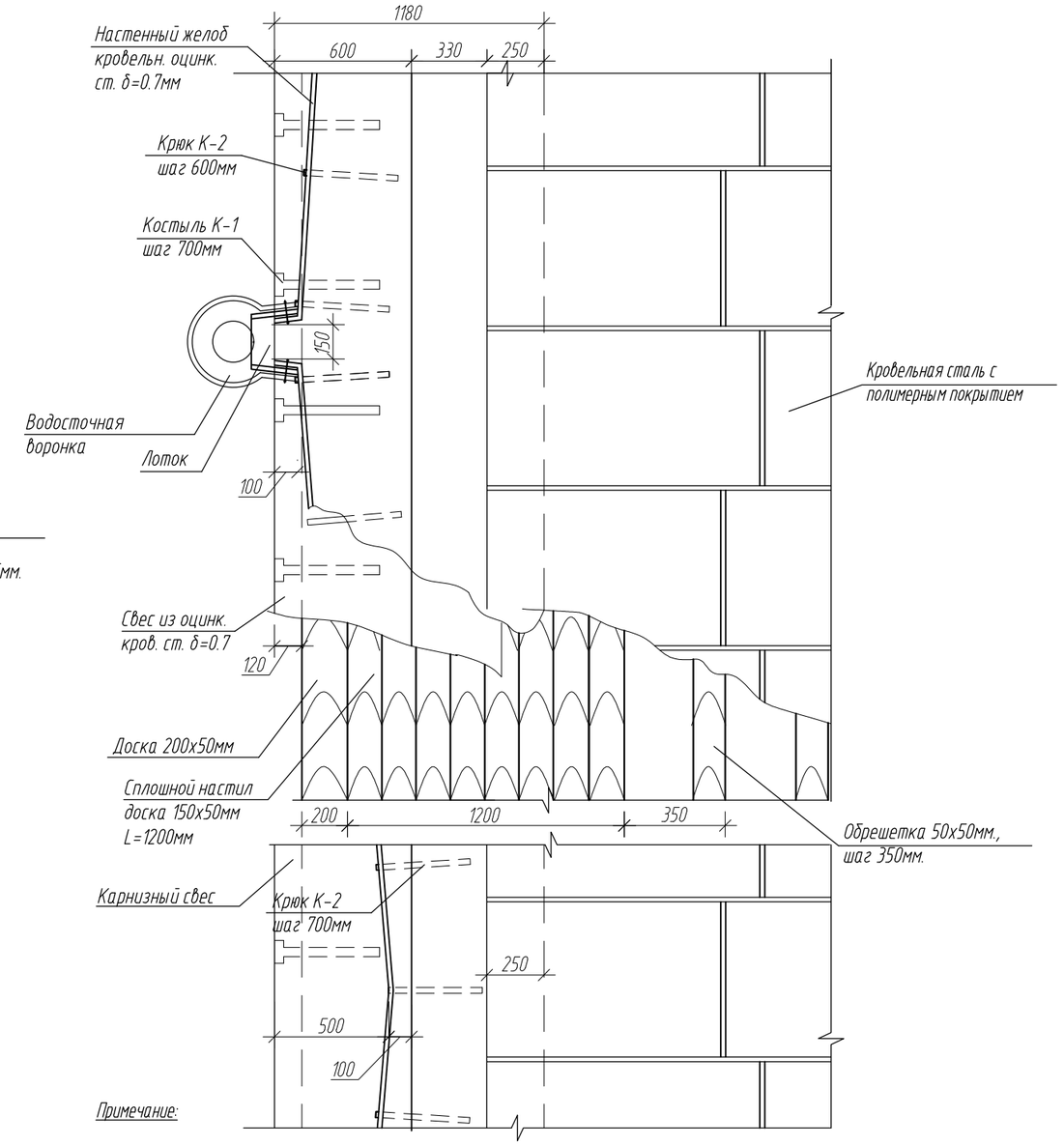

Примечание:

1. Узел крепления воронки см. лист КР-18.
2. Спецификацию на материалы см. лист КР-22.

						Заказчик: КГУ "Костанайский областной историко-краеведческий музей"			КР
						Реконструкция административного здания соборной мечети им. Марал Ишан по адресу: г. Костанай, пр. Аль-Фараби, 44			
Изм.	Кол.уч.	Лист	№ док	Подп.	Дата				
ГИП		Козыдуб С.			05.19	Административное здание	Стадия	Лист	Листов
							РП	15	
Проверил		Козыдуб С.			05.19				
Исполн.		Андреев			05.19	Конструктивное сечение карнизного свеса. Узлы кровли.	ТОО "Стройпроект 07" г. Костанай, ул. Байтурсынова, 105		
Н. контроль		Караулбекова С.			05.19				

Взам. инв.№

Подпись и дата

Инв.№ подл.

Формат А3

2
КР-14

М 1:20

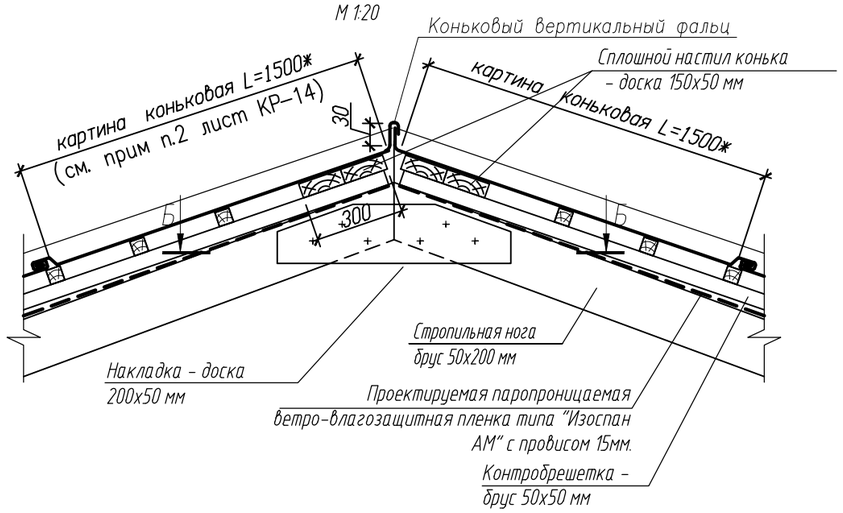

Разрез Б-Б

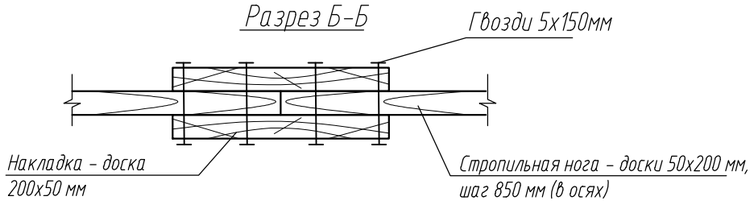

Схема рядовой картины

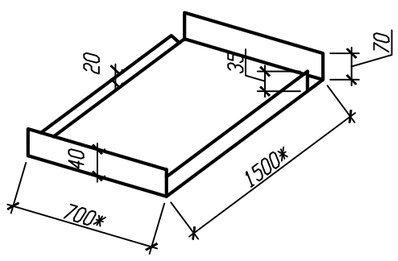

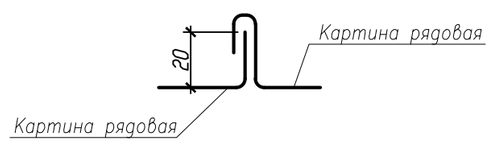

Схема формирования двойного лежачего фальца

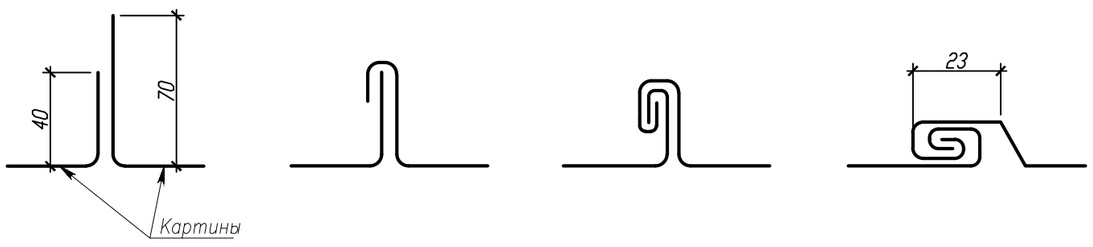

Деталь карнизного свеса

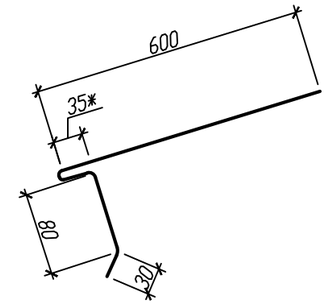

Костыль К-1

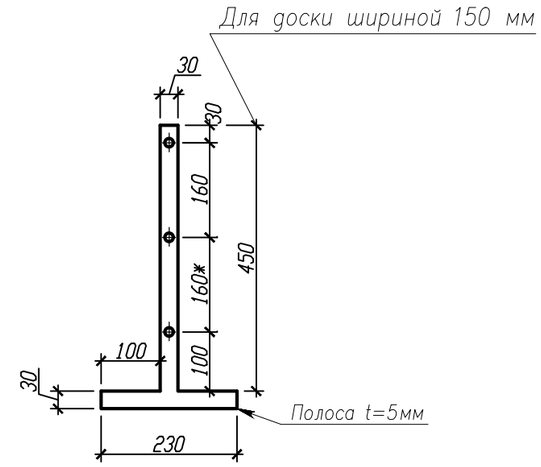

Крюк К-2

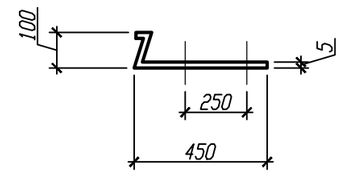

Примечание:

1. Данный лист смотреть совместно с листами КР-14, 15.
2. Все размеры и значения со знаком * уточнить в процессе производства работ.

Взам. инв.№	Подпись и дата	Инв.№ подл.

Изм.	Кол.уч.	Лист	№ док	Подп.	Дата
ГИП		Козыдуб С.			05.19
Проверил		Козыдуб С.			05.19
Исполн.		Андреев			05.19
Н. контроль		Караулбекова С.			05.19

Заказчик: КГУ "Костанайский областной историко-краеведческий музей" КР

Реконструкция административного здания соборной мечети им. Марал Ишан по адресу: г. Костанай, пр. Аль-Фараби, 44

Административное здание

Стадия	Лист	Листов
РП	16	

Узлы к устройству фальцевой кровли.

ТОО "Стройпроект 07"
г. Костанай,
ул. Байтурсынова, 105

Формат А3

Разрез 2-2
М1:50

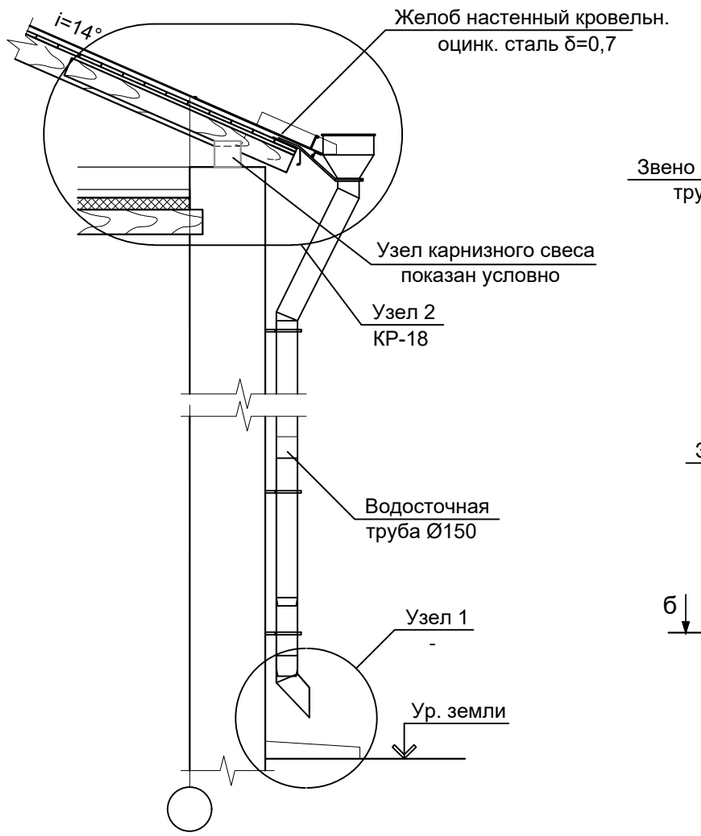

Соединение звеньев водосточных труб

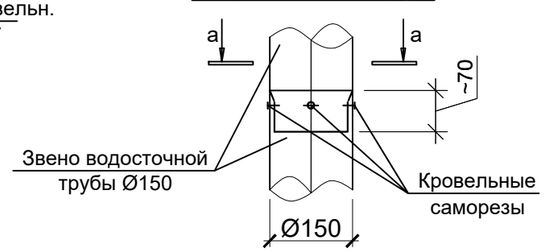

а-а

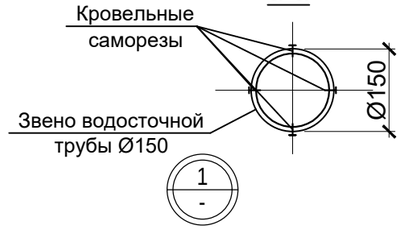

М 1:25

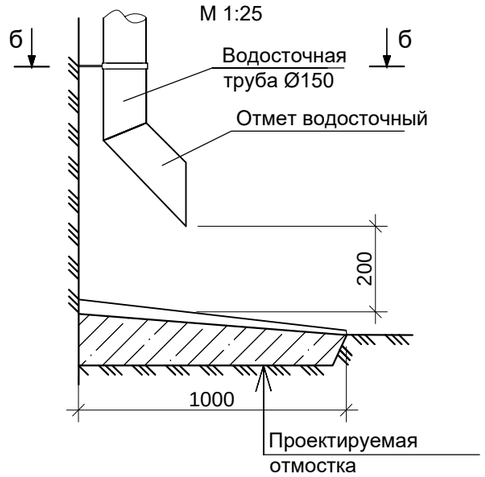

б-б

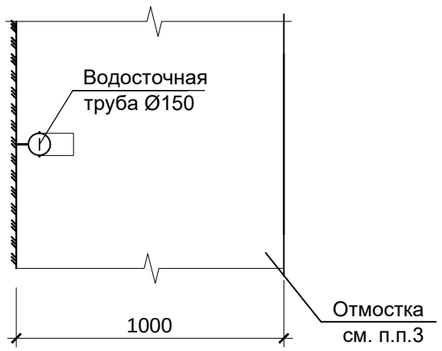

Ухват

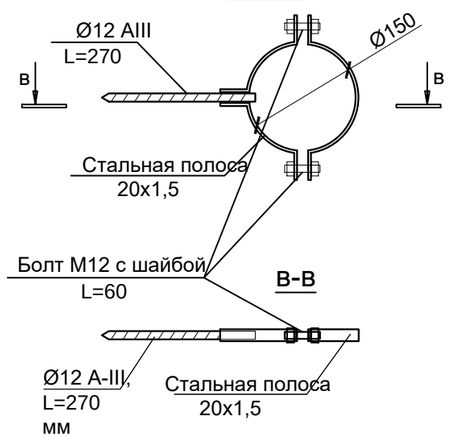

Спецификация на элементы водосточных труб

Марка, поз.	Обозначение	Наименование	Кол. шт.	Масса, ед.кг	Приме чание
		Элементы водосточных труб	4		
	ТУ 5285-001-42481025-99	Воронка подкарнизная	1		
	ТУ 5285-001-42481025-99	Звено водосточной трубы Ø150мм L=1250	6		
	ТУ 5285-001-42481025-99	Колено с цангированным патрубком	2		
	ТУ 5285-001-42481025-99	Отмет водосточный	1		
	ТУ 5285-001-42481025-99	Хомут со штырем шаг 1200 мм	6		

Технология монтажа водосточной трубы.

1. Монтаж водосточной трубы ведут снизу вверх.
2. Первым устанавливают отмет, который крепят хомутом на болтах. Затем вставляют первое звено до упора в верхний раструб отмета, звено крепят хомутом к стене. Таким образом крепят все промежуточные звенья, кроме замыкающего. затяжки хомутов должны плотно удерживать сочлененные звенья без их смятия.
3. Водоприемную воронку выполнить круглой формы. Воронку крепят к карнизу штырем с обжимным хомутом. После этого укладывают картины карнизных слоев и приступают к покрытию.
4. Под каждой водосточной трубой уложить водоотводной канал.
5. Место расположения водосточных лотков уточнить после привязки водосточных труб.

Примечание:

1. Данный лист смотреть совместно с листами КР-14,18.
2. Размеры со "*" уточнить по месту.
3. Устройство отмостки смотри на листе КР-21.

Изм.	Кол.уч.	Лист	№ док	Подп.	Дата	
ГИП		Козыдуб С.			05.19	
Проверил		Козыдуб С.			05.19	
Исполн.		Андреев			05.19	
Н. контроль		Караулбекова С.			05.19	

Заказчик: КГУ "Костанайский областной историко-краеведческий музей" КР

Реконструкция административного здания соборной мечети им. Марал Ишан по адресу: г. Костанай, пр. Аль-Фараби, 44

Административное здание

Стадия	Лист	Листов
РП	17	

Разрез 2-2. Узлы по водосточной системе. Спецификация.

ТОО "Стройпроект 07"
г. Костанай,
ул. Байтурсынова, 105

Взам. инв.№ | Подпись и дата | Инв.№ подл.

Формат А3

Узел 2

см. лист КР-17

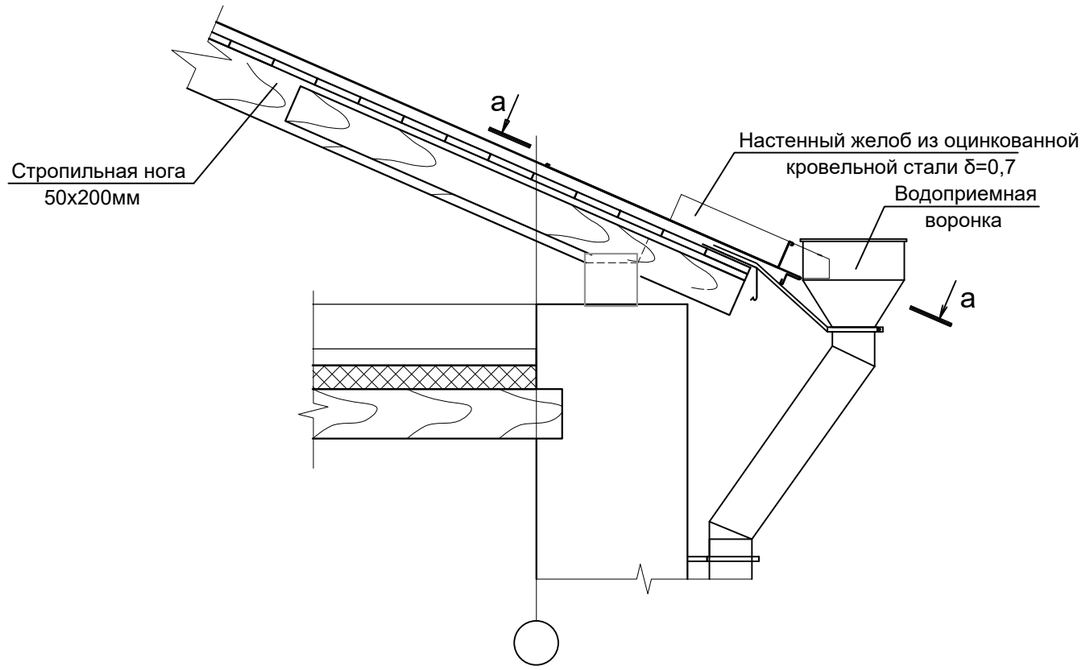

Спецификация конструктивных элементов

Марка, поз.	Обозначение	Наименование	Кол. шт.	Масса, ед.кг	Примечание
		Водосточная воронка	4		
		ДК-1 (деталь крепления водосточной воронки)	4	2,067	
1	ГОСТ 103-2006	-3х25 L=600 мм	1	0,819	
2	ГОСТ 103-2006	-3х25 L=860мм	2	0,624	1,248
		Болтовое соединение М6	1		

б – б

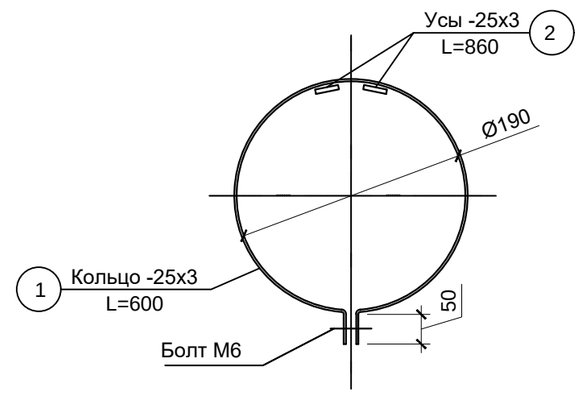

а–а

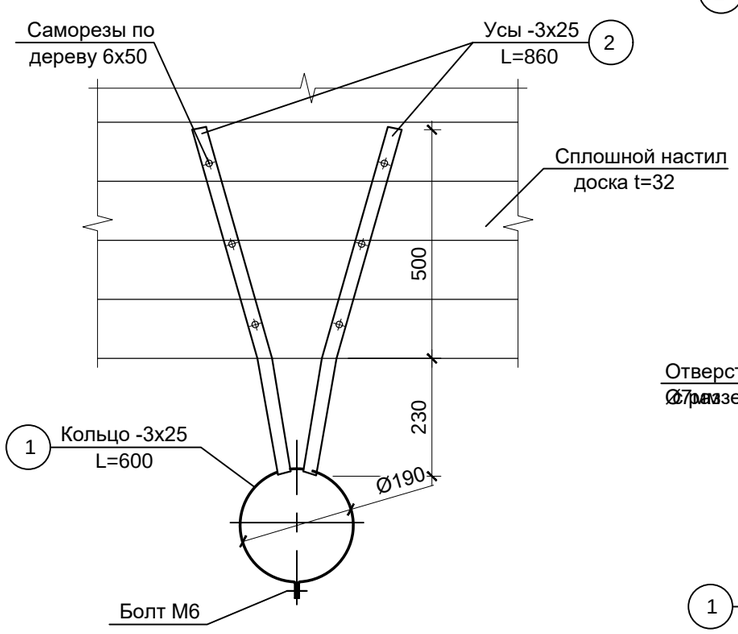

ДК-1

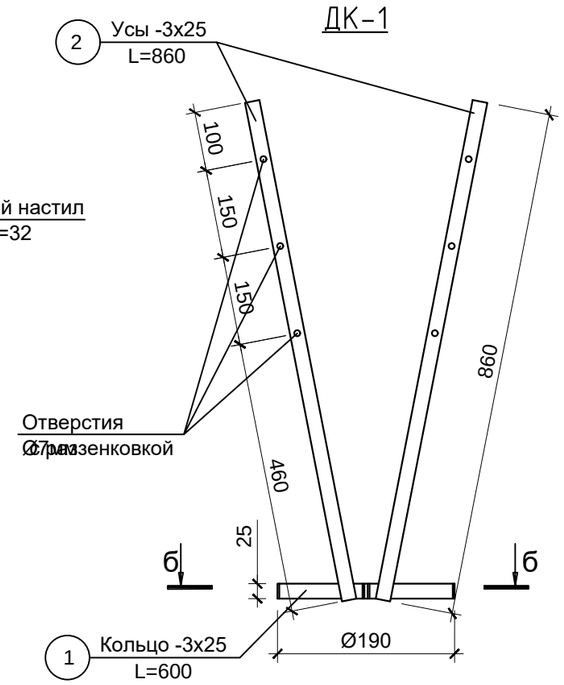

Порядок производства работ:

1. Данный лист смотри совместно с листом КР-14, 17.
2. К кольцу поз. 1 приварить "усы" поз.2 (см. деталь крепления водосточной воронки)
3. Кольцо поз.1 установить под конус водосточной воронки и стянуть болтом М6.
4. "Усы" уложить на настил, согнув по скату и закрепить тремя саморезами по дереву с двух сторон. Отверстие сверлить М7 с раззенковкой.
5. Спецификация дана на 1 водосточную воронку.

Изм.	Кол.уч.	Лист	№ док	Подп.	Дата
ГИП		Козыдуб С.			05.19
Проверил		Козыдуб С.			05.19
Исполн.		Андреев			05.19
Н. контроль		Караулбекова С.			05.19

Взам. инв.№ | Подпись и дата | Инв.№ подл.

Заказчик: КГУ "Костанайский областной историко-краеведческий музей" КР

Реконструкция административного здания соборной мечети им. Марал Ишан по адресу: г. Костанай, пр. Аль-Фараби, 44

Административное здание

Стадия	Лист	Листов
РП	18	

Узел крепления водосточной воронки. Разрезы а-а, б-б. Деталь ДК-1.

ТОО "Стройпроект 07" г. Костанай, ул. Байтурсынова, 105

Формат А3

Разрез 3 - 3

М 1:20 (см. лист КР-14)

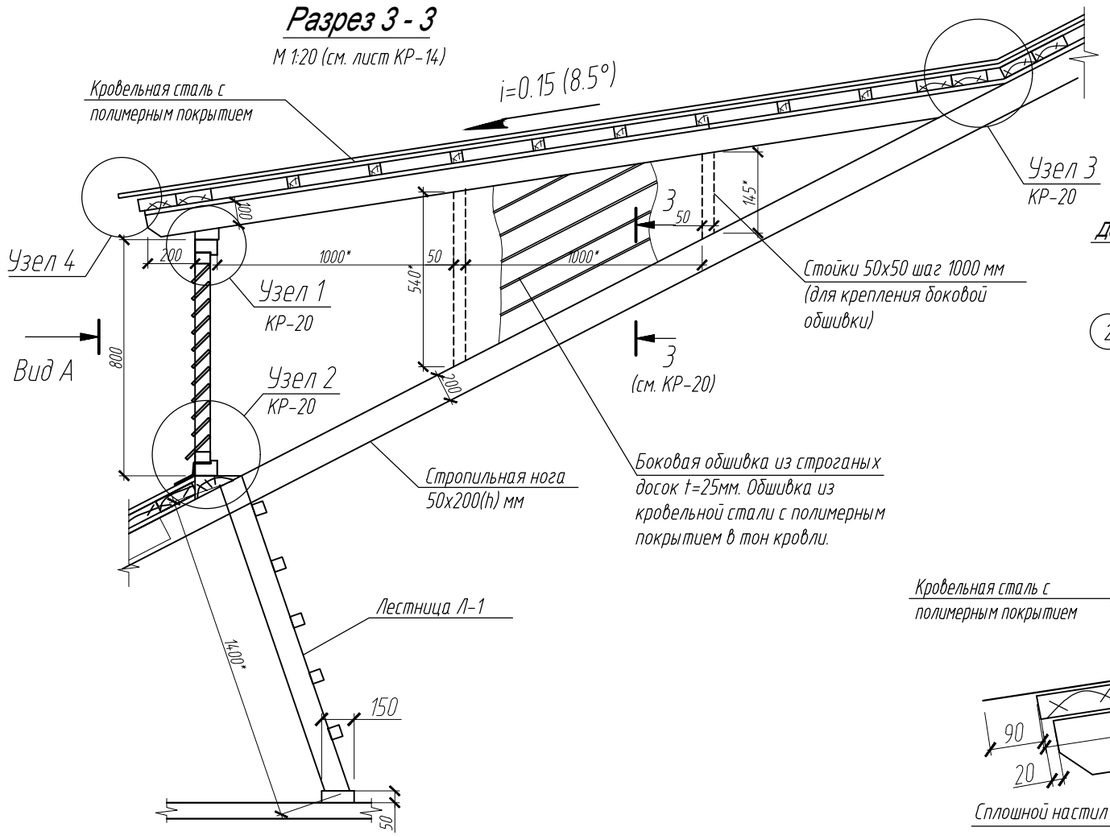

Разрез 1-1

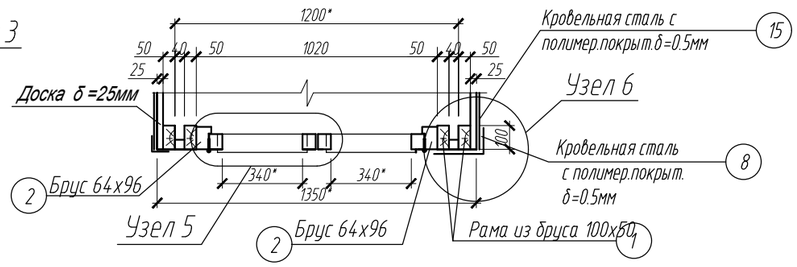

6

М 1:10

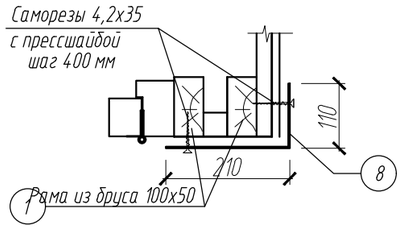

4

М 1:10

5

М 1:10

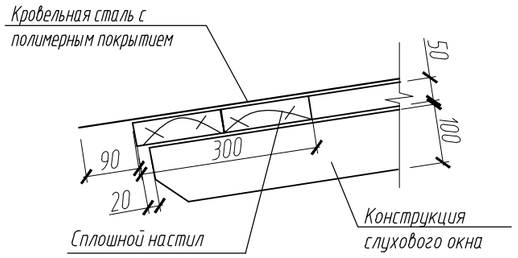

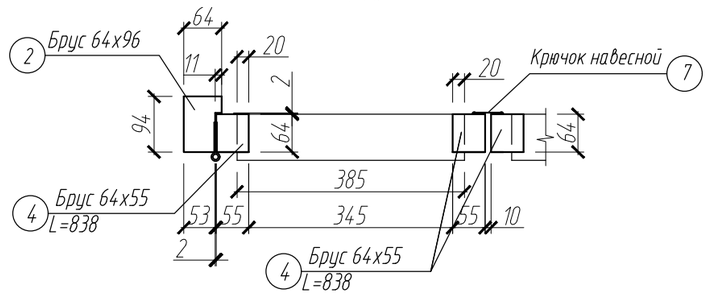

Вид А

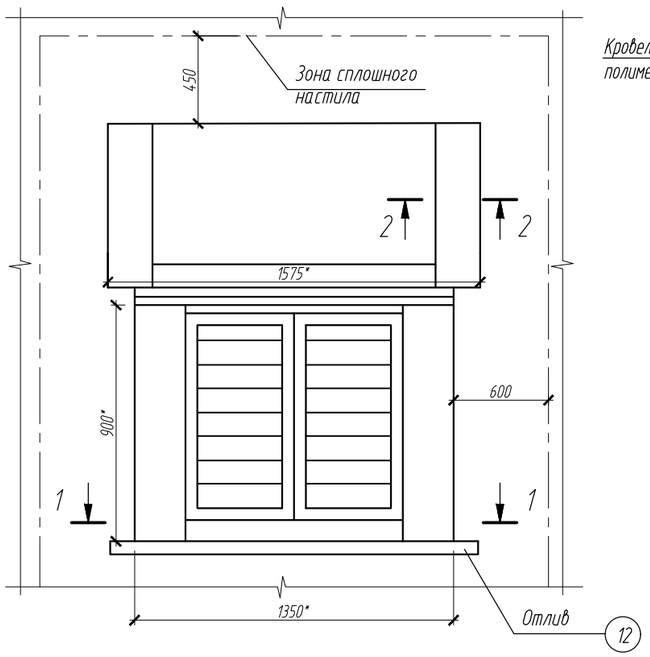

Разрез 2-2

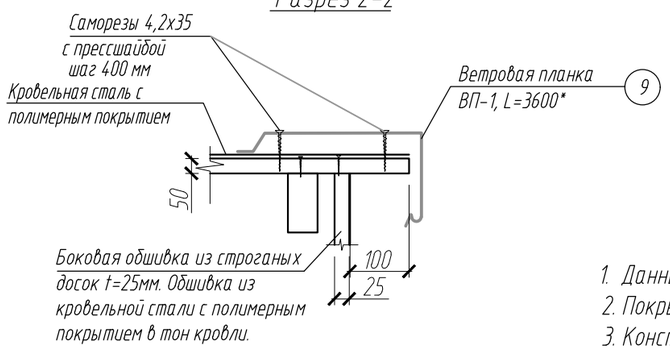

1. Данный лист см. совместно с листом КР-13, 14, 20.
2. Покрытие деревянных элементов огнезащитным материалом "ВУПРОТЕК-2".
3. Конструкцию лестницы Л-1 см. лист КР-20.
4. Размеры со * уточнить по месту.

Ветровая планка Вп-1

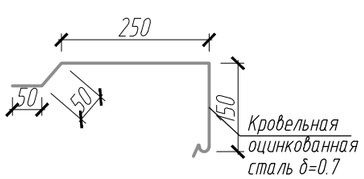

Изм.	Кол.уч.	Лист	№ док	Подп.	Дата
ГИП		Козыдуб С.			05.19
Проверил		Козыдуб С.			05.19
Исполн.		Андреев			05.19
Н. контроль		Караулбекова С.			05.19

Заказчик: КГУ "Костанайский областной историко-краеведческий музей" КР

Реконструкция административного здания соборной мечети им. Марал Ишан по адресу: г. Костанай, пр. Аль-Фараби, 44

Административное здание

Стадия	Лист	Листов
РП	19	

Разрез 3-3. Слуховое окно

ТОО "Стройпроект 07" г. Костанай, ул. Байтурсынова, 105

Взам. инв.№ | Подпись и дата | Инв.№ подл.

Формат А3

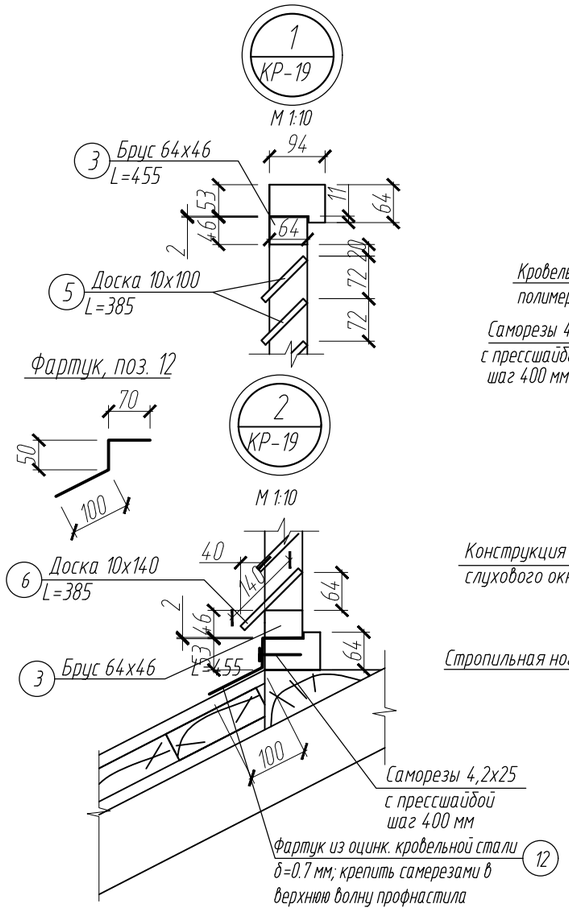

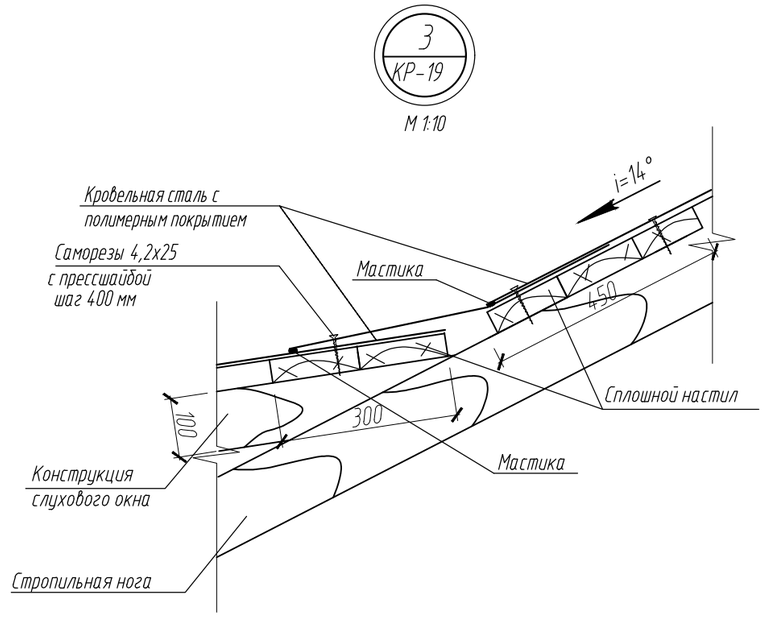

Спецификация конструктивных элементов

Марка, поз.	Обозначение	Наименование	Кол.	Масса, ед.кг	Примечание
		Слуховое окно	2		
1	ГОСТ 8486-86*	Брус 100х50 L=10п.м.	0.05(м³)		
2	ГОСТ 8486-86*	Брус 64х94 L=4140	0.025(м³)		
3	ГОСТ 8486-86*	Брус 64х46 L=455	4	0.0013	0.0052м³
4	ГОСТ 8486-86*	Брус 64х55 L=838	4	0.0029	0.012м³
5	ГОСТ 8486-86*	Доска 10х100 L=385	20	0.0004	0.008м³
6	ГОСТ 8486-86*	Доска 10х140 L=385	2	0.0005	
7		Крючок навесной	1		
		Петли оконные	4		
8	ГОСТ 14918-80	Кровельная сталь с полимерным покрытием			
		δ=0.5 210х110 L=1050мм	2	0.025м²	
9	ГОСТ 14918-80	Кровельная оцинкованная сталь δ=0.7			
		b=550мм L=3600*мм	2	1.98 м²	
10	ГОСТ 14918-80	Кровельная оцинкованная сталь δ=0.7			
		b=470мм L=3600*мм	2	1.7 м²	
11	ГОСТ 14918-80	Кровельная сталь с полимерн. покрытием			
		δ=0.5 b=(50-1000)мм L=3600*мм	2	1.8 м²	
12	ГОСТ 14918-80	Кровельная оцинкованная сталь δ=0.7			
		b=220мм L=1500*мм	1	0.165м²	
13	ГОСТ 14918-80	Кровельная оцинкованная сталь δ=0.7,			
		b=630*мм L= 1600*мм	1	1.01 м²	
Л-1	Серия 1.450.3-7.94.0	Лестница ЛХФ60-18.7	2	57,9	

Разрез 3-3
(КР-19)

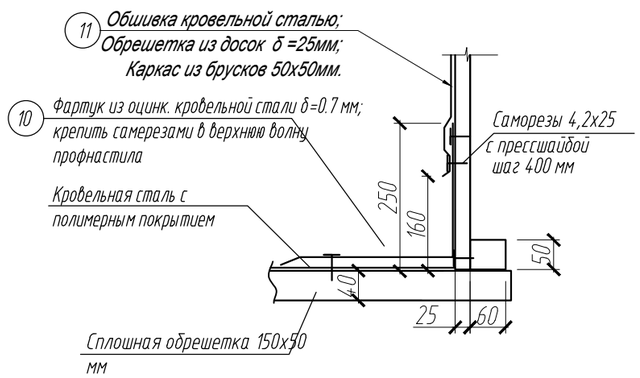

Фартук, поз. 10

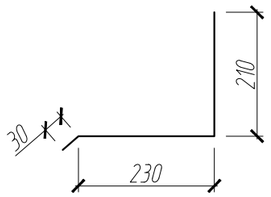

1. Данный лист см. совместно с листом КР-19.
2. Все деревянные элементы обработать огнезащитным материалом "ВУПРОТЕК-2".
3. Размеры и количество со * уточнить по месту.

Изм.	Кол.уч.	Лист	№ док	Подп.	Дата
ГИП		Козыдуб С.			05.19
Проверил		Козыдуб С.			05.19
Исполн.		Андреев			05.19
Н. контроль		Караулбекова С.			05.19

Заказчик: КГУ "Костанайский областной историко-краеведческий музей" КР

Реконструкция административного здания соборной мечети им. Марал Ишан по адресу: г. Костанай, пр. Аль-Фараби, 44

Административное здание

Стадия	Лист	Листов
РП	20	

Узлы слухового окна

ТОО "Стройпроект 07"
г. Костанай,
ул. Байтурсынова, 105

Взам. инв.№ | Подпись и дата | Инв.№ подл.

Формат А3

Конструкция отмостки

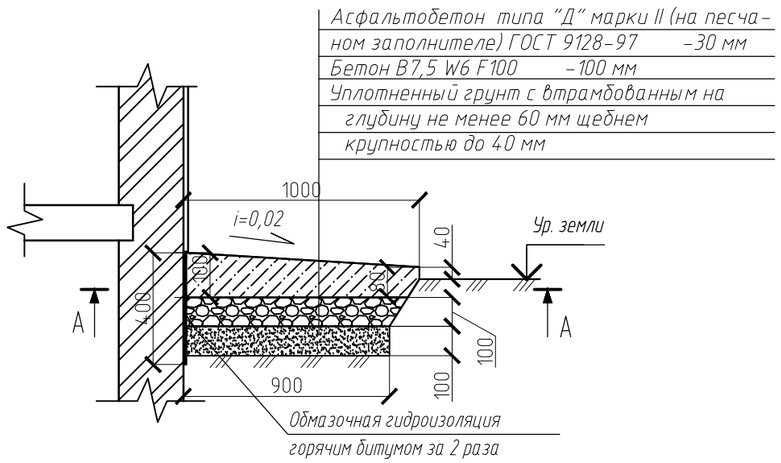

А-А

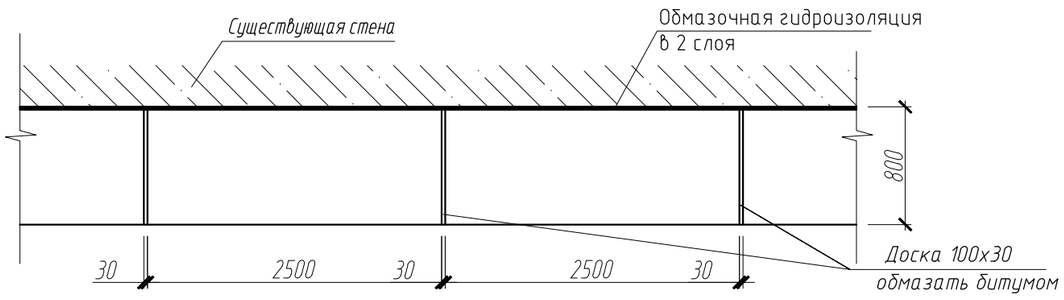

Спецификация на лист

Марка, поз.	Обозначение	Наименование	Кол. шт.	Масса, ед.кг	Примечание
		Отмостка			30.5* п.м
	ГОСТ 24454-80	Доска 100х30 L=1000мм	16		0.05* $м^3$
	ГОСТ 26633-91	Бетон кл. В15 ,$м^3$	2.8*		
	ГОСТ 8267-93*	Щебень фракции 20-40мм ,$м^3$	3.0*		
		Песок крупнозернистый, $м^3$	2.8*		
		Гидроизоляция цоколя			12.2 $м^2$

Перечень работ по устройству отмостки :

1. Разобрать конструкцию старой отмостки.
2. В месте соединения отмостки со стеной выполнить обмазочную гидроизоляцию горячим битумом в 2 слоя (Гидроизоляцию выполнять на всю цоколя).
3. Откопать грунт на глубину 30 см. Грунт уплотнить втрамбованным щебнем фракции 20-40 мм.
4. Для предотвращения разрушения отмостки необходимо предусмотреть деформационные швы. В качестве деформационных швов поперек отмостки с шагом 2,5 м ставятся на ребро деревянные доски толщиной 30 мм, обмазанные битумом. Верхняя часть досок располагается на уровне поверхности бетона по уклону.
5. Выравнивание бетонной смеси вести по доскам. Для увеличения поверхностной влагостойкости бетона, уложенную бетонную смесь необходимо тщательно зажелезнить - присыпать поверхность цементом и загладить.

Примечания:

1. Данный лист смотри совместно с листом КР-6.
2. Все размеры со знаком * уточнить в процессе производства работ.

Изм.	Кол.уч.	Лист	№ док	Подп.	Дата
ГИП		Козыдуб С.			05.19
Проверил		Козыдуб С.			05.19
Исполн.		Андреев			05.19
Н. контроль		Караулбекова С.			05.19

Заказчик: КГУ "Костанайский областной историко-краеведческий музей" КР

Реконструкция административного здания соборной мечети им. Марал Ишан по адресу: г. Костанай, пр. Аль-Фараби, 44

Административное здание

Стадия	Лист	Листов
РП	21	

Конструкция отмостки.

ТОО "Стройпроект 07" г. Костанай, ул. Байтурсынова, 105

Взам. инв.N | Подпись и дата | Инв. N подл.

Формат А3

Спецификация

Марка, поз.	Обозначение	Наименование	Кол. шт.	Масса, ед.кг	Примечание
	ГОСТ 14918-80	Кровельная сталь с полимер.покр. δ=0.7мм.	304.3		$м^2$
		с учетом расхода на стыковку картин -16%	353.0		$м^2$
		Кровельная сталь с полимер.покр. δ=0.7мм. (на настенный желоб)	45.8		$м^2$
	ТУ 5774-003-18603495-2004	Пленка типа "Изоспан АМ"	367.6		$м^2$
		Костыль К-1			
	ГОСТ 103-2006	- 5х30 L=680мм	110	0.8	
		Крюк К-2			
	ГОСТ 103-2006	- 5х30 L=570мм	128	0.67	
		Спецификация древесины на ремонт стропильной кровли			
	ГОСТ 8486-86*	Стропильные ноги 200х50, L=п.м.	341.4		3.4 $м^3$
	ГОСТ 8486-86*	Мауэрлат 150х150мм L=п.м.	68.6		1.54 $м^3$
	ГОСТ 8486-86*	Опорный брус 150х150мм L=п.м.	10.5		0.24 $м^3$
	ГОСТ 8486-86*	Прогон 100х100мм L=п.м.	47.2		0.47 $м^3$
	ГОСТ 8486-86*	Прогон 150х50мм L=п.м.	42.0		0.32 $м^3$
	ГОСТ 8486-86*	Стойка 100х100мм L=п.м.	20.0		0.2 $м^3$
	ГОСТ 8486-86*	Стойка 150х150мм L=п.м.	4.0		0.09 $м^3$
	ГОСТ 8486-86*	Лежень 200х50мм L=400мм.	20		0.08 $м^3$
	ГОСТ 8486-86*	Подкос 100х100мм L=п.м.	36.0		0.36 $м^3$
	ГОСТ 8486-86*	Контрбрус 50х50мм., L=п.м.	341.4		0.85 $м^3$
	ГОСТ 8486-86*	Кобылка доска 100х50 L=1310*мм.	84		0.55 $м^3$
	ГОСТ 8486-86*	Обрешетка 150х50 (сплошной настил на карниз), м 2	95.6		4.8 $м^3$
	ГОСТ 8486-86*	Обрешетка 150х50 (сплошной настил вокруг слухового окна, на коньке), м 2	10.7		0.54 $м^3$
	ГОСТ 8486-86*	Обрешетка 100х50мм. с прозором, L=п.м.	720		3.6 $м^3$
	ГОСТ 8486-86*	Ветровая доска 150х25, L=п.м	74.1		0.28 $м^3$
	ГОСТ 8486-86*	Диагональная нога 3х200х50 L=п.м.	39.4		1.18$м^3$

Взам. инв.№

Подпись и дата

Инв.№ подл.

Изм.	Кол.уч.	Лист	№ док	Подп.	Дата
ГИП		Козыдуб С.			05.19
Проверил		Козыдуб С.			05.19
Исполн.		Андреев			05.19
Н. контроль		Караулбекова С.			05.19

Заказчик: КГУ "Костанайский областной историко-краеведческий музей" КР

Реконструкция административного здания соборной мечети им. Марал Ишан по адресу: г. Костанай, пр. Аль-Фараби, 44

Административное здание

Стадия	Лист	Листов
РП	22	

Общая спецификация материалов на устройство скатной кровли.

ТОО "Стройпроект 07" г. Костанай, ул. Байтурсынова, 105

Формат А3

Узел бокового примыкание окна

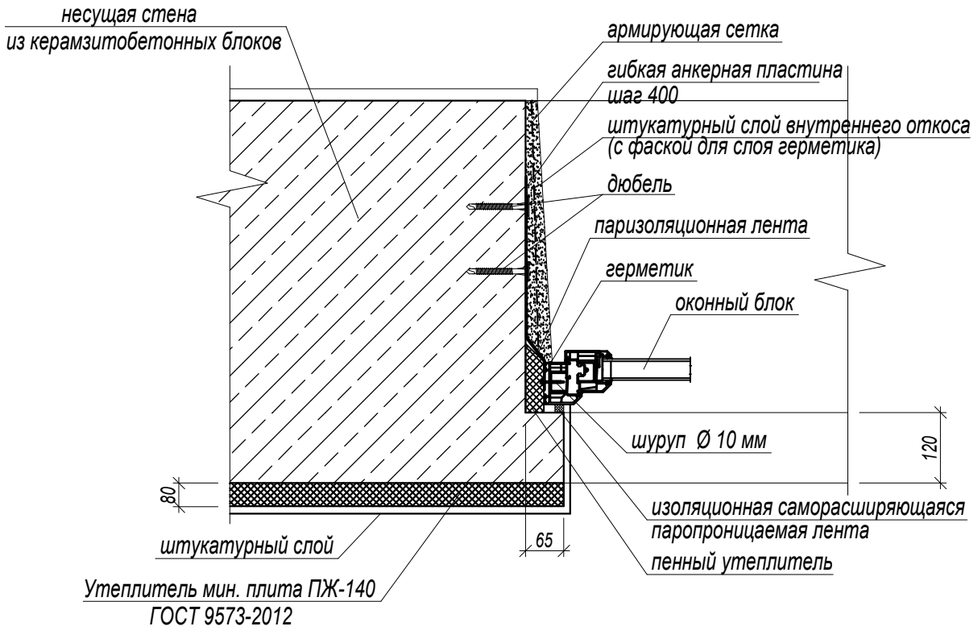

Узел нижнего примыкания окна

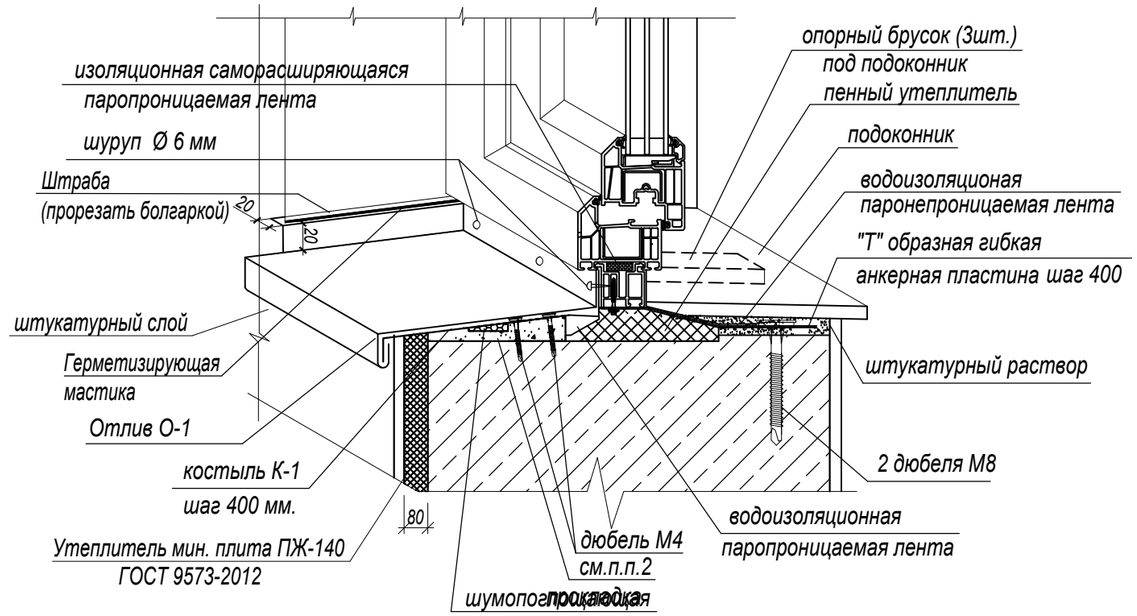

Узел верхнего примыкания окна

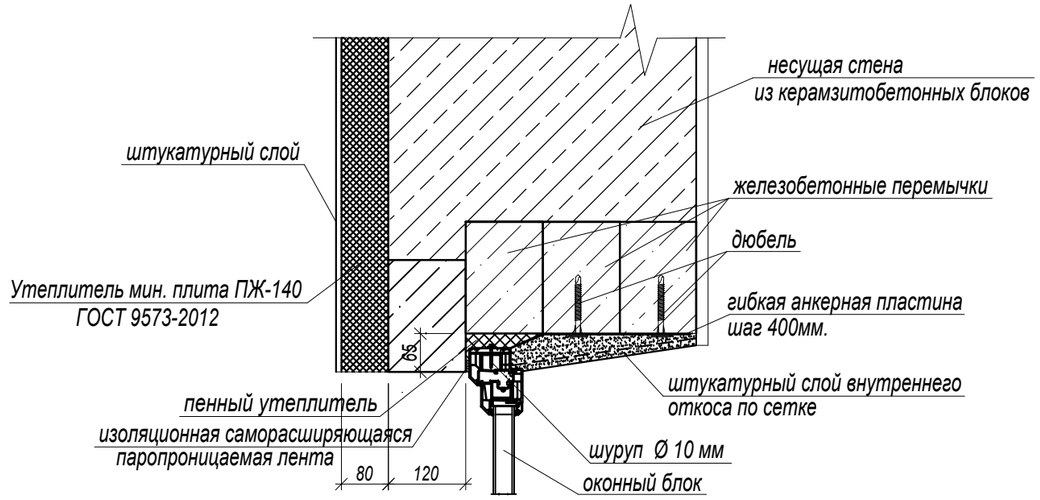

Отлив О-1

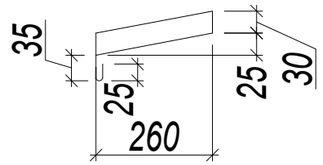

Материал отлива: ОЦ $\frac{\text{БТ-ПН-0-1,0 ГОСТ 19904-90}}{\text{Н-МТ-1 ГОСТ 14918-80}}$

Костыль К-1

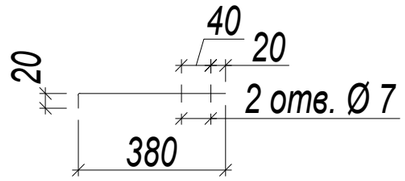

Материал костыля: ОЦ $\frac{\text{лист Б-ПН-4х40 ГОСТ 19903-2015}}{\text{С235 ГОСТ 2772-88}}$

Примечания:

1. Узлы примыкания окон выполнить по ГОСТ 30971-2012
2. Перед выполнением откоса подоконник очистить продувкой, выполнить откос из цементно-песчаного раствора М100.
3. Названия фирм и материалов, обозначенные знаком "*", не являются обязательными и рекомендованы в качестве аналога.
4. Утепление и оштукатуривание по утеплителю выполнять согласно серии 2.030-2.01
5. Крепление сетки и утеплителя принять согласно узлов серии 2.030-2.01
6. Расход материалов на устройство утепления и оштукатуривания:
   - Утеплитель ПЖ-140 ГОСТ 9573-2012 - 427,0 $м^2$
   - Сетка оцинкованная с яч. 20х20 мм Ø1,6 мм ГОСТ 2715-75 - 427,0 $м^2$
   - Комплект Д-1 ВЗ-1 Ш Ст. 5,5-L-1 (с шагом 400х400 мм) - 3843 шт
   - Штукатурка (см. раздел АР) - 10,68 $м^3$

Спецификация материалов

Поз.	Обозначение	Наименование	Кол.	Масса, ед., кг	Примечание
	ГОСТ 5336-80*	Сетка 20-2,0-0, $м^2$	6.9	2.67	
О-1	ГОСТ 14918-80	Отлив из оцинкованной кровельной стали, t=0,7мм, b=360мм., п.м.	6.0		1.56 $м^2$
К-1	ГОСТ 19903-2015	-4х40 L=400мм.	16	0.5	

Изм.	Кол.уч.	Лист	№ док	Подп.	Дата
ГИП		Козыдуб С.			05.19
Проверил		Козыдуб С.			05.19
Исполн.		Андреев			05.19
Н. контроль		Караулбекова С.			05.19

Заказчик: КГУ "Костанайский областной историко-краеведческий музей" КР

Реконструкция административного здания соборной мечети им. Марал Ишан по адресу: г. Костанай, пр. Аль-Фараби, 44

Административное здание

Стадия	Лист	Листов
РП	23	

Узлы примыкания окон.

ТОО "Стройпроект 07"
г. Костанай,
ул. Байтурсынова, 105

Согласовано:

Взам. инв. N

Подпись и дата

Инв. N подл.

Формат А3

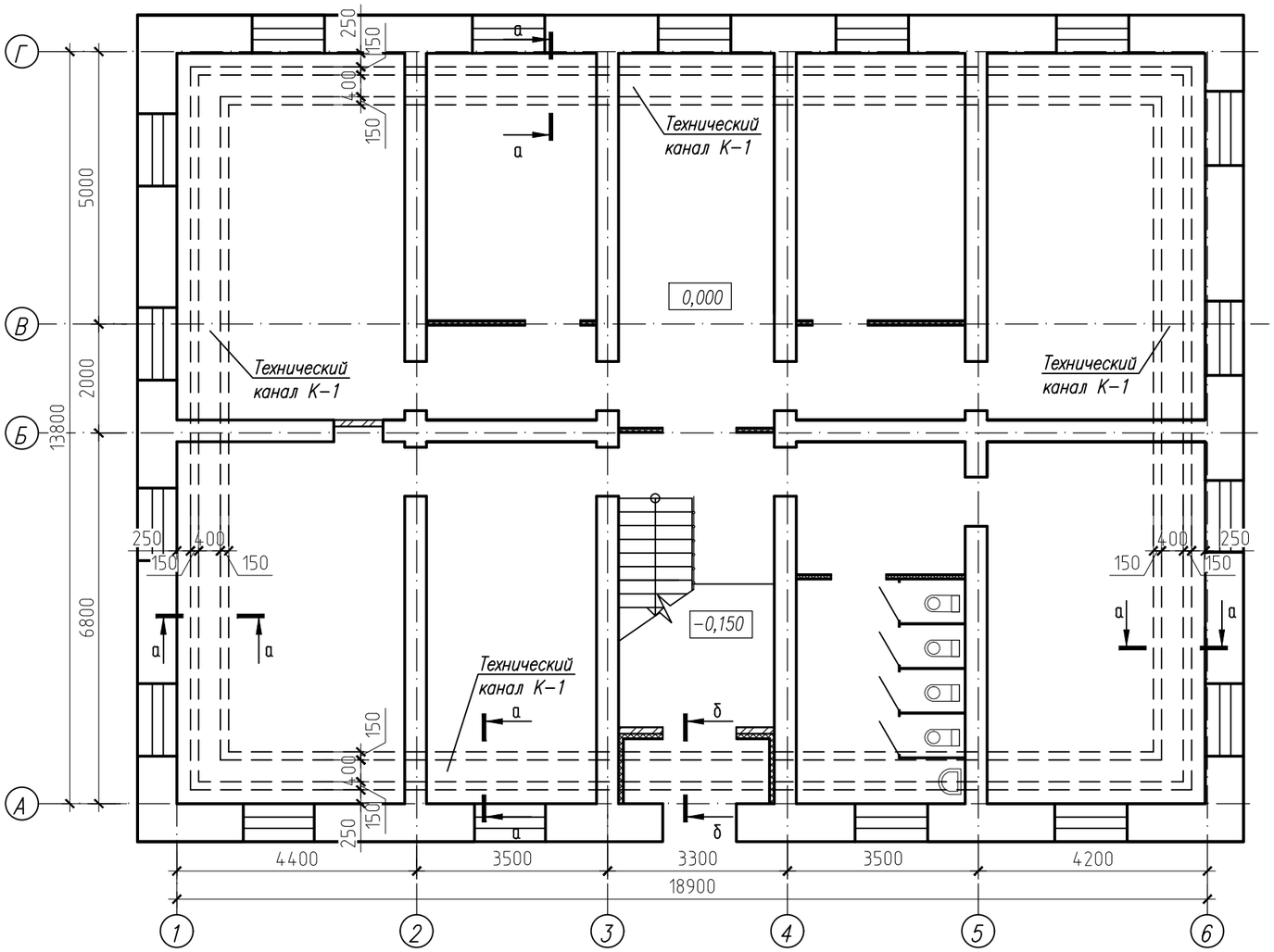

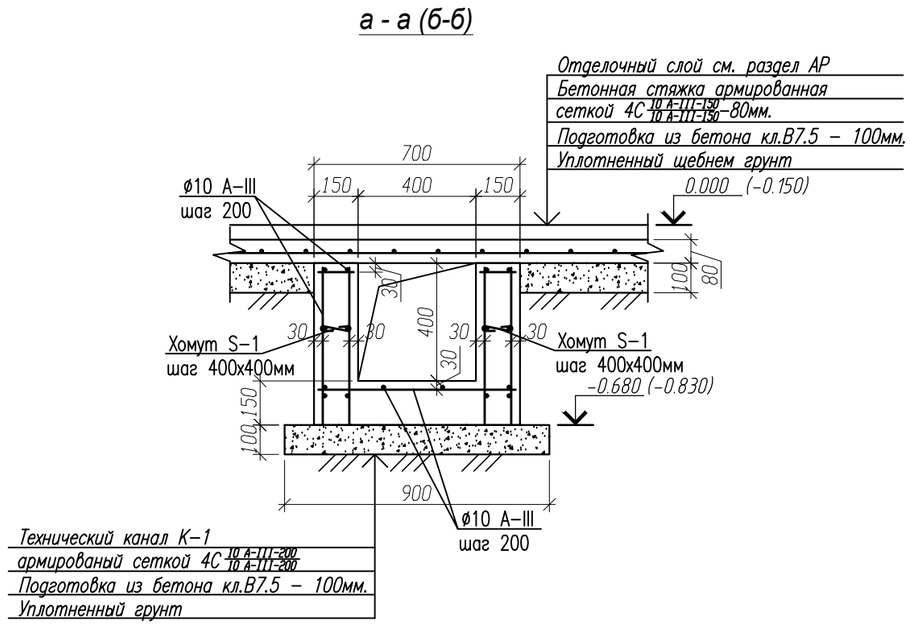

Спецификация элементов

Поз.	Обозначение	Наименование	Кол.	Масса, ед., кг	Приме-чание
		Технический канал К-1			63.0 п.м.
	СТО АСЧМ 7-93	⌀ 10 А500с L=п.м.	1220	0.617	
S-1	ГОСТ 34028-2016	⌀ 8 А240 L=280	640	0.11	см. эскиз
		Бетон кл. В15 (м3)	14.2		
		Бетон кл. В7.5 (м3)	5.7		

Ведомость деталей.

Поз.	Эскиз
S-1	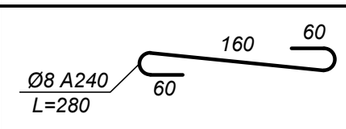

Примечания:

1. Арматурные сетки собирать вязкой, с соблюдением длины и места расположения перепусков арматуры вязальной проволокой по ГОСТ 3282-74 ø1.2-1.8 мм. Расход вязальной проволоки в спецификации не учтен. Бетонирование технического канала К-1 вести непрерывно. Стенки бетона соприкасающиеся с грунтом, обмазать горячим битумом в 2 слоя.
2. Отверстия в сущ. стенах для прохождения труб сверлить по месту электромеханическим сверлильным инструментом. Диаметр сверла принять 100 мм.

Согласовано:

ОВ
ВК

Взам. инв. N
Подпись и дата
Инв. N подл.

Изм.	Кол.уч.	Лист	№ док	Подп.	Дата
ГИП		Козыдуб С.			05.19
Проверил		Козыдуб С.			05.19
Исполн.		Андреев			05.19
Н. контроль		Караулбекова С.			05.19

Заказчик: КГУ "Костанайский областной историко-краеведческий музей" КР

Реконструкция административного здания соборной мечети им. Марал Ишан по адресу: г. Костанай, пр. Аль-Фараби, 44

Административное здание

Стадия	Лист	Листов
РП	24	

План на отм. 0.000 с расположением в полу технических каналов К-1.

ТОО "Стройпроект 07" г. Костанай, ул. Байтурсынова, 105

Формат А3