Конструкция
звена фильтра

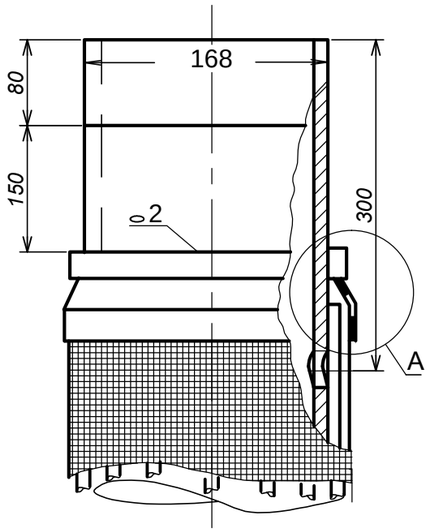

Узел "А"
М 1:1

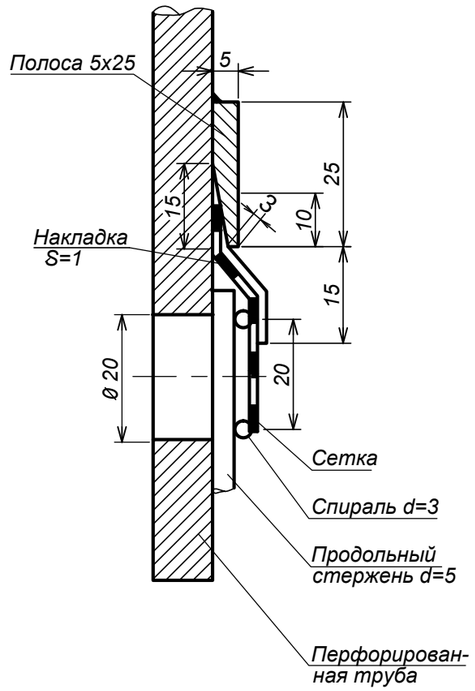

Шаг перфорации
М 1:2

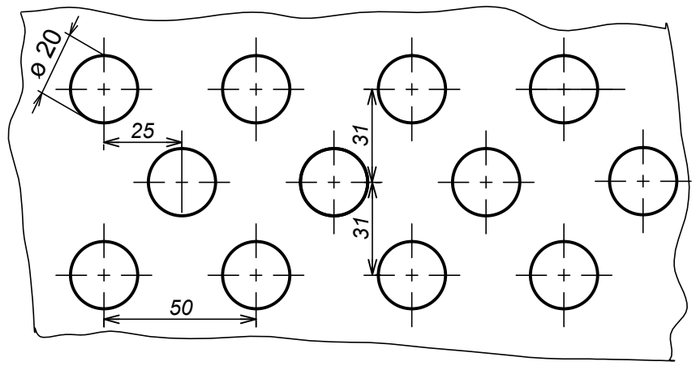

Сшивка
сетки на опорном каркасе

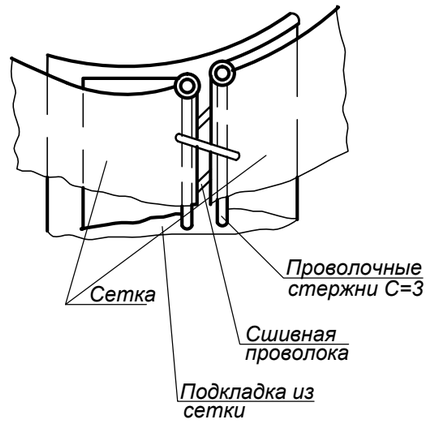

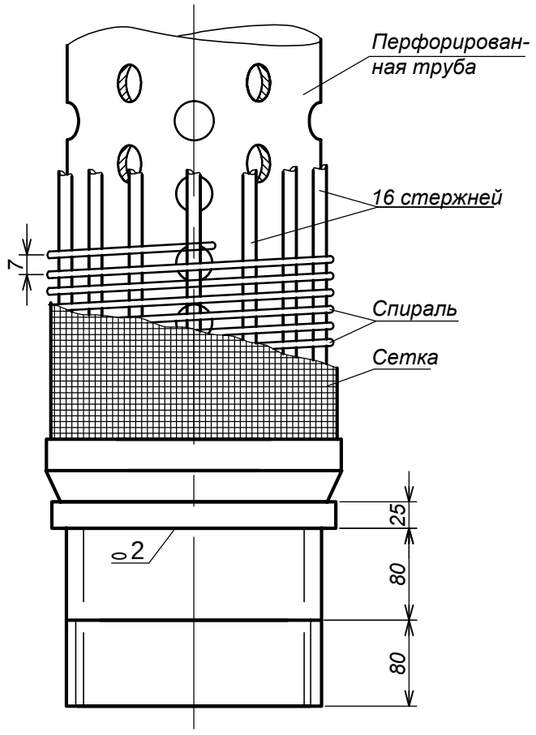

Примечания:
1.Спираль из нержавеющей стали d=3мм приварить газосваркой через 5 витков
2.Стержни d=5мм из ст.3 16 шт, распологаются по окружности трубы через 33мм
3.Муфта усиленная изготовляется из муфтовой заготовки.
4.При составлении настоящего чертежа использован чертеж Укргипрогаза №ТР 6/6-Вк-12

Изм.	Кол.уч	Лист	Nдок.	Подпись	Дата
ГИП		Потякин			09.18
Н. контр.		Потякин			09.18
Разработал		Ли			09.18

68/15-10-2018-1-НВ

Строительство распределительных сетей водоснабжения села Успеновка, села Придорожное Федоровского района Костанайской области

Эксплуатационные скважины питьевой воды

Стадия	Лист	Листов
РП	1	

Конструкция сетчатого фильтра
Д=168 мм

ТОО "СпецСтрой Согласование"
г.Актобе

Взамен инв. №
Подпись и дата
Инв. № подл

Формат А 3