РЕСПУБЛИКА КАЗАХСТАН

Лицензия № 17021519

ТОО "СПЕЦСТРОЙ СОГЛАСОВАНИЕ"

РАБОЧИЙ ПРОЕКТ

«Строительство распределительных сетей водоснабжения села Успеновка, села Придорожное Федоровского района Костанайской области»

ТОМ 2. Альбом 1.

"ГП" - Генеральный план

г. Актобе 2018 г.

РЕСПУБЛИКА КАЗАХСТАН

Лицензия № 17021519

Заказчик: ГУ "Отдел архитектуры, градостроительства и строительства Федоровского района"

ТОО "СПЕЦСТРОЙ СОГЛАСОВАНИЕ"

РАБОЧИЙ ПРОЕКТ

«Строительство распределительных сетей водоснабжения села Успеновка, села Придорожное Федоровского района Костанайской области»

ТОМ 2. Альбом 1.

"ГП" - Генеральный план

Директор ТОО "СпецСтрой Согласование" : Исимов Р.А.

г. Актобе 2018 г.

ВЕДОМОСТЬ РАБОЧИХ ЧЕРТЕЖЕЙ ОСНОВНОГО КОМПЛЕКТА

Лист	Наименование	Примечание
	Содержание	
Г П - 1	Общие данные	
Г П - 2	Разбивочный план Масштаб 1:500	
Г П - 3	Вертикальная планировка Масштаб 1:500	
Г П - 4	План земляных масс Масштаб 1:500	
Г П - 5	План благоустройства и озеленения Масштаб 1:500	
Г П - 6	План дорожек и площадок. Масштаб 1:500	
Г П - 7	Ведомость тротуаров, дорожек и площадок. Ведомость элементов озеленения	
Г П - 8	Конструкции дорожного покрытия. Ведомость объемов работ	
Г П - 9	Противопожарный щит	
Г П - 10	Ящик для песка	
Г П - 11	Мусоросборник емкостью 500 л.	
Г П - 12	Площадка для мусорных контейнеров	
Г П - 13	Основание ДЭС	
Г П - 14	Схема ограждения насосной станции 2-го подъема (ОГ-1)	
Г П - 15	Ограждение с насадкой Н=2,5м. Стойка Ст-1. Панель ограждения.	
Г П - 16	Ограждение с насадкой. Ворота В-1. Калитка К-1	
Г П - 17	Навес. Спецификация	

Согласовано

Взам. инв. №

Подп. и дата

Инв. № подл.

Изм.	Кол.уч.	Лист	№ док	Подпись	Дата	68-15/10/2018-ГП			
						«Строительство распределительных сетей водоснабжения села Успеновка, села Придорожное Федоровского района Костанайской области»			
ГИП		Потякин М.К.			01.19.	Насосная станция 1-го подъема	Стадия	Лист	Листов
Исполнил		Бурумбаев А.С.			01.19.		РП		
Проверил		Ширяева Л.Н.			01.19.				
						Содержание	ТОО "СпецСтрой Согласование" г.Актобе		

Копировал

А3

Рабочие чертежи генерального плана разработаны с учетом требований ГОСТ 21.508-93 "Правила выполнения рабочей документации генеральных планов предприятий, сооружений и жилищно-гражданских объектов".
Участок строительства расположен в селе Придорожное Федоровского района Костанайской области.
Климат территории является резко континентальным, с холодной ясной погодой зимой и жарким засушливым летом. По карте климатического районирования находится в климатической зоне сухих степей (СНиП РК 2.04-01-2001).

Село, в котором предусматривается реконструкция сетей отвечает следующим показателям:

- район строительства относится к IВ климатическому району
- Средняя температура наиболее холодной пятидневки -минус 35 °С
- Средняя температура наиболее холодных суток -минус 40 °С
- Средняя температура отопительного периода -минус 8.1°С
- Абсолютная минимальная температура наружного воздуха -минус 51 °С
- Абсолютная максимальная температура наружного воздуха -плюс 41°С
- Продолжительность отопительного периода - 214 суток
- Нормативная снеговая нагрузка - 70 кгс/м^2
- Нормативное давление воздуха - 38 кгс/м^2
- Господствующие направления ветра - юго-западное
- Временные нагрузки - в соответствии со СНиП 2.01.07-85* «Нагрузки и воздействия».

Климатические характеристики приводятся по данным многолетних наблюдений метеостанций Костанайской области.
Проект организации рельефа выполнен с учетом существующего рельефа и увязки отметок сооружений с отметками проездов. Отвод поверхностных вод предусмотрен уклонам участка
Главный въезд и внутриплощадочные проезды запроектированы с асфальтобетонным покрытием.

- плотный мелкозернистый асфальтобетон Тип В, марки II толщиной 4 см.
- пористый крупнозернистый асфальтобетон толщиной 6 см.
- устройство основания из щебня толщиной 15 см.
- пески или песчано-гравийные смеси толщиной 12 см.

Устройство дорожного покрытия на тротуарах:

- брусчатка
- устройство основания из среднезернистого песка толщиной 5 см.
- пески или песчано-гравийные смеси толщиной 10 см.

Вокруг проездов территория озеленяется. Газоны устраивать по слою растительного грунта толщиной 200 мм.
Территория озеленяется посадками древесно-кустарниковых насаждений. При посадке зеленых насаждений применять местные породы с учетом их санитарно-гигиенических и декоративных свойств.
Вся территория свободная от застройки и дорожного покрытия озеленяется. Газоны устраивать по слою растительного грунта толщиной 200 мм.
Высаживаются деревья - саженцы в возрасте 3 - 5 лет. Подготовка посадочных мест производится ямокопателем с добавлением растительного грунта. Деревья сажать с комом растительного грунта 0.1 м3.
До начала строительства необходимо убрать с площадки растительный грунт и использовать его в дальнейшем для озеленения территории.

Настоящий проект разработан в соответствии с нормами и правилами, действующими на территории республики Казахстан и предусматривает мероприятия, обеспечивающие пожарную, взрывопожарную, экологическую и санитарно-гигиеническую безопасность для жизни и здоровья людей при правильной эксплуатации зданий и сооружений.

Главный инженер проекта Бурумбаев А.С.

ТЕХНИКО-ЭКОНОМИЧЕСКИЕ ПОКАЗАТЕЛИ

№ по ГП	Наименование	Ед. изм	Кол-во	Примеч.
1.	Общая площадь участка	Га	4.1616	100%
2.	Площадь застройки	м^2	220.34	0.53%
3.	Площадь щебеночного покрытия	м^2	2879.04	6.92%
4.	Площадь покрытия из брусчатки	м^2	57.38	0.14%
5.	Площадь отмостки и крылец зданий	м^2	37.4	0.09%
6.	Площадь озеленения	м^2	37423.74	89.92%
7.	Площадь естественного грунтового покр.	м^2	998.1	2.4%
8.	Плотность застройки	%	0.53	
9.	Плотность озеленения	%	89.92	
10.	Коэффициент использования территории	-	0.1	

ВЕДОМОСТЬ ССЫЛОЧНЫХ И ПРИЛАГАЕМЫХ ДОКУМЕНТОВ

Обозначение	Наименование	Примечание
	ССЫЛОЧНЫЕ	
(ТП РК 100-100 РВ IIIА-2009)	Резервуар для воды прямоугольный монолитный емкостью 100 м3 для IВ, IIВ, IIIВ, IIIА, IVА, IVГ, климатических подрайонов с обычными геологическими условиями	
ТП РК 1-12 ВС СКВ (IВ IIВ IIIВ IIIА IVА IVГ)	Подземная насосная станция для IВ, IIВ, IIIВ, IIIА, IVА, IVГ климатических подрайонов с обычными геологическими условиями	
ТП РК 1-12 ВС СКВ (IВ IIВ IIIВ IIIА IVА IVГ)	Подземная насосная станция для IВ, IIВ, IIIВ, IIIА, IVА, IVГ климатических подрайонов с обычными геологическими условиями	

Изм.	Кол.уч.	Лист	№ док	Подпись	Дата
ГИП		Потякин М.К.			01.19.
Исполнил		Бурумбаев А.С.			01.19.
Проверил		Ширяева Л.Н.			01.19.

68-15/10/2018-ГП

«Строительство распределительных сетей водоснабжения села Успеновка, села Придорожное Федоровского района Костанайской области»

Насосная станция 1-го подъема

Стадия	Лист	Листов
РП	1	

Общие данные

ТОО "СпецСтрой Согласование" г.Актобе

Согласовано

Взам. инв. №

Подп. и дата

Инв. № подл.

Копировал

А3

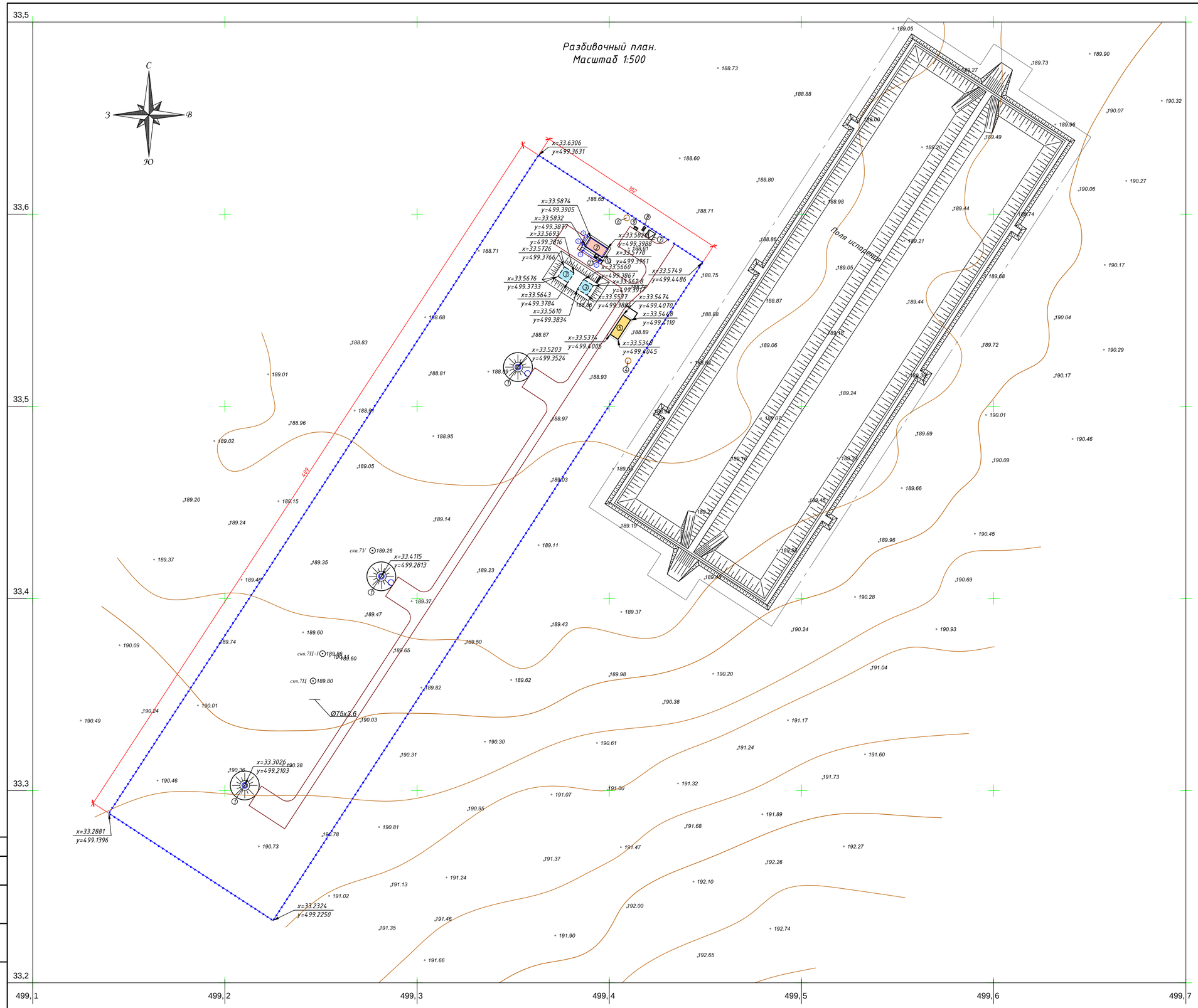

Ведомость зданий и сооружений

№ на плане	Наименование и обозначение	Этажность	Кол-во	Площадь, м²				Строительный объем, м³	
				застройки		общая			
				здания	всего	здания	всего	здания	всего
1	Насосная 1го подъема	–	3	5.5	16.5	3.14	9.42	13.95	41.85
2	Насосная 2го подъема	1	1	45.3	45.3	62.6	62.6	219.1	219.1
3	Резервуар на 100 м3 (ТП РК 100 РВ IIIА-2013)	–	2	41.6	83.2	–	–	180.9	180.9
4	Станция перекачки сбросных вод	–	1	7.1	7.1	–	–	–	–
5	ВОС (4.8х12.0х2.9)	–	2	28.8	57.6	–	–	83.52	167.04
6	Выгреб емк. 3,0м³	–	1	1.76	1.76	–	–	–	–
7	КТП-10/0,4кВ (Комплектной поставки)	–	1	3.45	3.45	–	–	–	–
8	ДЭС (2,275х1,2 м)	–	1	2.73	2.73	–	–	–	–
9	Площадка ТБО (1.5х1.8 м)	–	1	2.7	2.7	–	–	–	–
10	Пожарный щит	–	1	–	–	–	–	–	–
11	Ящик с песком	–	1	–	–	–	–	–	–

УСЛОВНЫЕ ОБОЗНАЧЕНИЯ

- Проектируемое сооружение насосной 1-го подъема
- Проектируемое здание насосной 2-го подъема
- Проектируемые резервуары на 100 м3
- Проектируемые здание КПП
- Проектируемые сооружение СВО
- Проектируемые поля испарения
- Границы участка
- x=31.1291 y=505.4825 — Координаты точек

Примечание:
Принятая система координат – условная.

Изм.	Кол.уч.	Лист	№ док.	Подпись	Дата	68-15/10/2018-ГП			
						«Строительство распределительных сетей водоснабжения села Успеновка, села Придорожное Федоровского района Костанайской области»			
ГИП		Потякин М.К.			01.19.	Насосная станция 1-го подъема	Стадия	Лист	Листов
Исполнил		Бурумбаев А.С.			01.19.		РП	1	
Проверил		Ширяева Л.Н.			01.19.				
						Разбивочный план. Масштаб 1:500	ТОО "СпецСтрой Согласование" г.Актобе		

Согласовано

Взам. инв. №

Подп. и дата

Инв. № подл.

Копировал

А1

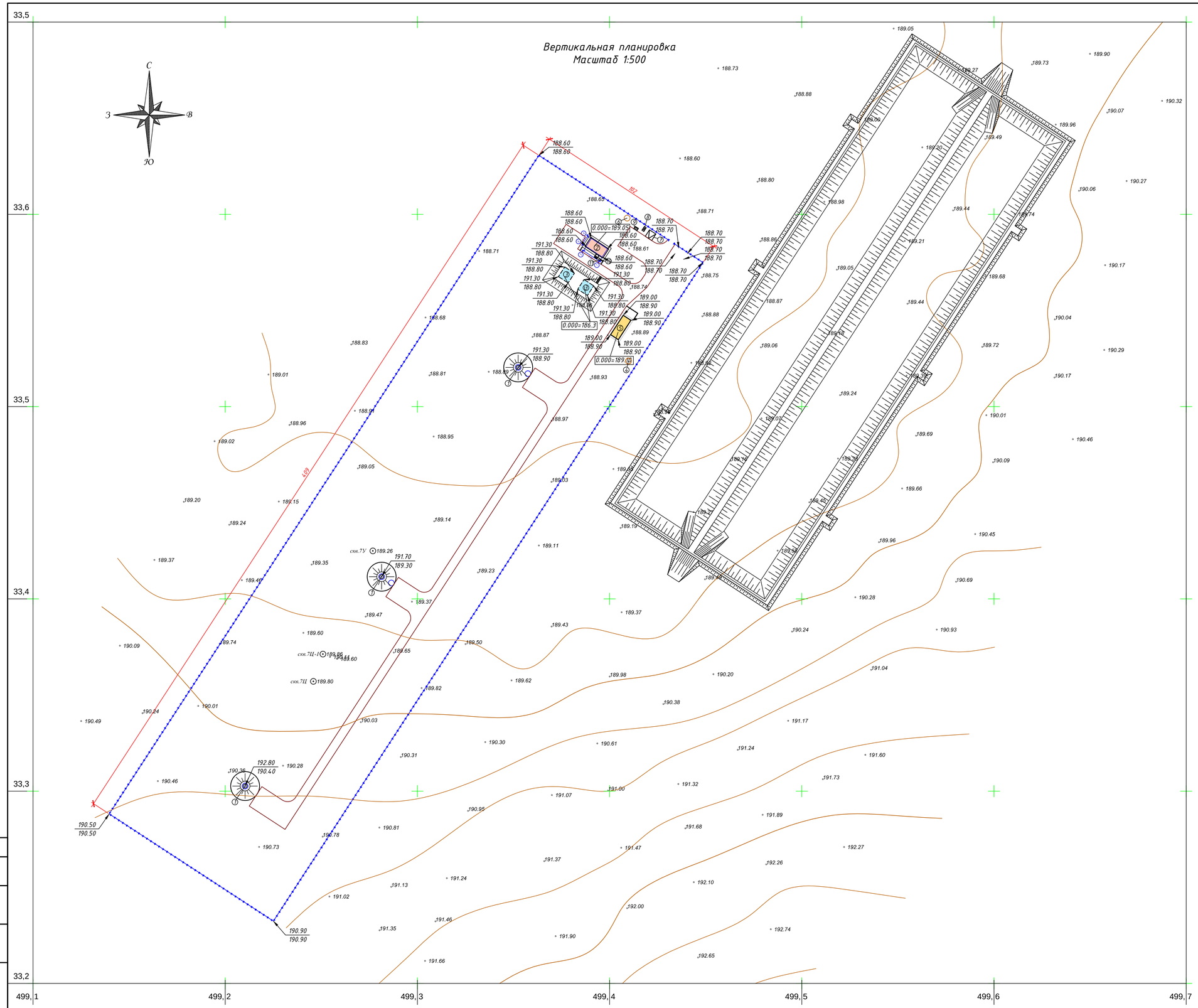

Ведомость зданий и сооружений

№ на плане	Наименование и обозначение	Этажность	Кол-во	Площадь, м²				Строительный объем, м³	
				застройки		общая			
				здания	всего	здания	всего	здания	всего
1	Насосная 1го подъема	-	3	5.5	16.5	3.14	9.42	13.95	41.85
2	Насосная 2го подъема	1	1	45.3	45.3	62.6	62.6	219.1	219.1
3	Резервуар на 100 м3 (ТП РК 100 РВ IIIА-2013)	-	2	41.6	83.2	-	-	180.9	180.9
4	Станция перекачки сбросных вод	-	1	7.1	7.1	-	-	-	-
5	ВОС (4.8х12.0х2.9)	-	2	28.8	57.6	-	-	83.52	167.04
6	Выгреб емк. 3,0м³	-	1	1.76	1.76	-	-	-	-
7	КТП-10/0,4кВ (Комплектной поставки)	-	1	3.45	3.45	-	-	-	-
8	ДЭС (2,275х1,2 м)	-	1	2.73	2.73	-	-	-	-
9	Площадка ТБО (1.5х1.8 м)	-	1	2.7	2.7	-	-	-	-
10	Пожарный щит	-	1	-	-	-	-	-	-
11	Ящик с песком	-	1	-	-	-	-	-	-

УСЛОВНЫЕ ОБОЗНАЧЕНИЯ

- Проектируемое сооружение насосной 1-го подъема
- Проектируемое здание насосной 2-го подъема
- Проектируемые резервуары на 100 м3
- Проектируемые здание КПП
- Проектируемые сооружение СВО
- Проектируемые поля испарения
- Границы участка
- 188.30 / 188.30 — Проектная отметка (красная) / Существующая отметка (черная)
- 1.8 / 43.4 — Уклон в промилях / Расстояние в метрах

Примечание:
Система для высотных отметок принята - условная.

Изм.	Кол.уч.	Лист	№ док.	Подпись	Дата
ГИП		Потякин М.К.			01.19.
Исполнил		Бурумбаев А.С.			01.19.
Проверил		Ширяева Л.Н.			01.19.

68-15/10/2018-ГП

«Строительство распределительных сетей водоснабжения села Успеновка, села Придорожное Федоровского района Костанайской области»

Насосная станция 1-го подъема

Стадия	Лист	Листов
РП	1	

Разбивочный план.
Масштаб 1:500

ТОО "СпецСтрой Согласование" г.Актобе

Согласовано

Взам. инв. №

Подп. и дата

Инв. № подл.

Копировал

А1

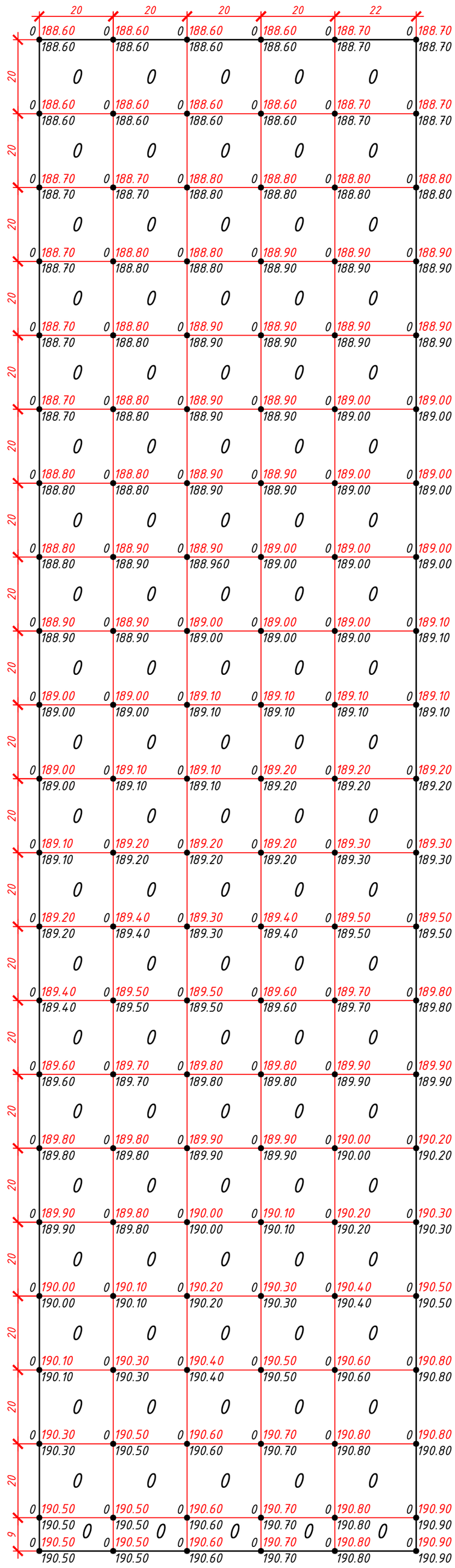
20 20 20 20 22
188.60 188.60 188.60 188.60 188.70 188.70
188.60 188.60 188.60 188.60 188.70 188.70
188.60 188.60 188.60 188.60 188.70 188.70
188.60 188.60 188.60 188.60 188.70 188.70
188.70 188.70 188.80 188.80 188.80 188.80
188.70 188.70 188.80 188.80 188.80 188.80
188.70 188.80 188.80 188.90 188.90 188.90
188.70 188.80 188.80 188.90 188.90 188.90
188.70 188.80 188.90 188.90 188.90 188.90
188.70 188.80 188.90 188.90 188.90 188.90
188.70 188.80 188.90 188.90 189.00 189.00
188.70 188.80 188.90 188.90 189.00 189.00
188.80 188.80 188.90 188.90 189.00 189.00
188.80 188.80 188.90 188.90 189.00 189.00
188.80 188.90 188.90 189.00 189.00 189.00
188.80 188.90 188.960 189.00 189.00 189.00
188.90 188.90 189.00 189.00 189.00 189.10
188.90 188.90 189.00 189.00 189.00 189.10
189.00 189.00 189.10 189.10 189.10 189.10
189.00 189.00 189.10 189.10 189.10 189.10
189.00 189.10 189.10 189.20 189.20 189.20
189.00 189.10 189.10 189.20 189.20 189.20
189.10 189.20 189.20 189.20 189.30 189.30
189.10 189.20 189.20 189.20 189.30 189.30
189.20 189.40 189.30 189.40 189.50 189.50
189.20 189.40 189.30 189.40 189.50 189.50
189.40 189.50 189.50 189.60 189.70 189.80
189.40 189.50 189.50 189.60 189.70 189.80
189.60 189.70 189.80 189.80 189.90 189.90
189.60 189.70 189.80 189.80 189.90 189.90
189.80 189.80 189.90 189.90 190.00 190.20
189.80 189.80 189.90 189.90 190.00 190.20
189.90 189.80 190.00 190.10 190.20 190.30
189.90 189.80 190.00 190.10 190.20 190.30
190.00 190.10 190.20 190.30 190.40 190.50
190.00 190.10 190.20 190.30 190.40 190.50
190.10 190.30 190.40 190.50 190.60 190.80
190.10 190.30 190.40 190.50 190.60 190.80
190.30 190.50 190.60 190.70 190.80 190.80
190.30 190.50 190.60 190.70 190.80 190.80
190.50 190.50 190.60 190.70 190.80 190.90
190.50 190.50 190.60 190.70 190.80 190.90
20 20 20 20

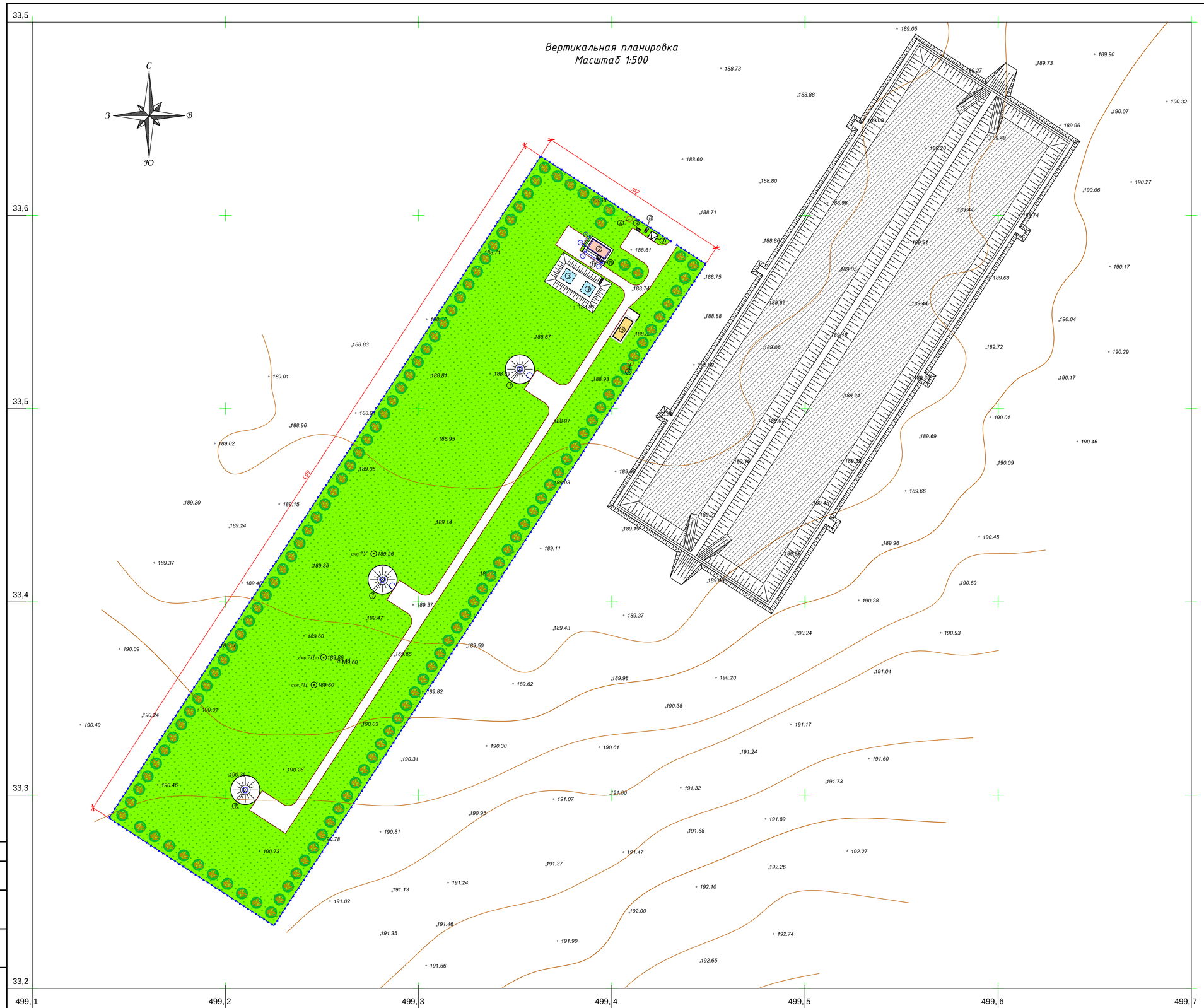

Ведомость зданий и сооружений

№ на плане	Наименование и обозначение	Этажность	Кол-во	Площадь, м²				Строительный объем, м³	
				застройки		общая			
				здания	всего	здания	всего	здания	всего
1	Насосная 1го подъема	–	3	5.5	16.5	3.14	9.42	13.95	41.85
2	Насосная 2го подъема	1	1	45.3	45.3	62.6	62.6	219.1	219.1
3	Резервуар на 100 м3 (ТП РК 100 РВ IIIA-2013)	–	2	41.6	83.2	–	–	180.9	180.9
4	Станция перекачки сбросных вод	–	1	7.1	7.1	–	–	–	–
5	ВОС (4.8х12.0х2.9)	–	2	28.8	57.6	–	–	83.52	167.04
6	Выгреб емк. 3,0м³	–	1	1.76	1.76	–	–	–	–
7	КТП-10/0,4кВ (Комплектной поставки)	–	1	3.45	3.45	–	–	–	–
8	ДЭС (2,275х1,2 м)	–	1	2.73	2.73	–	–	–	–
9	Площадка ТБО (1.5х1.8 м)	–	1	2.7	2.7	–	–	–	–
10	Пожарный щит	–	1	–	–	–	–	–	–
11	Ящик с песком	–	1	–	–	–	–	–	–

УСЛОВНЫЕ ОБОЗНАЧЕНИЯ

- Проектируемое сооружение насосной 1-го подъема
- Проектируемое здание насосной 2-го подъема
- Проектируемые резервуары на 100 м3
- Проектируемые здание КПП
- Проектируемые сооружение СВО
- Проектируемые поля испарения
- Границы участка

ВЕДОМОСТЬ ОБЪЕМОВ РАБОТ

Поз.	Наименование	Ед.изм.	Кол-во
1	Площадь озеленения	кв.м.	37423.74
2	Деревья лиственных пород	шт.	120
3	Ограждение КТПН	п.м.	16.0
4	Основание ДЭС	кв.м.	4,2
5	Металлическое ограждение территории(h=2.0м)	кв.м.	1017.0
6	Мусоросборник емкостью 500 л.	шт.	1

Согласовано

Взам. инв. №

Подп. и дата

Инв. № подл.

						68-15/10/2018-ГП
						«Строительство распределительных сетей водоснабжения села Успеновка, села Придорожное Федоровского района Костанайской области»
Изм.	Кол.уч.	Лист	№ док.	Подпись	Дата	
ГИП		Потякин М.К.			01.19.	Насосная станция 1-го подъема
Исполнил		Бурумбаев А.С.			01.19.	
Проверил		Ширяева Л.Н.			01.19.	

Стадия	Лист	Листов
РП	2	

Разбивочный план. Масштаб 1:500

ТОО "СпецСтрой Согласование" г.Актобе

Копировал

А1

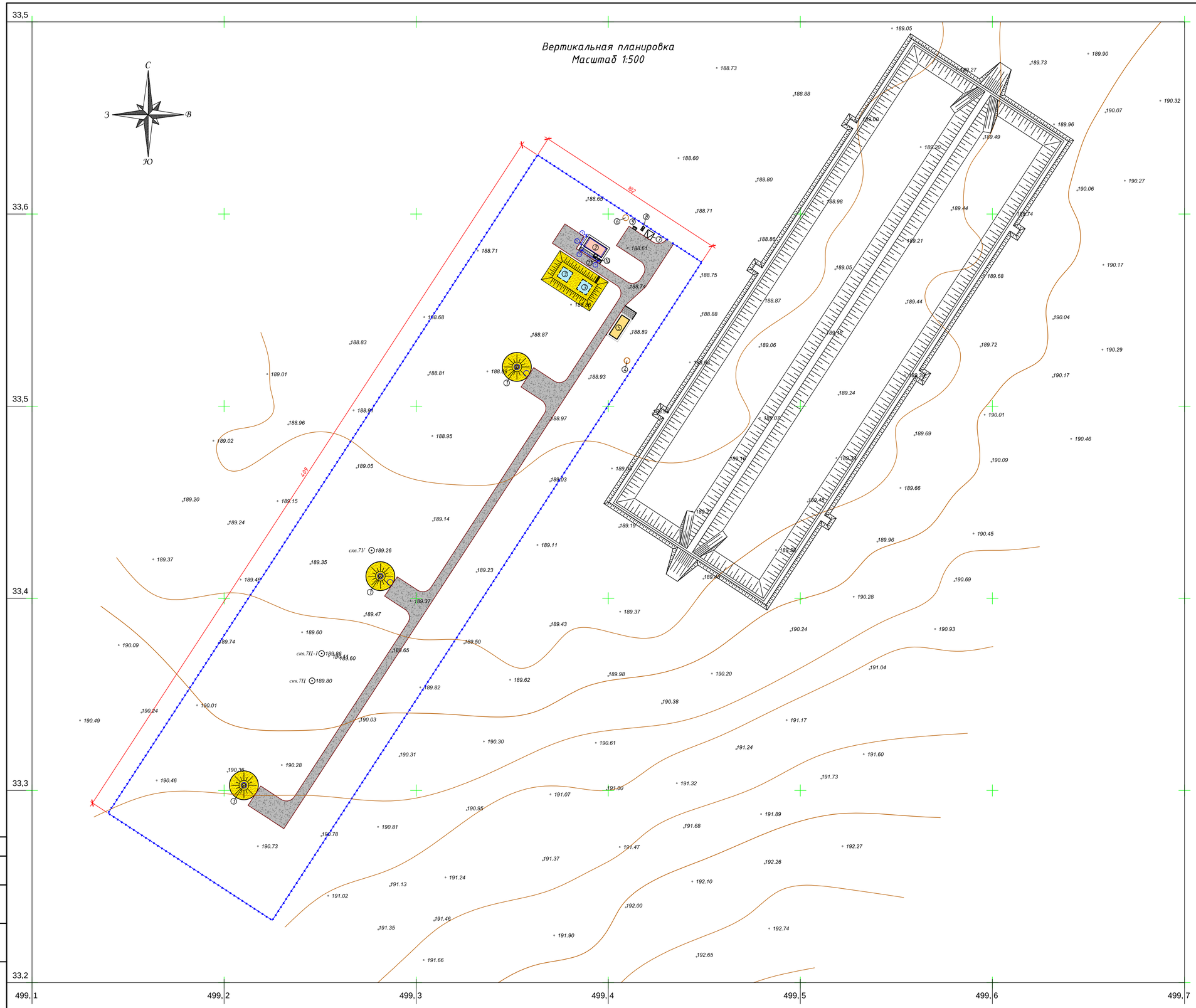

Ведомость зданий и сооружений

№ на плане	Наименование и обозначение	Этажность	Кол-во	Площадь, м²				Строительный объем, м³	
				застройки		общая			
				здания	всего	здания	всего	здания	всего
1	Насосная 1го подъема	–	3	5.5	16.5	3.14	9.42	13.95	41.85
2	Насосная 2го подъема	1	1	45.3	45.3	62.6	62.6	219.1	219.1
3	Резервуар на 100 м3 (ТП РК 100 РВ IIIА-2013)	–	2	41.6	83.2	–	–	180.9	180.9
4	Станция перекачки сбросных вод	–	1	7.1	7.1	–	–	–	–
5	ВОС (4.8х12.0х2.9)	–	2	28.8	57.6	–	–	83.52	167.04
6	Выгреб емк. 3,0м³	–	1	1.76	1.76	–	–	–	–
7	КТП-10/0,4кВ (Комплектной поставки)	–	1	3.45	3.45	–	–	–	–
8	ДЭС (2,275х1,2 м)	–	1	2.73	2.73	–	–	–	–
9	Площадка ТБО (1.5х1.8 м)	–	1	2.7	2.7	–	–	–	–
10	Пожарный щит	–	1	–	–	–	–	–	–
11	Ящик с песком	–	1	–	–	–	–	–	–

УСЛОВНЫЕ ОБОЗНАЧЕНИЯ

- Проектируемое сооружение насосной 1-го подъема
- Проектируемое здание насосной 2-го подъема
- Проектируемые резервуары на 100 м3
- Проектируемые здание КПП
- Проектируемые сооружение СВО
- Проектируемые поля испарения
- Границы участка

ВЕДОМОСТЬ ОБЪЕМОВ РАБОТ

Поз.	Наименование	Ед.изм.	Кол-во
1	Площадь щебеночного покрытия	кв.м.	2879.04
2	Площадь покрытия брусчаткой	кв.м.	57.38
3	Площадь обваловки	кв.м.	998.1
4	Бортовой камень БР 100-30-15	п.м	972.0
5	Бортовой камень БР 100-20-8	п.м	16.0

Согласовано

Взам. инв. №

Подп. и дата

Инв. № подл.

Изм.	Кол.уч.	Лист	№ док.	Подпись	Дата
ГИП			Потякин М.К.		01.19.
Исполнил			Бурумбаев А.С.		01.19.
Проверил			Ширяева Л.Н.		01.19.

68-15/10/2018-ГП

«Строительство распределительных сетей водоснабжения села Успеновка, села Придорожное Федоровского района Костанайской области»

Насосная станция 1-го подъема

Стадия	Лист	Листов
РП	2	

Разбивочный план.
Масштаб 1:500

ТОО "СпецСтрой Согласование" г.Актобе

Копировал

А1

ВЕДОМОСТЬ ТРОТУАРОВ, ДОРОЖЕК И ПЛОЩАДОК

Условное обозначение	Наименование	Длина м.	Ширина м.	Площ. покрытия м2	Бордюр,м	
					Тип	Кол-во
	- Щебеночное покрытие проезда	-	-	2879.04	-	
	- Покрытие тротуаров брусчаткой	-	-	57.38	-	
	- Естественное грунтовое покрытие	-	-	998.1	-	
	-бортовой камень БР 100-30-15				п.м.	972.0
	-бортовой камень БР 100-30-15				п.м.	16.0

ВЕДОМОСТЬ ЭЛЕМЕНТОВ ОЗЕЛЕНЕНИЯ

Обозн. п/п.	Условные обозначения	Наименование и виды насаждений	Ед. изм.	Кол-во	Примечание
1		Газон партерный	$м^2$	37423.74	
2		Деревья лиственные	шт	120	

Согласовано

Взам. инв. №

Подп. и дата

Инв. № подл.

Изм.	Кол.уч.	Лист	№ док	Подпись	Дата
ГИП		Потякин М.К.			01.19.
Исполнил		Бурумбаев А.С.			01.19.
Проверил		Ширяева Л.Н.			01.19.

68-15/10/2018-ГП

«Строительство распределительных сетей водоснабжения села Успеновка, села Придорожное Федоровского района Костанайской области»

Насосная станция 1-го подъема

Стадия	Лист	Листов
РП	7	

Ведомость тротуаров, дорожек и площадок.
Ведомость элементов озеленения

ТОО "СпецСтрой Согласование" г.Актобе

Копировал

А3

Конструкция дорожной одежды на тротуарах

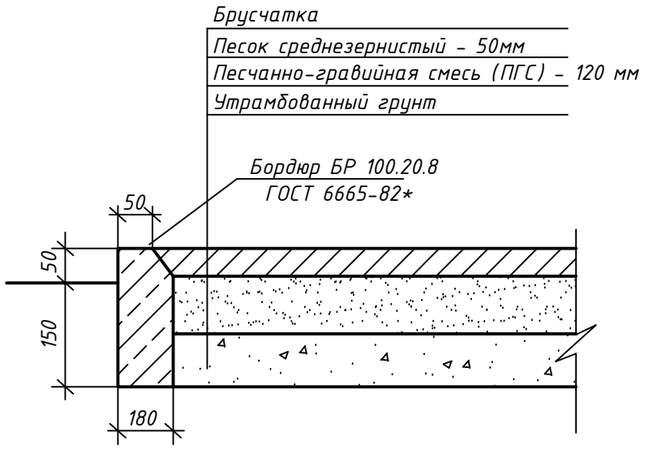

Ведомость объемов работ

№ п/п	Наименование	Един. изм.	Кол-во	Примечание
	Асфальтобетонное покрытие проезда			
1	Снятие растительного слоя	$м^2$	2879.04	
2	Устройство дорожного корыта	$м^2$	2879.04	
3	Устройство подстилающего слоя из ПГС	$м^3$	287.9	
4	Устройство основания из щебня толщиной 150 мм	$м^2$	2879.04	
	Тротуарное покрытие			
5	Снятие растительного слоя	$м^2$	57.38	
6	Устройство дорожного корыта	$м^2$	57.38	
7	Устройство подстилающего слоя из ПГС 120 мм	$м^3$	6.89	
8	Устройство основания из песка среднезернистого 50 мм	$м^3$	2.87	
9	Устройство покрытия из брусчатки	$м^2$	57.38	

Согласовано

Взам. инв. №

Подп. и дата

Инв. № подл.

Изм.	Кол.уч.	Лист	№ док	Подпись	Дата	68-15/10/2018-ГП			
						«Строительство распределительных сетей водоснабжения села Успеновка, села Придорожное Федоровского района Костанайской области»			
ГИП		Потякин М.К.			01.19.	Насосная станция 1-го подъема	Стадия	Лист	Листов
Исполнил		Бурумбаев А.С.			01.19.		РП	8	
Проверил		Ширяева Л.Н.			01.19.				
						Конструкции дорожного покрытия. Ведомость объемов работ	ТОО "СпецСтрой Согласование" г.Актобе		

Копировал

А3

ПРОТИВОПОЖАРНЫЙ ЩИТ

СПЕЦИФИКАЦИЯ

Поз.	Обозначение	Наименование	Кол.	Объем	Примеч.
1.	ГОСТ 8486-86Е	Брус 60х100 мм, L=1800	2	0,011	
2.	ГОСТ 8486-86Е	Обшивка из досок, 1200х800		0,024	δ=25мм
3.	ГОСТ 8486-86Е	Доска 25х100, L=1200	1	0,003	

План

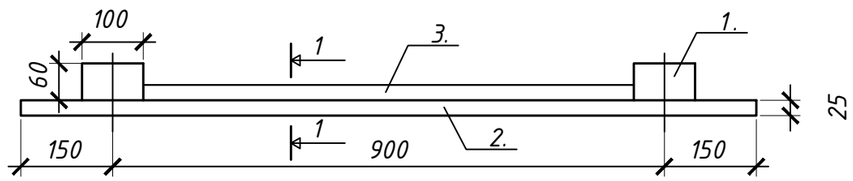

1 – 1

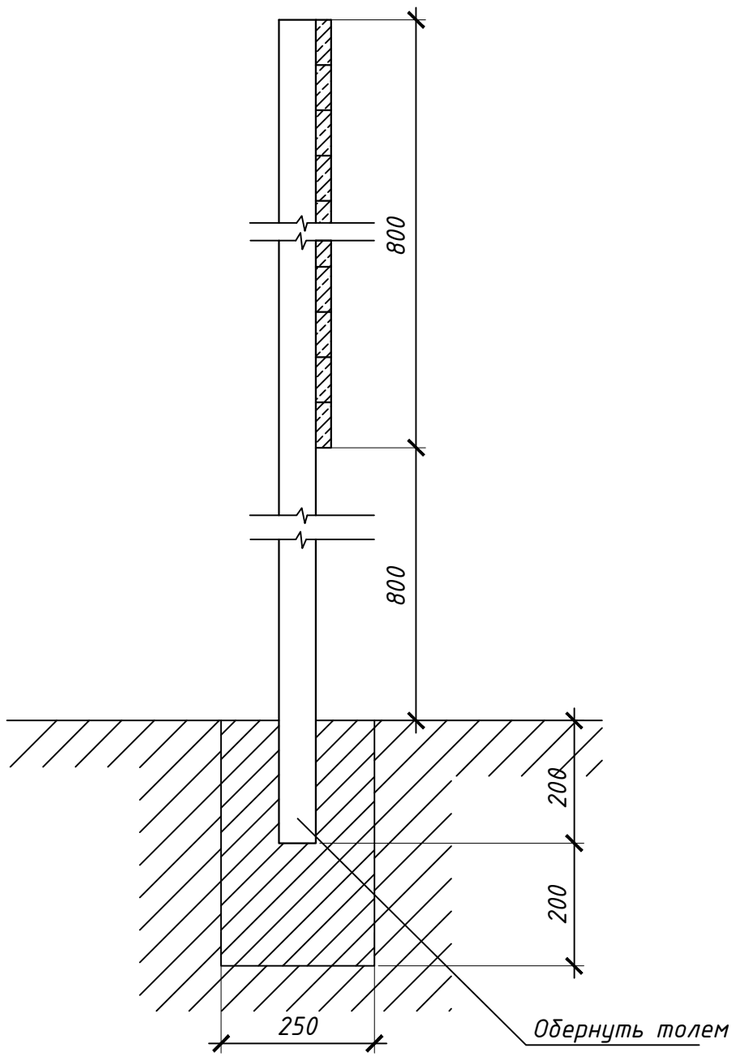

Фасад

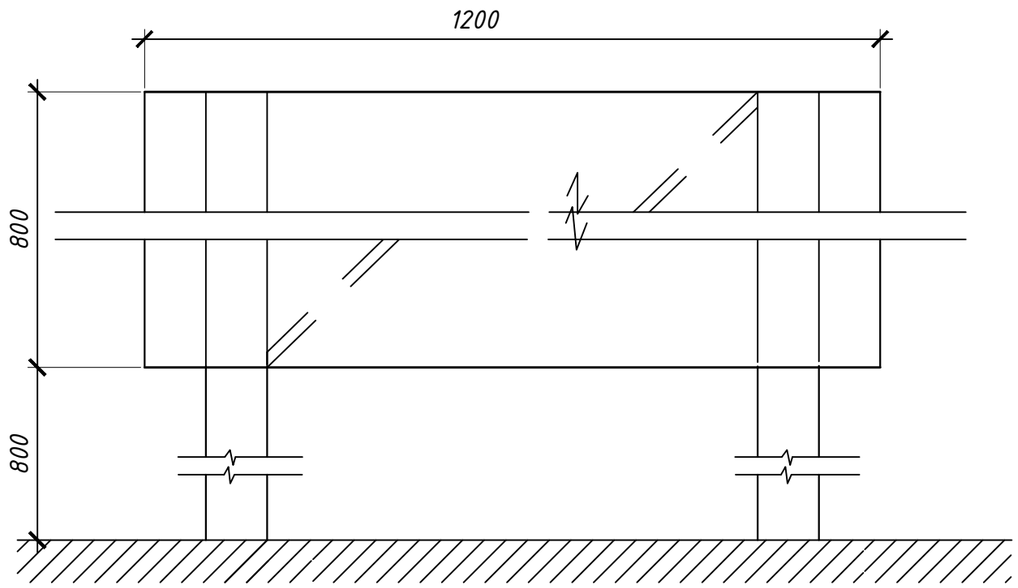

Изм.	Кол.уч.	Лист	№ док	Подпись	Дата	68-15/10/2018-ГП			
						«Строительство распределительных сетей водоснабжения села Успеновка, села Придорожное Федоровского района Костанайской области»			
ГИП		Потякин М.К.			01.19.	Насосная станция 1-го подъема	Стадия	Лист	Листов
Исполнил		Бурумбаев А.С.			01.19.		РП	9	
Проверил		Ширяева Л.Н.			01.19.				
						Противопожарный щит	ТОО "СпецСтрой Согласование" г.Актобе		

Копировал А3

ЯЩИК ДЛЯ ПЕСКА

ФАСАД

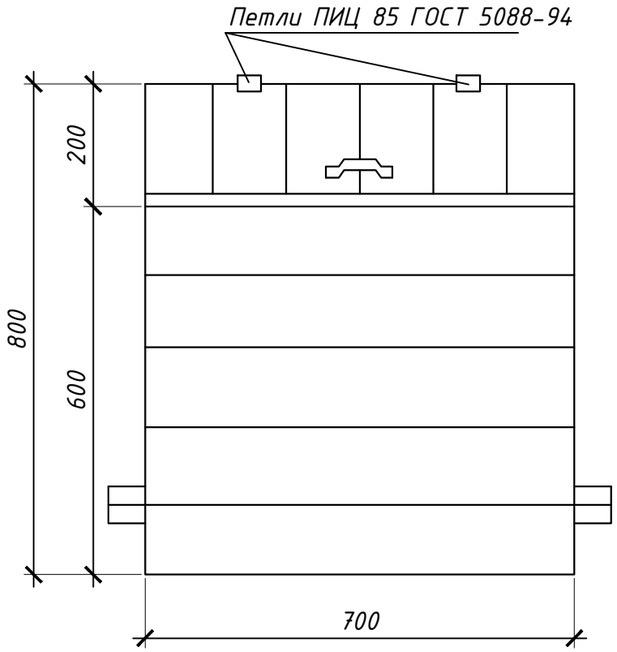

2 - 2

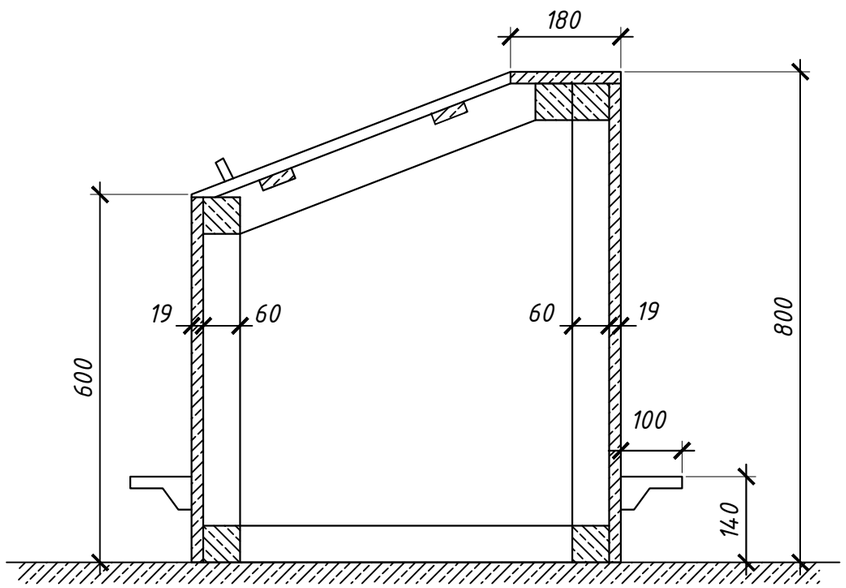

СПЕЦИФИКАЦИЯ

Поз.	Обозначение	Наименование	Кол.	Ед. изм.	Примеч.
1.	ГОСТ 5088-94	Петли металлические	2.	пар	
2.		Ручки металлические	1.	шт	
3.	ГОСТ 4028-63*	Гвозди Ф2 , L=40	0,5	кг	
4.	ГОСТ 8486-86Е	Брусок 60*60	0,018	м3	
5.	ГОСТ 8486-86Е	Доски 25		м3	
6.	ГОСТ 8486-86Е	Доски 19	0,042	м3	

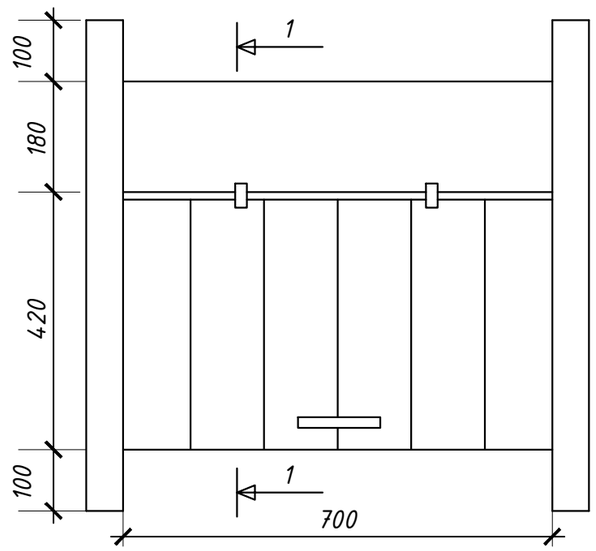

Примечание:
1. Ящик для песка устанавливается на щебеночное основание.
2. Наружняя поверхность ящика окрашивается масляной краской.

						68-15/10/2018-ГП		
						«Строительство распределительных сетей водоснабжения села Успеновка, села Придорожное Федоровского района Костанайской области»		
Изм.	Кол.уч.	Лист	№ док	Подпись	Дата			
ГИП		Потякин М.К.			01.19.	Насосная станция 1-го подъема	Стадия	Лист	Листов
Исполнил		Бурумбаев А.С.			01.19.		РП	10	
Проверил		Ширяева Л.Н.			01.19.				
						Ящик для песка	ТОО "СпецСтрой Согласование" г.Актобе		

Копировал А3

1 – 1

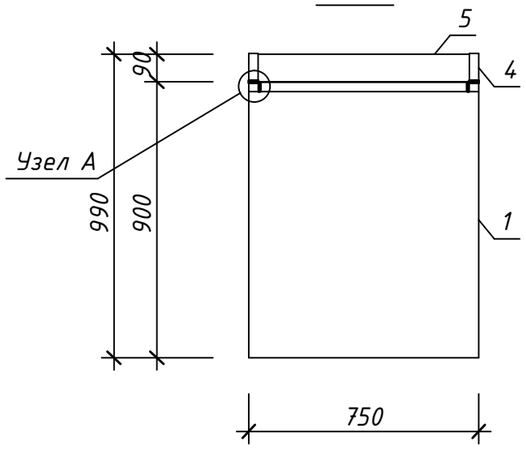

3 – 3

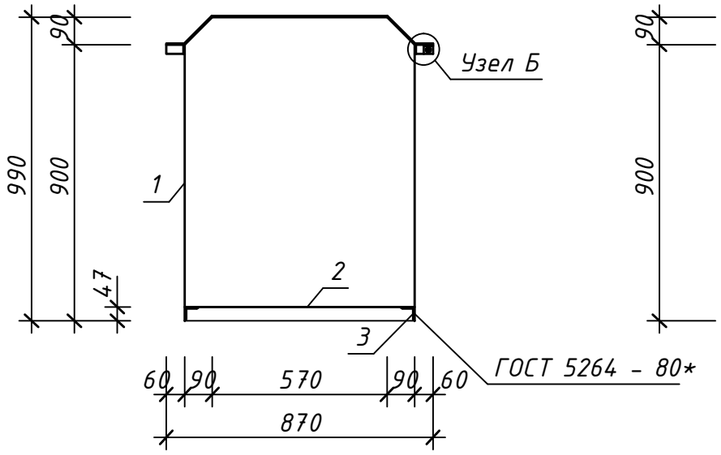

Развертка поз. 1

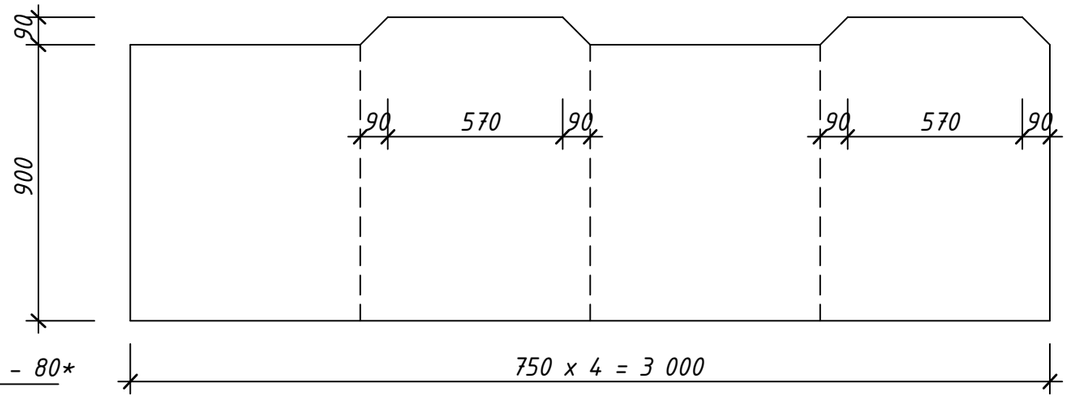

1 – 1

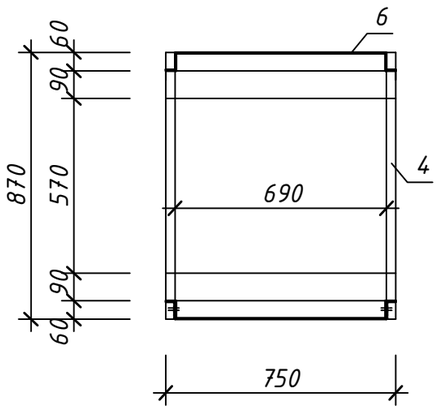

поз. 4

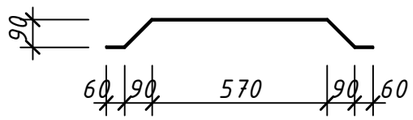

поз. 5

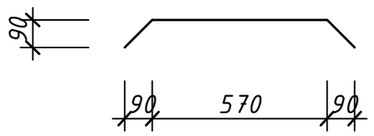

поз. 6

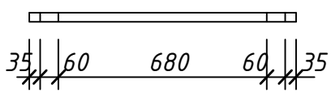

Узел А

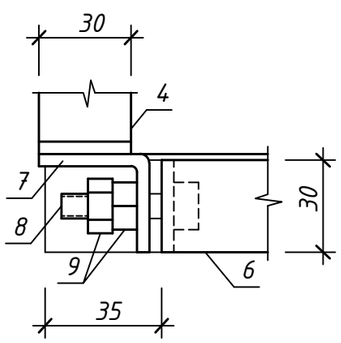

Узел Б

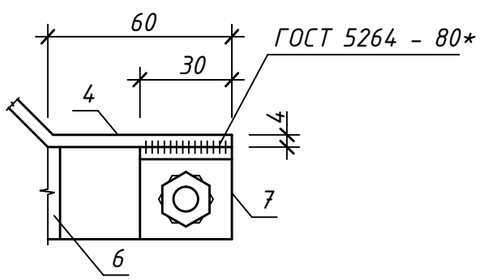

СПЕЦИФИКАЦИЯ ЭЛЕМЕНТОВ МУСОРОСБОРНИКА

Поз.	Обозначение	Наименование	Кол.	Масса ед., кг	Приме-чание
		Детали :			
1	ГОСТ 19903 – 74*	Лист 2.0 х 990 х 3000	1	46.60	
2	ГОСТ 19903 – 74*	Лист 2.0 х 750 х 750	1	8.80	
3	ГОСТ 8509 – 86*	Уголок 45 х 5 х 100	4	1.35	
4	ГОСТ 103 – 86*	Полоса 4 х 30 х 950	2	0.89	
5	ГОСТ 19903 – 74*	Лист 1.0 х 690 х 830	1	4.60	
6	ГОСТ 103 – 86*	Полоса 4 х 30 х 870	2	0.82	
7	ГОСТ 103 – 86*	Полоса 4 х 30 х 70	2	0.07	
8	ГОСТ 7798 – 70*	Болт М12	2	0.035	
9	ГОСТ 5915 – 70*	Гайка М12	4	0.024	

1. Мусоросборник устанавливается на основание из бетона класса В7.5 толщиной 100 мм.
2. Поверхность мусоросборника окрашивается масляной краской.

Изм.	Кол.уч.	Лист	№ док	Подпись	Дата	68-15/10/2018-ГП			
						«Строительство распределительных сетей водоснабжения села Успеновка, села Придорожное Федоровского района Костанайской области»			
ГИП		Потякин М.К.			01.19.	Насосная станция 1-го подъема	Стадия	Лист	Листов
Исполнил		Бурумбаев А.С.			01.19.		РП	11	
Проверил		Ширяева Л.Н.			01.19.				
						Мусоросборник емкостью 500 л.	ТОО "СпецСтрой Согласование" г.Актобе		

Копировал

А3

Площадка для мусорных контейнеров

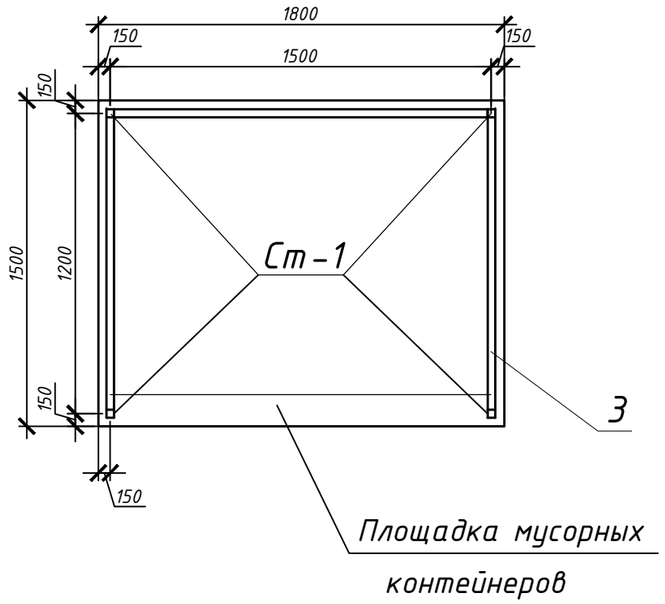

Спецификация

Марка поз	Обозначение	Наименование	Кол. шт	Масса ед кг	Приме-чание
		Ограждение площадки мусорных контейнеров			
Ст.1		Стойка Ст.1	4	30.47	121.88
1	ГОСТ8509-93	Уголок50х5 L=8.0 мп	-	-	30.16
2	ГОСТ8509-93	Уголок50х5 L=100 мм	12	0.38	4.56
3	ГОСТ24045-94	Профлист С10-899-0,6м²,	-	-	6.2 м²
		Материалы			
		Бетон кл.В15, W4			0.30м3.
		Стойка Ст.1	1	30.47	
4	ГОСТ8639-82	Труба квадр.80х5.0 L=2550мм	1	30.0	30.0
5	ГОСТ19903-74	- 110х5 L=110мм	1	0.47	0.47
		Площадка мусорных контейнеров(1.5х4.0м)	1		
		Бетон класса В15 толщ. 150мм	-	-	0.4м3
		Подготовка из щебня-100мм	-	-	0.3м3

Фрагмент ограждения

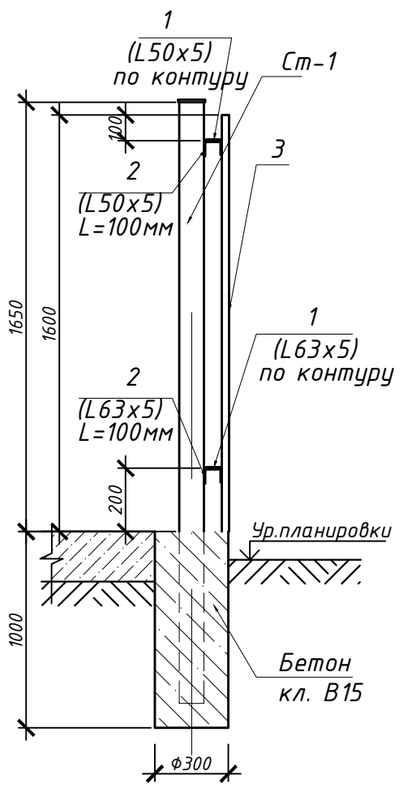

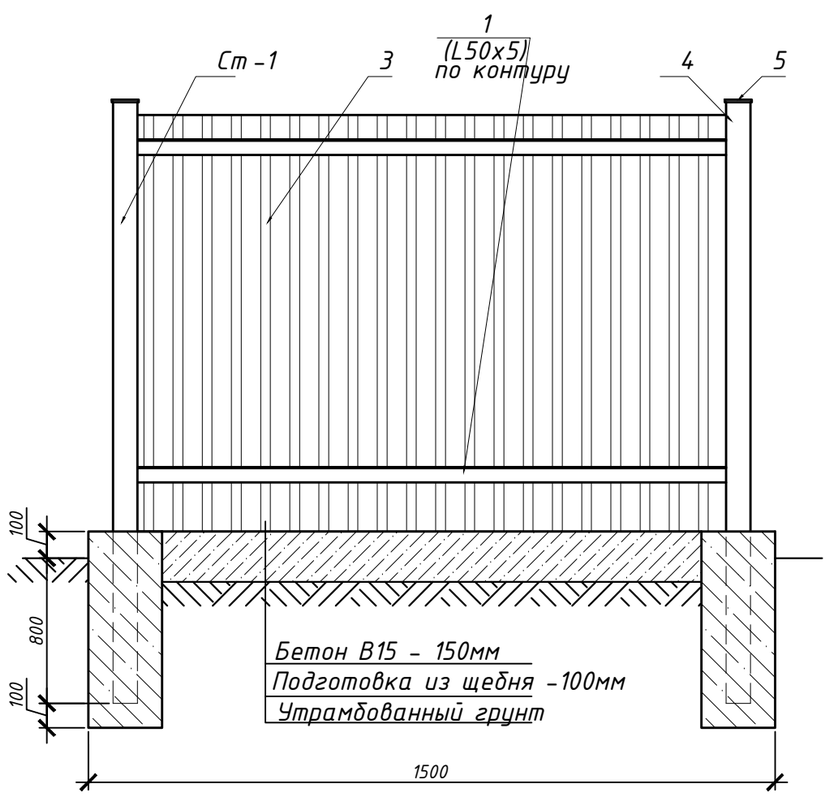

1. Площадка для мусорных контейнеров размерами 1.5х1.8м выполнена из бетона класса В15 толщиной 200мм по щебеночной подготовке толщиной 100мм.

2. На площадке устанавливаются металлические контейнеры с крышкой размерами 820х820х1100мм

3.Площадка с трех сторон ограждается профлистом.

4. Все металлические конструкции окрасить двумя слоями эмали ПФ-113 по слою грунтовки ГФ-021 по ГОСТ 25129-82.

5. Сварку производить электродами Э-42 по ГОСТ 9467-86*

Согласовано

Взам. инв. №

Подп. и дата

Инв. № подл.

Изм.	Кол.уч.	Лист	№ док	Подпись	Дата	68-15/10/2018-ГП			
						«Строительство распределительных сетей водоснабжения села Успеновка, села Придорожное Федоровского района Костанайской области»			
ГИП		Потякин М.К.			01.19.	Насосная станция 1-го подъема	Стадия	Лист	Листов
Исполнил		Бурумбаев А.С.			01.19.		РП	12	
Проверил		Ширяева Л.Н.			01.19.				
						Площадка для мусорных контейнеров	ТОО "СпецСтрой Согласование" г.Актобе		

Копировал

А3

Фундамент Фм-2
Масштаб 1:50

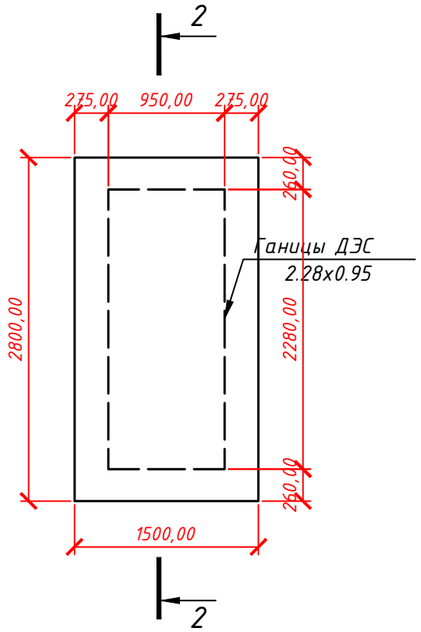

Сетка С-1
Масштаб 1:100

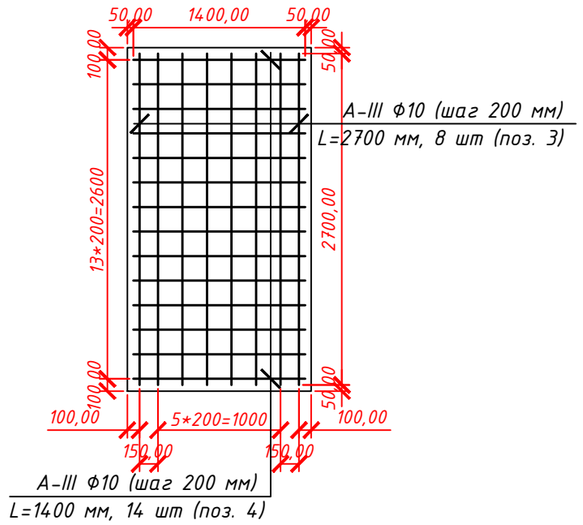

Сечение 2-2
Масштаб 1:20

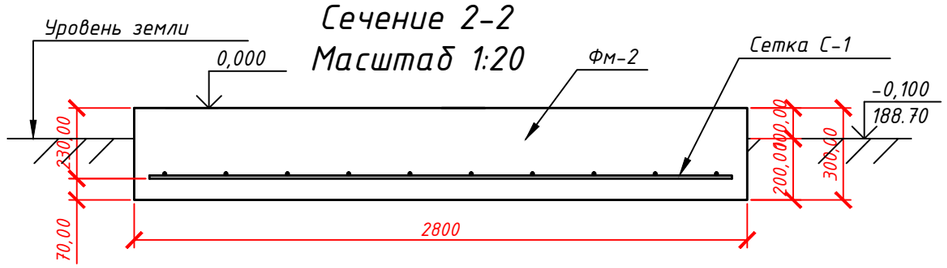

СПЕЦИФИКАЦИЯ ЭЛЕМЕНТОВ ФУНДАМЕНТА ПОД БЛОЧНО-МОДУЛЬНУЮ КОТЕЛЬНУЮ

ПОЗ.	ОБОЗНАЧЕНИЕ	НАИМЕНОВАНИЕ	КОЛ.	МАССА ЕД.,КГ.	ПРИМЕЧ.
		Фундамент Фм-2			
1	ГОСТ 10060-2012	Бетон В15, V = 1.26 м3			
		Щебеночное основание			
2	ГОСТ 22263-76	Шебень фр. 20-40 мм, V = 0.42 м3			
		Сетка С-1			
3	ГОСТ 5781-82*	Арматура А-III ф10, L= 2700 мм	8	1.67	
4	ГОСТ 5781-82*	Арматура А-III ф10, L= 1400 мм	14	0.86	
		Отмостка			
5	ГОСТ 10060-2012	Бетон В7.5, V = 0.9 м3			толщ. 100мм
6	ГОСТ 22263-76	Шебень фр. 20-30 мм, V = 0.9 м3			толщ. 100мм

1. Вокруг основания ДЭС выполнить отмостку шириной 1.0м с уклоном i=0.03 из бетона кл В7.5 100 мм по щебеночной подготовке фракцией 20-30 мм толщиной 100 мм.
2. При обратной засыпке вокруг фундамента послойно (200мм). Объемный вес уплотненного грунта ~1.5т/м3.
3. Боковые поверхности фундаментов соприкасающихся с грунтом, обмазать горячим битумом за 2 раза.
4. Под подошвой фундамента выполнить подготовку из щебня фр. 20-40 мм толщиной 100 мм.

Изм.	Кол.уч.	Лист	№ док	Подпись	Дата	68-15/10/2018-ГП			
						«Строительство распределительных сетей водоснабжения села Успеновка, села Придорожное Федоровского района Костанайской области»			
ГИП		Потякин М.К.			01.19.	Насосная станция 1-го подъема	Стадия	Лист	Листов
Исполнил		Бурумбаев А.С.			01.19.		РП	13	
Проверил		Ширяева Л.Н.			01.19.				
						Основание ДЭС	ТОО "СпецСтрой Согласование" г.Актобе		

Согласовано

Взам. инв. №

Подп. и дата

Инв. № подл.

Копировал

А3

Схема ограждения насосной станции 1-го подъема (ОГ-1)
Масштаб 1:20

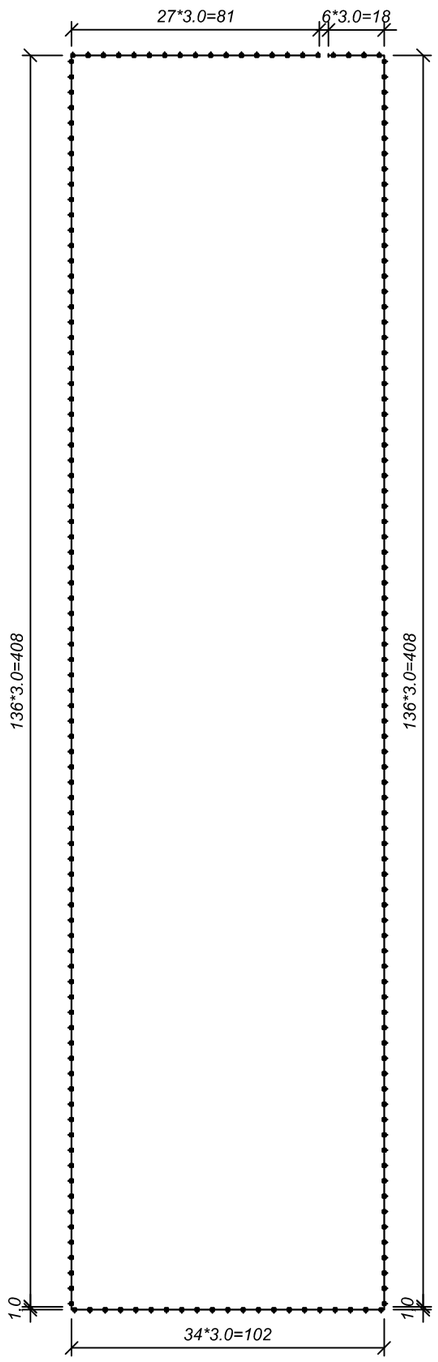

Спецификация

Марка поз.	Обозначение	Наименование	Кол. шт. / ОГ-1	Масса ед. кг.	Приме-чание
		Ограждение территории			
Ст-1	ГП-5	Стойка Ст-1	342	61.27	
1	ГП-5	Панель ограждения 3.0м, шт/мп	339 / 1017	87.1	
2	ГП-5	Панель ограждения 1.0м	2	41.86	
3	ГП-6	Ворота В-1	1	135.2	
4	ГОСТ 285-69	Колючая проволока ,мп	4080	0.095кг	387.6 кг
		Материалы:			
5		Бетон кл.В15, м3	23.94м3		

Изм.	Кол.уч.	Лист	№ док	Подпись	Дата
ГИП		Потякин М.К.			01.19.
Исполнил		Бурумбаев А.С.			01.19.
Проверил		Ширяева Л.Н.			01.19.

68-15/10/2018-ГП

«Строительство распределительных сетей водоснабжения села Успеновка, села Придорожное Федоровского района Костанайской области»

Насосная станция 1-го подъема

Стадия	Лист	Листов
РП	14	

Схема ограждения насосной станции 2-го подъема (ОГ-1)

ТОО "СпецСтрой Согласование" г.Актобе

Согласовано

Взам. инв. №

Подп. и дата

Инв. № подл.

Копировал

А3

Ограждение с насадкой.

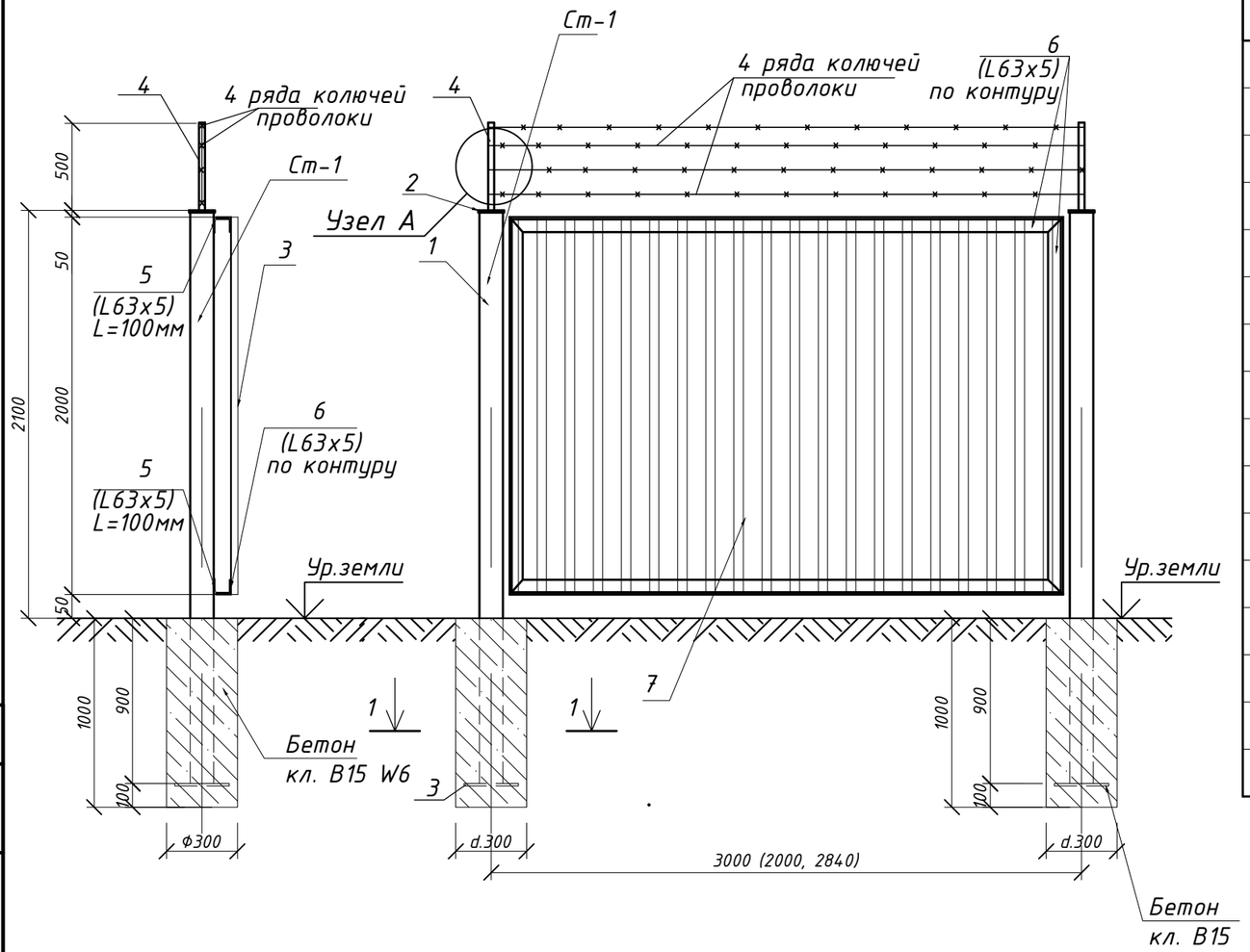

1-1

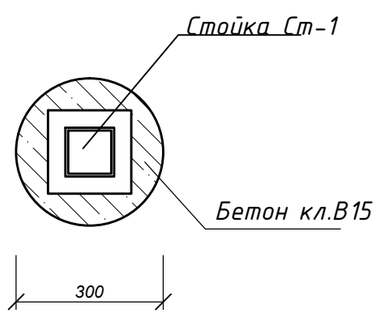

1. Все металлические конструкции окрасить двумя слоями эмали ПФ -113, по слою грунтовки ГФ - 021 ГОСТ 25129 - 82*.
2. Сварку вести электродами типа Э - 42.

Спецификация

Марка поз.	Обозначение	Наименование	Кол. шт.	Масса ед. кг.	Приме-чание
		Ограждение территории			
Ст-1		Стойка Ст-1		61.27	
1	ГОСТ 8639-82	Труба квадр.100х6,0 L=3100мм	1	54.9	54.9
2	ГОСТ 19903-74	- 110х5 L=110мм	1	0.47	0.47
3	ГОСТ 19903-74	- 250х8 L=250мм	1	3.9	3.9
4	ГОСТ 19903-74	- 50х5 L=500мм	1	1.0	1.0
5	ГОСТ 8509-93	L63х5, L=100мм	2	0.5	1.0
		Панель ограждения 3.0м		87.1	
6	ГОСТ 8509-93	L63х5, Lобщ.=10.0мп	-	-	48.1
7	ГОСТ 24045-94	Профлист С10-1000-0,7, S=6.0м2	-	-	39.0
		Панель ограждения 1.0м		41.86	
8	ГОСТ 8509-93	L63х5, Lобщ.=6.0мп	-	-	28.86
9	ГОСТ 24045-94	Профлист С10-1000-0,7, S=2.0 м2	-	-	13.0

Согласовано

Взам. инв. №

Подп. и дата

Инв. № подл.

Изм.	Кол.уч.	Лист	№ док	Подпись	Дата
ГИП		Потякин М.К.			01.19.
Исполнил		Бурумбаев А.С.			01.19.
Проверил		Ширяева Л.Н.			01.19.

68-15/10/2018-ГП

«Строительство распределительных сетей водоснабжения села Успеновка, села Придорожное Федоровского района Костанайской области»

Насосная станция 1-го подъема

Стадия	Лист	Листов
РП	15	

Ограждение с насадкой Н=2,5м. Стойка Ст-1. Панель ограждения.

ТОО "СпецСтрой Согласование" г.Актобе

Копировал

А3

Ограждение с насадкой.

Ворота В-1

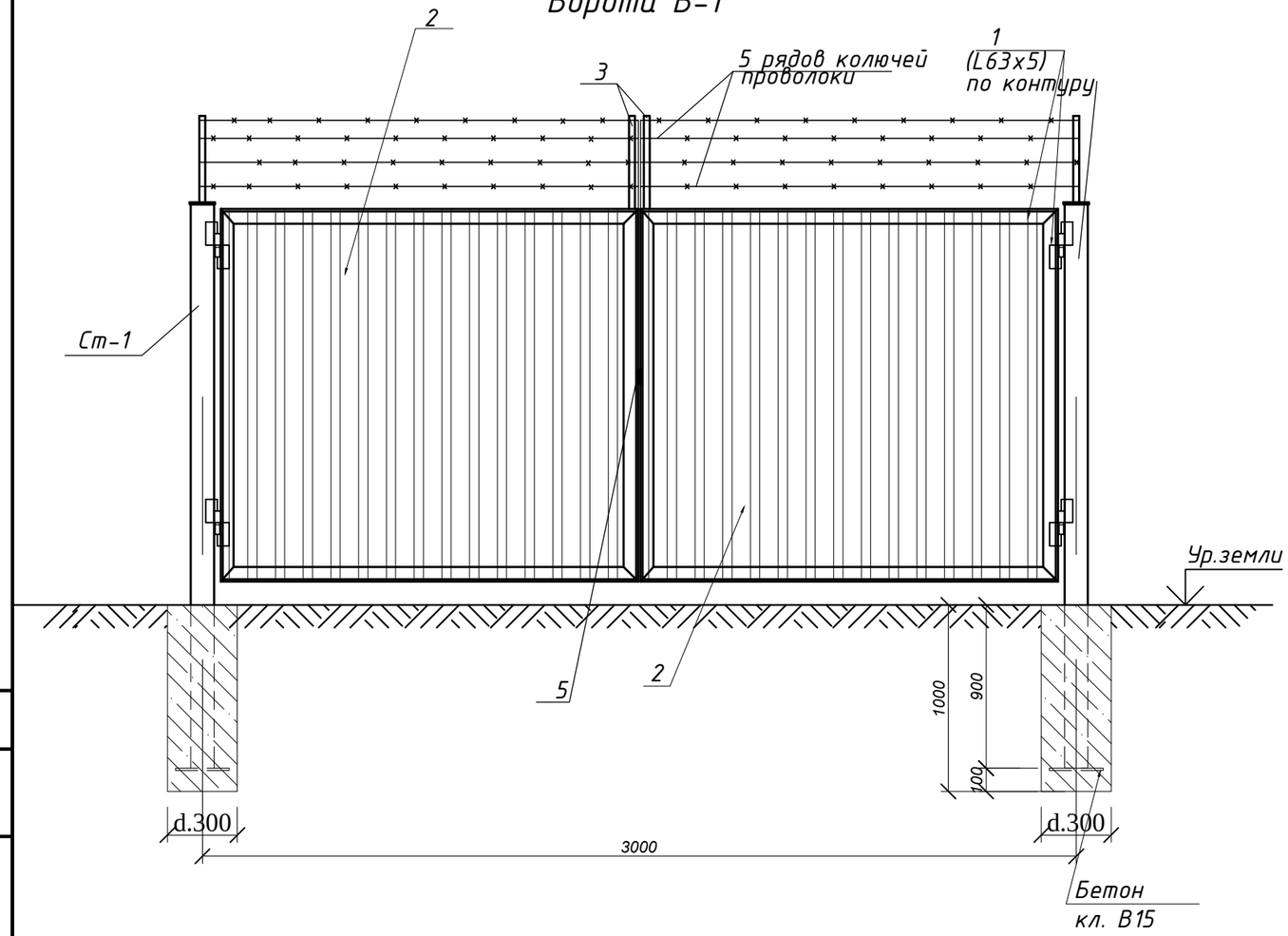

поз.5

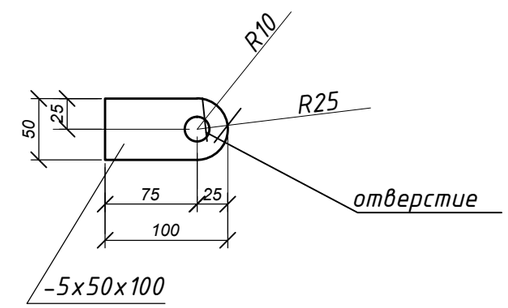

Спецификация

Марка поз.	Обозначение	Наименование	Кол. шт.	Масса ед. кг.	Приме-чание
		Ворота В-1		135.2	
1	ГОСТ 8509-93	L63x5, Lобщ.=14.0мп	-	-	67.3
2	ГОСТ 24045-94	Профлист С10-1000-0,7, S=5.68м2	-	-	37.0
3	ГОСТ 19903-74	- 50x5 L=500мм	4	1.0	4.0
4	ГП-8	Навес	4	6.63	26.52
5	ГОСТ 19903-74	Петля	2	0.2	0.4

1. Все металлические конструкции окрасить двумя слоями эмали ПФ -113, по слою грунтовки ГФ - 021 ГОСТ 25129 - 82*.
2. Сварку вести электродами типа Э - 42.

Изм.	Кол.уч.	Лист	№ док	Подпись	Дата	68-15/10/2018-ГП			
						«Строительство распределительных сетей водоснабжения села Успеновка, села Придорожное Федоровского района Костанайской области»			
ГИП		Потякин М.К.			01.19.	Насосная станция 1-го подъема	Стадия	Лист	Листов
Исполнил		Бурумбаев А.С.			01.19.		РП	16	
Проверил		Ширяева Л.Н.			01.19.				
						Ограждение с насадкой. Ворота В-1	ТОО "СпецСтрой Согласование" г.Актобе		

Согласовано

Взам. инв. №

Подп. и дата

Инв. № подл.

Копировал

А3

Навес

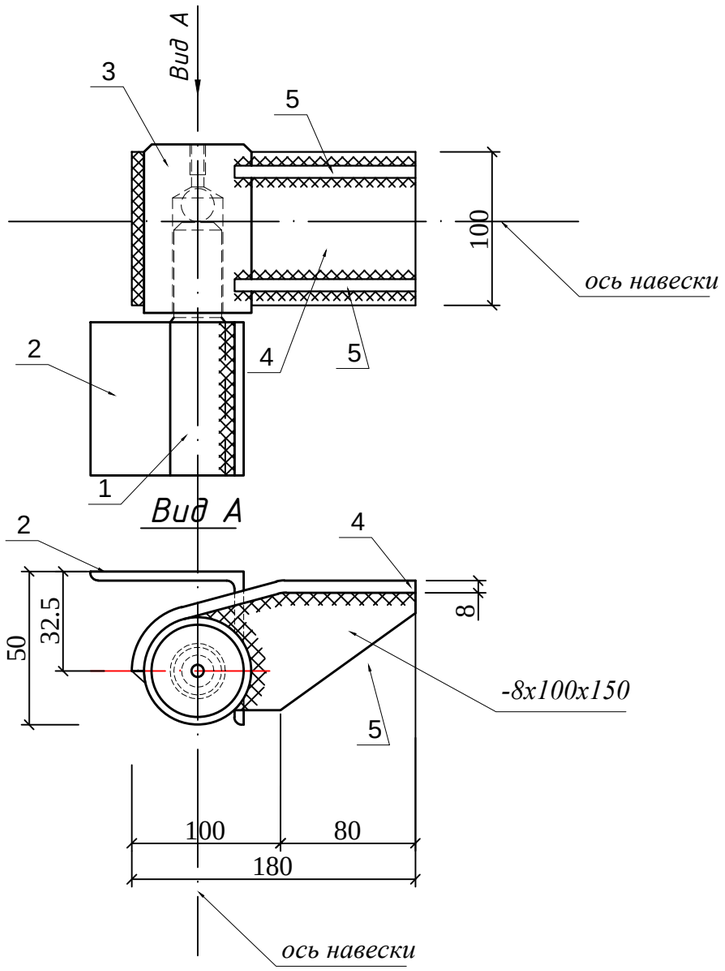

Заготовки навеса

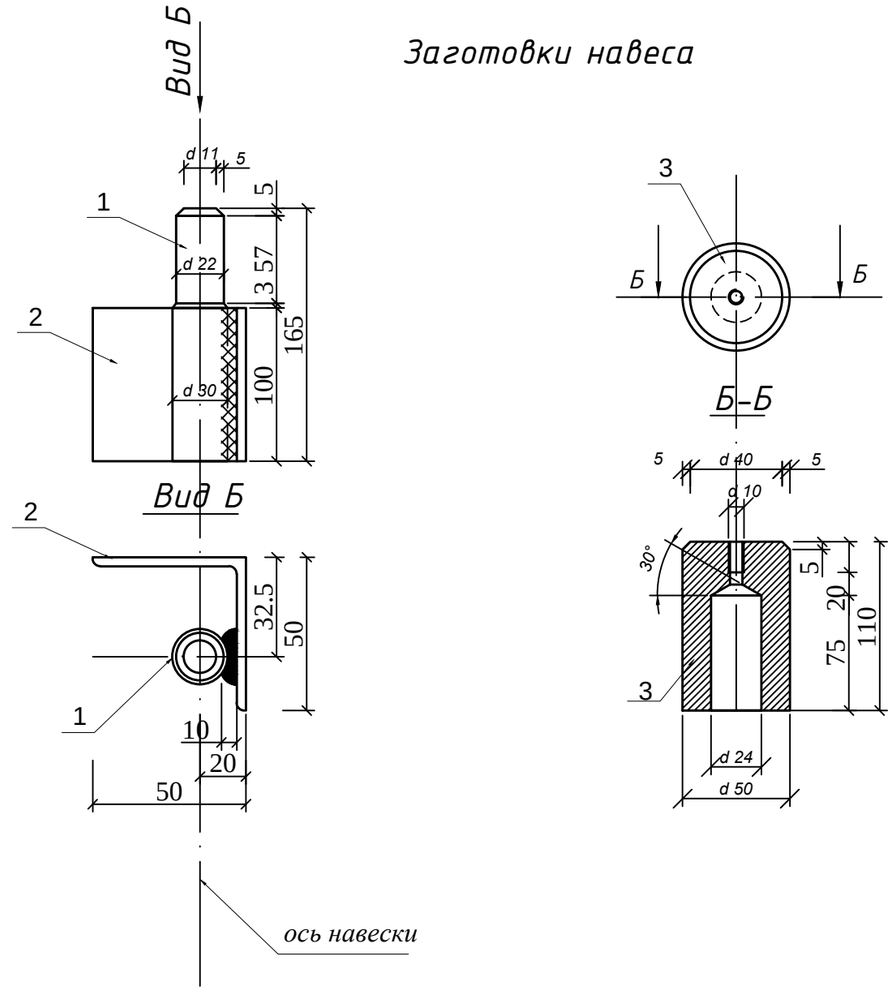

Спецификация

Марка по проекту	Обозначение	Наименование	Кол. шт.	Масса ед. кг	Приме-чание
		Навес	1	6,63	6,63 кг
1	ГОСТ21357-87	Ст 08Г2ДНФЛ	1	0,9	0,9 кг
2	ГОСТ8509-93	уголок 5х50х50 L= 100мм	1	0,38	0,38 кг
3	ГОСТ21357-87	Ст 08Г2ДНФЛ	1	2,2	2,2 кг
4	ГОСТ19903-74	лист 8х100х200 мм	1	1.27	1,27 кг
5	ГОСТ19903-74	лист 8х100х150 мм	2	0,94	1,88 кг

Изм.	Кол.уч.	Лист	№ док	Подпись	Дата	68-15/10/2018-ГП			
						«Строительство распределительных сетей водоснабжения села Успеновка, села Придорожное Федоровского района Костанайской области»			
ГИП		Потякин М.К.			01.19.	Насосная станция 1-го подъема	Стадия	Лист	Листов
Исполнил		Бурумбаев А.С.			01.19.		РП	17	
Проверил		Ширяева Л.Н.			01.19.				
						Навес. Спецификация	ТОО "СпецСтрой Согласование" г.Актобе		

Согласовано

Взам. инв. №

Подп. и дата

Инв. № подл.

Копировал

А3

Фундамент Фм-1
Масштаб 1:50

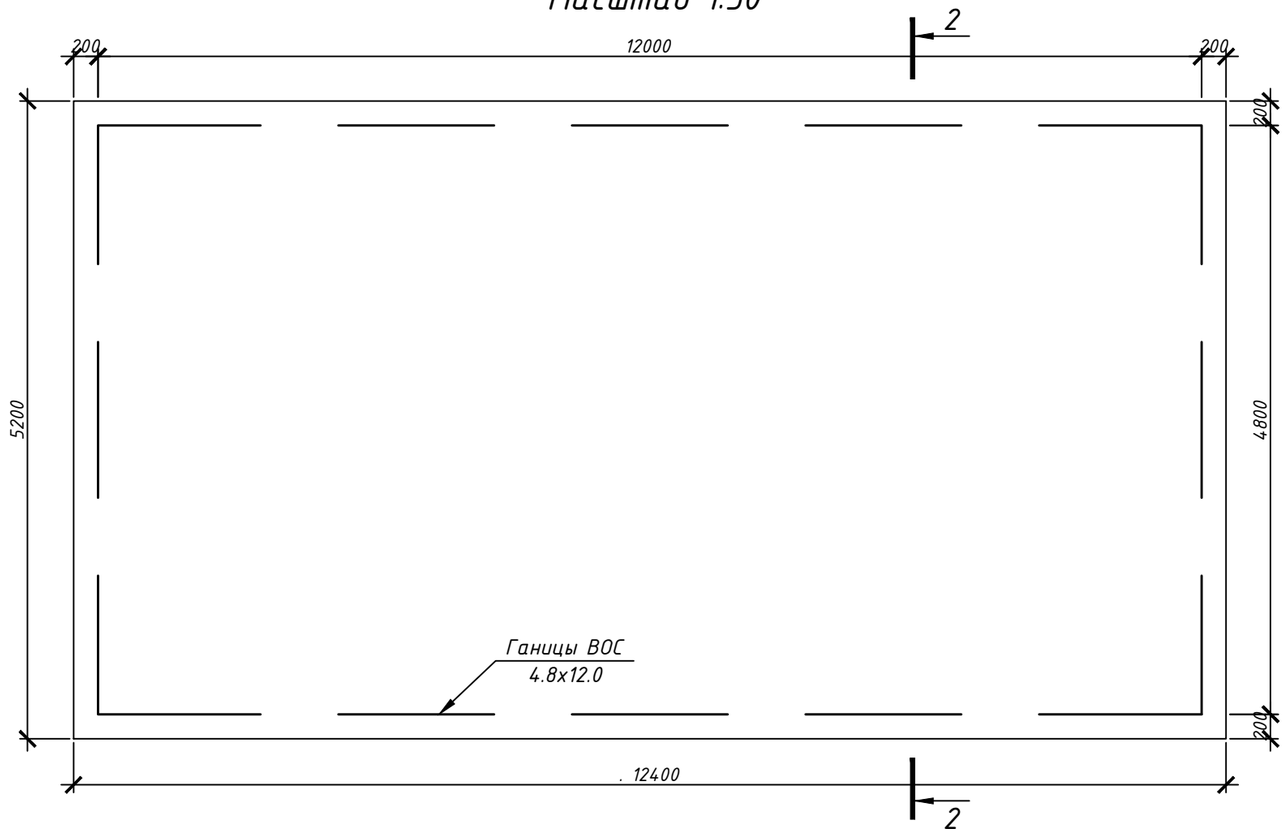

Сетка С-1
Масштаб 1:100

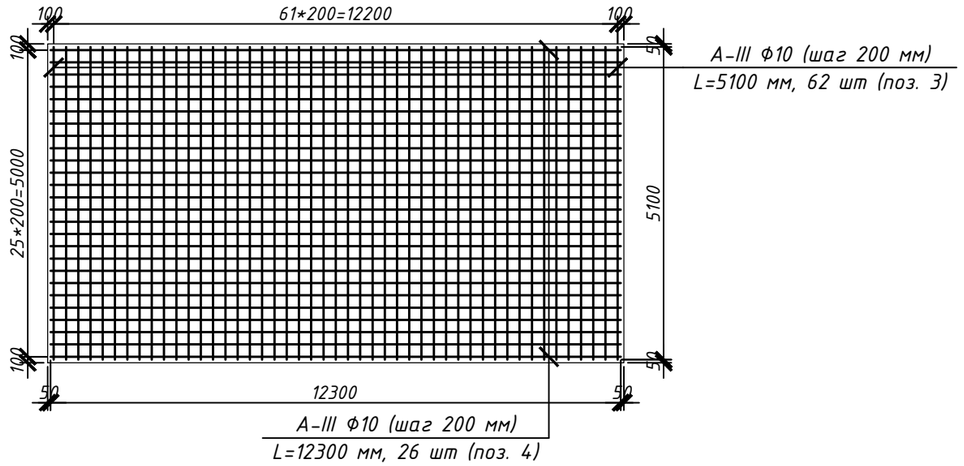

Сечение 2-2
Масштаб 1:20

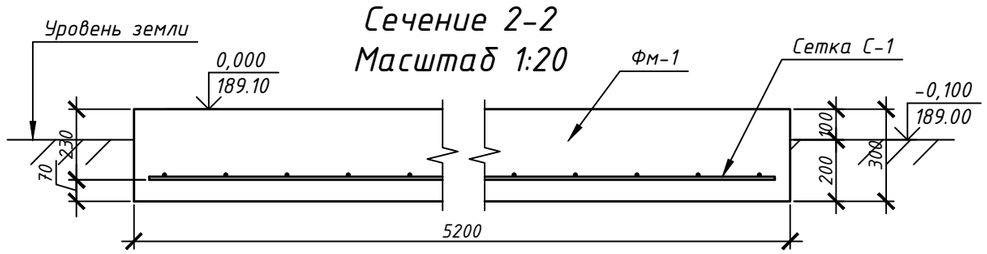

СПЕЦИФИКАЦИЯ ЭЛЕМЕНТОВ ФУНДАМЕНТА ПОД БЛОЧНО-МОДУЛЬНУЮ КОТЕЛЬНУЮ

ПОЗ.	ОБОЗНАЧЕНИЕ	НАИМЕНОВАНИЕ	КОЛ.	МАССА ЕД.,КГ.	ПРИМЕЧ.
		Фундамент Фм-2			
1	ГОСТ 10060-2012	Бетон В15, V = 19.3 м3			
		Щебеночное основание			
2	ГОСТ 22263-76	Шебень фр. 20-40 мм, V = 6.5 м3			
		Сетка С-1			
3	ГОСТ 5781-82*	Арматура А-III ф10, L= 5100 мм	62	3.15	
4	ГОСТ 5781-82*	Арматура А-III ф10, L= 12300 мм	26	7.65	
		Отмостка			
5	ГОСТ 10060-2012	Бетон В7.5, V = 3.5 м3			толщ. 100мм
6	ГОСТ 22263-76	Шебень фр. 20-30 мм, V = 3.5 м3			толщ. 100мм

1. Вокруг основания ВОС выполнить отмостку шириной 1.0м с уклоном i=0.03 из бетона кл В7.5 100 мм по щебеночной подготовке фракцией 20-30 мм толщиной 100 мм.
2. При обратной засыпке вокруг фундамента послойно (200мм). Объемный вес уплотненного грунта ~1.5т/м3.
3. Боковые поверхности фундаментов соприкасающихся с грунтом, обмазать горячим битумом за 2 раза.
4. Под подошвой фундамента выполнить подготовку из щебня фр. 20-40 мм толщиной 100 мм.

Изм.	Кол.уч.	Лист	№ док	Подпись	Дата	68-15/10/2018-ГП			
						«Строительство распределительных сетей водоснабжения села Успеновка, села Придорожное Федоровского района Костанайской области»			
ГИП		Потякин М.К.			01.19.	Насосная станция 1-го подъема	Стадия	Лист	Листов
Исполнил		Бурумбаев А.С.			01.19.		РП	18	
Проверил		Ширяева Л.Н.			01.19.	Основание водопроводно очистного сооружения	ТОО "СпецСтрой Согласование" г.Актобе		

Согласовано

Взам. инв. №

Подп. и дата

Инв. № подл.

Копировал

А3