РЕСПУБЛИКА КАЗАХСТАН

Лицензия № 17021519

ТОО "СПЕЦСТРОЙ СОГЛАСОВАНИЕ"

РАБОЧИЙ ПРОЕКТ

«Строительство распределительных сетей водоснабжения села Успеновка, села Придорожное Федоровского района Костанайской области»

Насосная станция 3-го подъема в с.Придорожное

Том 6. Альбом 1.1 - АС

г. Актобе 2018 г.

РЕСПУБЛИКА КАЗАХСТАН

Лицензия № 17021519

Заказчик: ГУ "Отдел архитектуры, градостроительства и строительства Федоровского района"

ТОО "СПЕЦСТРОЙ СОГЛАСОВАНИЕ"

РАБОЧИЙ ПРОЕКТ

«Строительство распределительных сетей водоснабжения села Успеновка, села Придорожное Федоровского района Костанайской области»

Насосная станция 3-го подъема в с.Придорожное

Том 6. Альбом 1.1 - АС

Директор ТОО "СпецСтрой Согласование" : Исимов Р.А.

г. Актобе 2018 г.

ВЕДОМОСТЬ РАБОЧИХ ЧЕРТЕЖЕЙ ОСНОВНОГО КОМПЛЕКТА

лист	наименование	примечание
АС-1	Общие данные (начало)	
АС-2	Общие данные (окончание)	
АС-3	План на отм.0,000м. Спецификция заполнения проемов.	
АС-4	Разрез 1-1	
АС-5	Разрез 2-2	
АС-6	Фасады в осях А-Б, Б-А.	
АС-7	Фасады в осях 1-3, 3-1.	
АС-8	План фундаментов. Спецификация.	
АС-9	Раскладка фундаментных блоков. Сечения.	
АС-10	План перемычек	
АС-11	Ведомость перемычек. Спецификация перемычек	
АС-12	Ведомость отделки помещений, экспликация полов	
АС-13	Металлическая лестница ЛМ-1. Спецификация.	
АС-14	План перекрытия. Спецификация.	
АС-15	План карнизных и парапетных плит	
АС-16	Узлы кровли	
АС-17	План кровли	
АС-18	План фундаментов под оборудование.	
АС-19	Фундаменты под оборудование. Спецификация.	
АС-20	Приямок Пр-1. Спецификация.	
АС-21	Крыльцо №1. Спецификация.	
АС-22	Монолитный участок МУ-2. Спецификация.	

ВЕДОМОСТЬ ОСНОВНЫХ КОМПЛЕКТОВ РАБОЧИХ ЧЕРТЕЖЕЙ

Марка	Наименование	Примеч.
ГП	Генеральный план	
АС	Архитектурно-строительные решения	
ОВ	Отопление и вентиляция	
ТМ	Тепломеханические решения	
ВК	Водопровод и канализация	
ЭЛ	Электроосвещение и силовое электрооборудование	

ТЕХНИКО-ЭКОНОМИЧЕСКИЕ ПОКАЗАТЕЛИ

№	Наименование	ед. изм.	Примечание
1	Общая площадь	м2	45.3
2	Площадь застройки	м2	62.6
3	Строительный объем	м3	219.1

Настоящий проект разработан в соответствии с нормами и правилами, действующими на территории республики Казахстан и предусматривает мероприятия, обеспечивающие пожарную, взрывопожарную, экологическую и санитарно-гигиеническую безопасность для жизни и здоровья людей при правильной эксплуатации зданий и сооружений.

Главный инженер проекта Потякин М.К.

Взамен инв.№ | Подпись и дата | Инв.№ подл.

Изм.	Кол.уч.	Лист	№ док	Подпись	Дата
ГИП		Потякин М.К.			03.19.
Исполнил		Нургали			03.19.
Проверил		Ширяева Л.Н.			03.19.

68/15-10-2018-2-АС

Строительство распределительных сетей водоснабжения села Успеновка, села Придорожное Федоровского района Костанайской области

Насосная станция 3-го подъема с.Придорожное

Стадия	Лист	Листов
РП	1	22

Общие данные(начало)

ТОО "СпецСтрой Согласование" г.Актобе

ВЕДОМОСТЬ СПЕЦИФИКАЦИЙ

ЛИСТ	НАИМЕНОВАНИЕ	ПРИМЕЧ.
АС-3	Спецификация элементов заполнения проемов.	
АС-8	Спецификация элементов фундаментов.	
АС-11	Спецификация перемычек.	
АС-13	Спецификация. Металлическая лестница ЛМ-1.	
АС-14	Спецификация плит перекрытий.	
АС-16	Спецификация. Материалы на кровлю.	
АС-19	Спецификация. Фундаменты под оборудование.	
АС-20	Спецификация. Приямок ПР-1.	
АС-21	Спецификация. Крыльцо №1.	
АС-22	Спецификация на монолитный участок.	

ОБЩИЕ ДАННЫЕ

Рабочий проект насосной станции 3-го подъема по объекту "Строительство распределительных сетей водоснабжения села Успеновка, села Придорожное Федоровского района Костанайской области" расположеный на участке насосной станции в с.Придорожное выполнен на основании задания на проектирование и исходных данных.

- район строительства относится к IВ климатическому району
- Средняя температура наиболее холодной пятидневки -минус 35 °С
- Средняя температура наиболее холодных суток -минус 40 °С
- Средняя температура отопительного периода -минус 8.1°С
- Абсолютная минимальная температура наружного воздуха -минус 51 °С
- Абсолютная максимальная температура наружного воздуха -плюс 41°С
- Продолжительность отопительного периода - 214 суток
- Нормативная снеговая нагрузка - 70 кгс/м^2
- Нормативное давление воздуха - 38 кгс/м^2
- Господствующие направления ветра - юго-западное
- Временные нагрузки - в соответствии со СНиП 2.01.07-85* «Нагрузки и воздействия».

Климатические характеристики приводятся по данным многолетних наблюдений метеостанций Костанайской области.

Архитектурно-строительные решения

Объемно-пространственное решение и планировка здания выполнены с учетом функционально- технологических требований, санитарно-гигиенических норм, оптимальной инсоляции, обеспечения освещенности..

Здание одноэтажное с подземной частью. Размеры в осях 10.0 х5.0 м, высота от уровня планировочной отметки земли до максимальной точки 4,22 м. Высота помещений до низа плит перекрытия 3.0 м. Глубина подземной части -2,45м

В здании запроектированы операторная, санузел, машинный зал.

За условную отметку 0.000 принят уровень чистого пола первого этажа что соответствует абсолютной отметке 189.75.

Фундаменты - из сборных бетонных блоков по ГОСТ 13579-79 и ж.б. фундаментных плит по СТ РК 956-93. Фундаменты устраиваются по песчаной подушке, толщиной 100мм.

Боковая обмазочная гидроизоляция - обмазка морозостойкой битумно-масляной мастикой МБ-50 за 2 раза в местах, соприкасающихся с грунтом до планировочной отметки земли. Горизонтальная гидроизоляция из 2-х слоев гидроизола ГИ-Г по ГОСТ 7415-86 на битумной мастике МБК-Г-65 по ГОСТ 2889-80.

Наружные стены здания многослойные, толщиной 530 мм, выполнены из газоблоков Б-400 объемным весом 500 кг/м^3, толщиной 400мм , с облицовкой силикатным кирпичом СУР-100/25 (СТРКТ 379-2002) на растворе М50, толщиной 120мм. Внутренняя перегородка, толщиной 120 мм из силикатного кирпича СУР-100/25 на растворе М50.

Перекрытие из сборных ж.б. плит с круглыми пустотами по СТ РК 949-92.

Перемычки - сборные железобетонные по серии 1.038.1-1

Кровля -двускатная,плоская. Покрытие кровли -2-х слойное из Техноэласта. Утеплитель -минплита типа ISOVER-OL-E толщиной 100мм.

Окна - металлопластиковые с с поворотным открыванием одной створки, с одинарным стеклопакетом

Двери внутренние - деревянные, наружные - металлические утепленные.

Внутренняя отделка помещений - согласно "Ведомости отделки".

Цоколь облицовывается плиткой типа Кабанчик .

Крыльцо из бетона В15.

По периметру здания устраивается бетонная отмостка шириной 1500 мм.

Антикоррозийную защиту всех металлоконструкций производить эмалью ПФ115 по ГОСТ 6465-76 за 2 раза
по грунтовке ГФ 021 по ГОСТ 25129-82.

Грунты непросадочные, ненабухающие.

Основание здания должно быть защищено от замачивания атмосферными и производственными водами в период строительства и эксплуатации. При производстве работ своевременно выполняться все мероприятия по защите основания от замачивания.

При вскрытии котлованов, грунты на отм. -2.850 заложения фундаментов должны быть освидетельствованы с составлением соответствующего акта. В случае обнаружения под подошвой фундаментов грунтов, отличных от принятых в проекте, необходимо сообщить об этом проектной организации.

Обратную засыпку котлована производить местным грунтом с послойным трамбованием без поливки водой в соответствии с требованиями СНиП 3.02.01-87. Устройство грунтовых подушек, обратных засыпок котлованов и траншей, подсыпок под полы производить местным грунтом слоями толщиной 200мм. Уплотнение производить при оптимальной влажности.

Все отверстия в ленточных фундаментах после пропуска труб заделать бетоном В12,5.

Взамен инв.№ | Подпись и дата | Инв.№ подл.

Изм.	Кол.уч.	Лист	№ док	Подпись	Дата	68/15-10-2018-2-АС			
						Строительство распределительных сетей водоснабжения села Успеновка, села Придорожное Федоровского района Костанайской области			
ГИП		Потякин М.К.			03.19.	Насосная станция 3-го подъема с.Придорожное	Стадия	Лист	Листов
Исполнил		Нургали			03.19.		РП	2	22
Проверил		Ширяева Л.Н.			03.19.				
						Общие данные (окончание)	ТОО "СпецСтрой Согласование" г.Актобе		

План

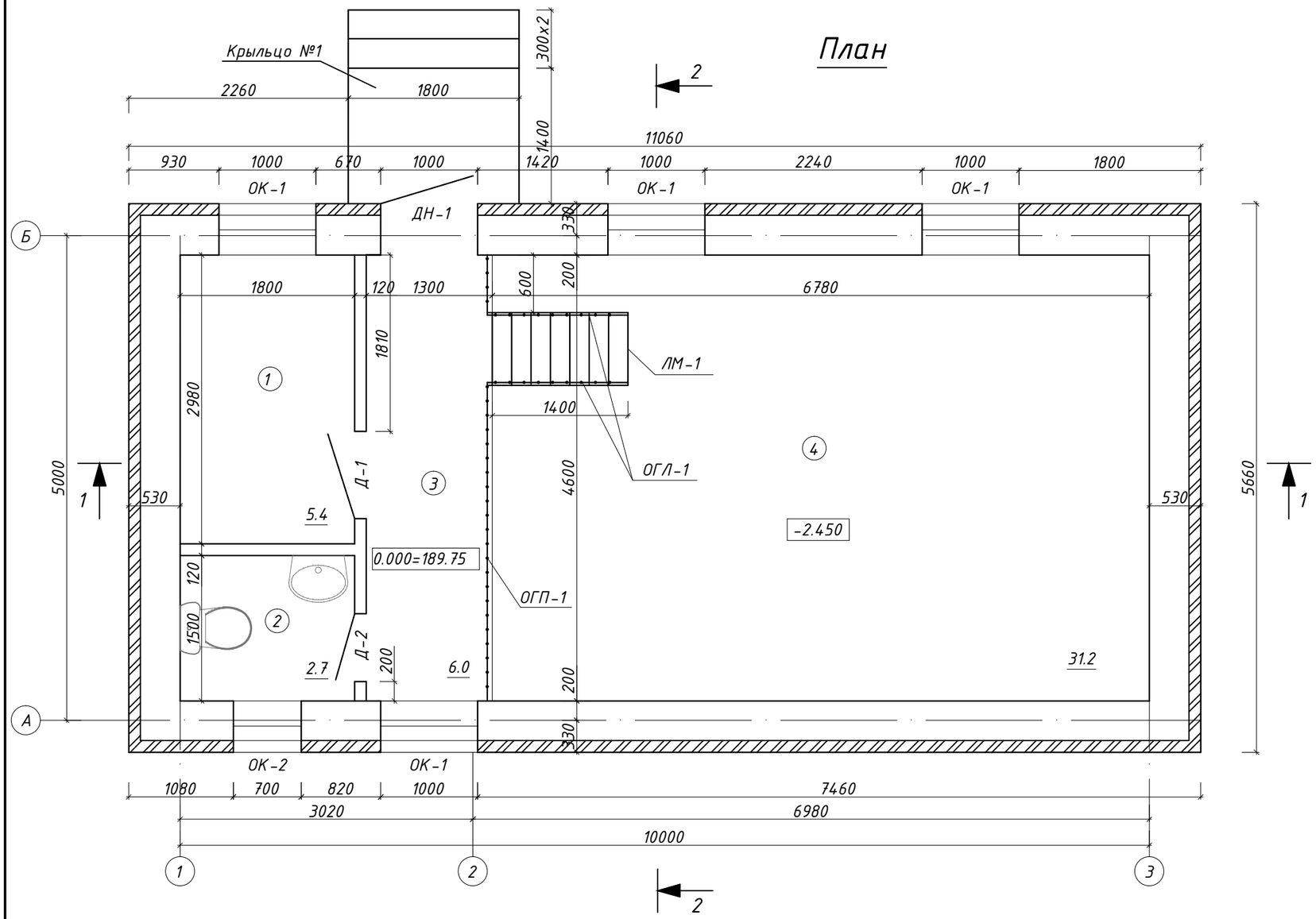

Экспликация помещений

Номера поз.	Наименование	Площадь м2	Прим.
1.	Операторная	5,4	Д
2.	Санузел	2,7	Д
3.	Коридор	6,0	Д
4.	Машинный зал	31,2	Д
	ИТОГО:	45,3	

Спецификация элементов заполнения проемов

Марка по проекту	Обозначение	Наименование	Кол. шт.	Масса ед. кг.	Приме-чание
		Двери			
ДН-1	Индивидуальные металлические	1000x2100h	1		утепленные
Д-1	Индивидуальные деревянные	900x2100h	1		
Д-2	Индивидуальные деревянные	700x2100h	1		
		Окна			
ОК-1	Индивидуальные пластиковые	1000x1200h	4		
ОК-2	Индивидуальные пластиковые	700x1200h	1		

1. Наружные стены здания многослойные, толщиной 530 мм, выполнены из газоблоков Б-400 объемным весом 500 кг/м^3, толщиной 400мм , с облицовкой силикатным кирпичом СУР-100/25 (СТРКТ379-2002) на растворе М50, толщиной 120мм. Внутренняя перегородка, толщиной 120 мм из силикатного кирпича СУР-100/25 на растворе М50.

2. За отм.0,000 принята отметка чистого пола 1-го этажа здания, что соответствует абсолютной отметке 189,75 м.

Изм.	Кол.уч.	Лист	№ док	Подпись	Дата
ГИП		Потякин М.К.			03.19.
Исполнил		Нургали			03.19.
Проверил		Ширяева Л.Н.			03.19.

68/15-10-2018-2-АС

Строительство распределительных сетей водоснабжения села Успеновка, села Придорожное Федоровского района Костанайской области

Насосная станция 3-го подъема с.Придорожное

Стадия	Лист	Листов
РП	3	

План насосной станции

ТОО "СпецСтрой Согласование" г.Актобе

Взамен инв.№

Подпись и дата

Инв.№ подл.

Разрез 1-1

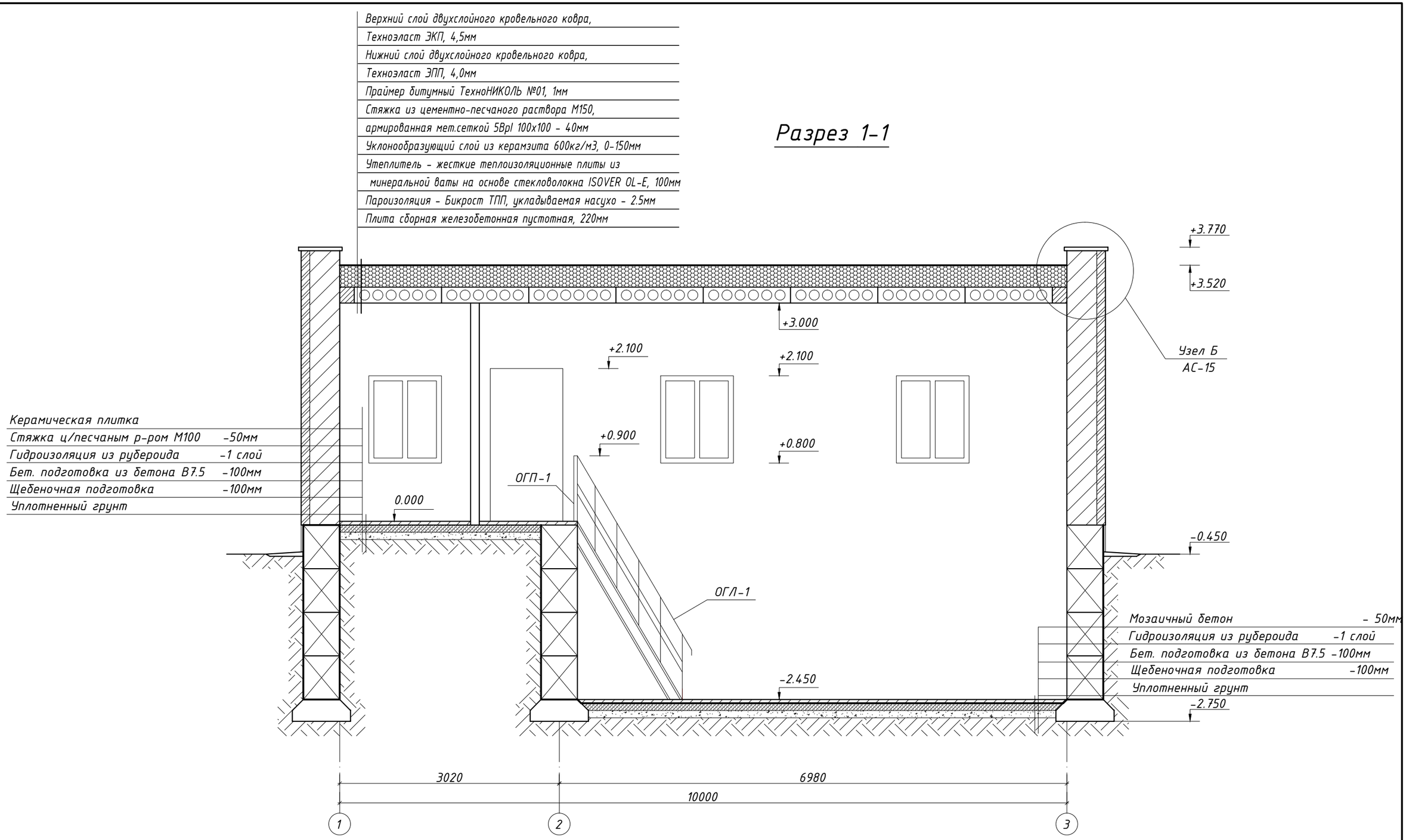

Изм.	Кол.уч.	Лист	№ док	Подпись	Дата
ГИП		Потякин М.К.			03.19.
Исполнил		Нургали			03.19.
Проверил		Ширяева Л.Н.			03.19.

68/15-10-2018-2-АС

Строительство распределительных сетей водоснабжения села Успеновка, села Придорожное Федоровского района Костанайской области

Насосная станция 3-го подъема с.Придорожное

Стадия	Лист	Листов
РП	4	

Разрез 1-1

ТОО "СпецСтрой Согласование" г.Актобе

Взамен инв.№

Подпись и дата

Инв.№ подл.

Разрез 2 - 2

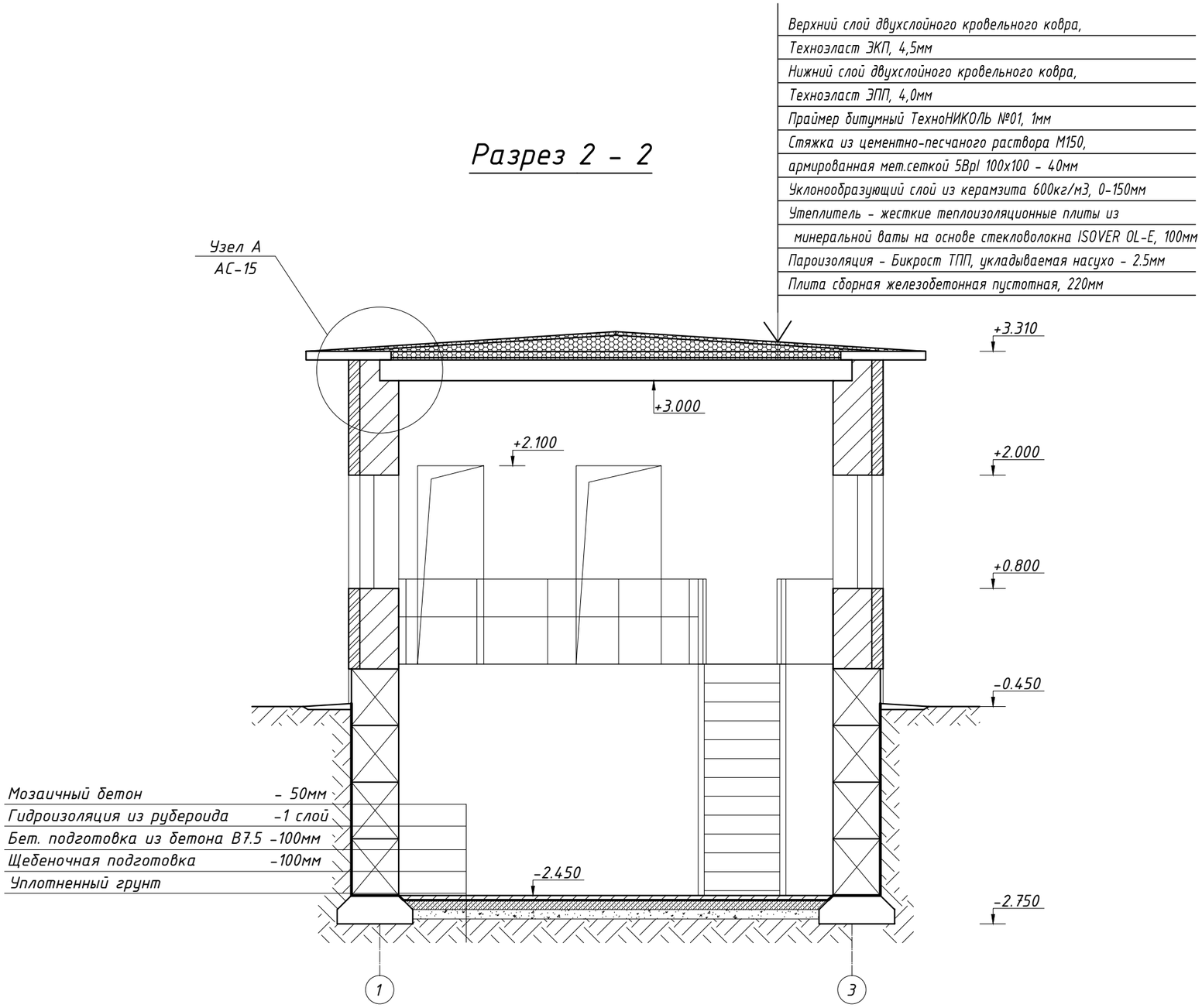

Взамен инв.№	Подпись и дата	Инв.№ подл.

Изм.	Кол.уч.	Лист	№ док	Подпись	Дата
ГИП		Потякин М.К.			03.19.
Исполнил		Нургали			03.19.
Проверил		Ширяева Л.Н.			03.19.

68/15-10-2018-АС-АР.С2

Строительство распределительных сетей водоснабжения села Успеновка, села Придорожное Федоровского района Костанайской области

Насосная станция 3-го подъема с.Придорожное

Стадия	Лист	Листов
РП	5	

Разрез 2-2

ТОО "СпецСтрой Согласование" г.Актобе

Фасад в осях А – Б

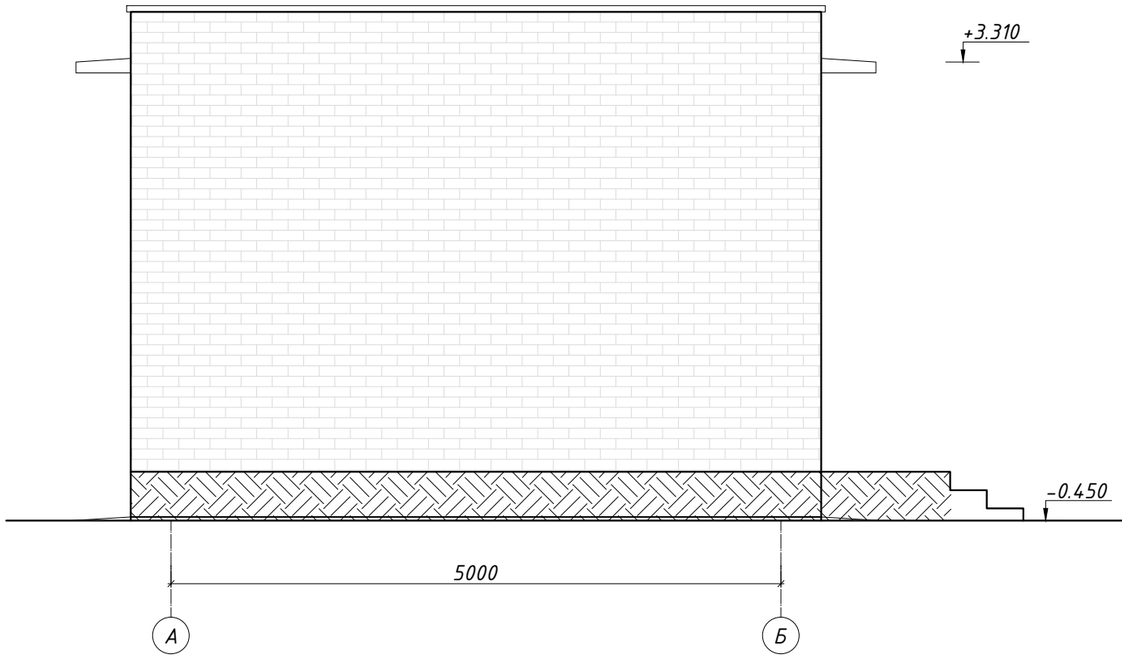

Фасад в осях Б – А

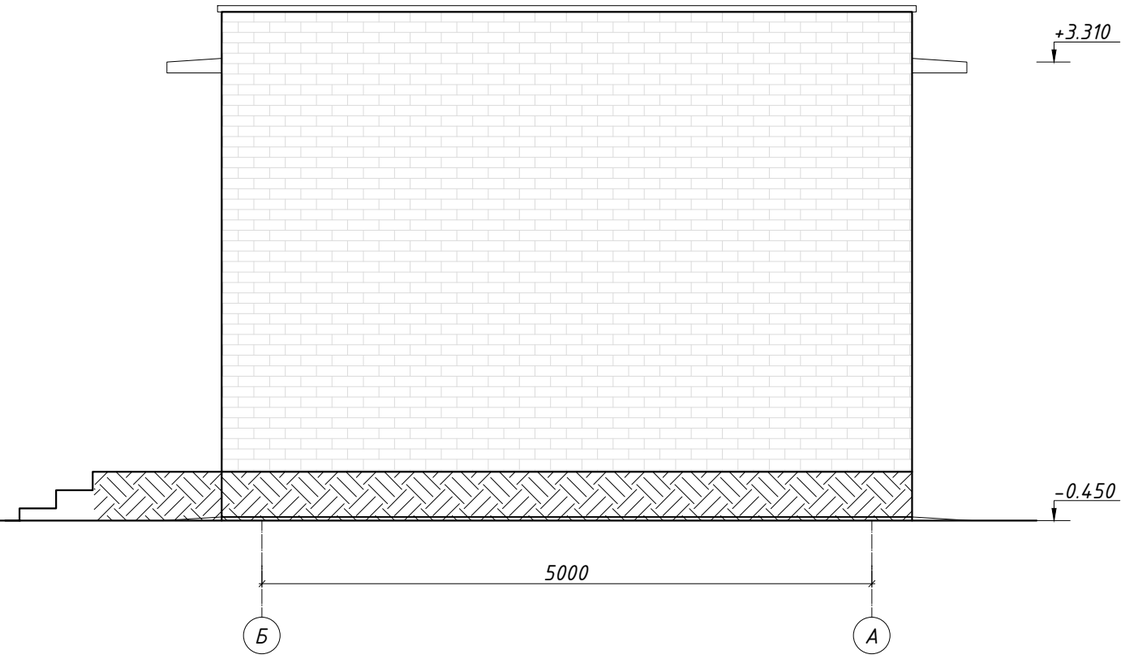

1. Наружные поверхности стен выполнять из лицевого силикатного кирпича с расшивкой наружных швов.

2. Цоколь облицовывается плиткой типа Кабанчик.

						68/15-10-2018-2-АС		
						Строительство распределительных сетей водоснабжения села Успеновка, села Придорожное Федоровского района Костанайской области		
Изм.	Кол.уч.	Лист	№ док	Подпись	Дата			
ГИП		Потякин М.К.			03.19.	Насосная станция 3-го подъема с.Придорожное	Стадия	Лист	Листов
Исполнил		Нургали			03.19.		РП	6	
Проверил		Ширяева Л.Н.			03.19.	Фасады в осях А-Б, Б-А.	ТОО "СпецСтрой Согласование" г.Актобе		

Взамен инв.№

Подпись и дата

Инв.№ подл.

Фасад в осях 3 – 1

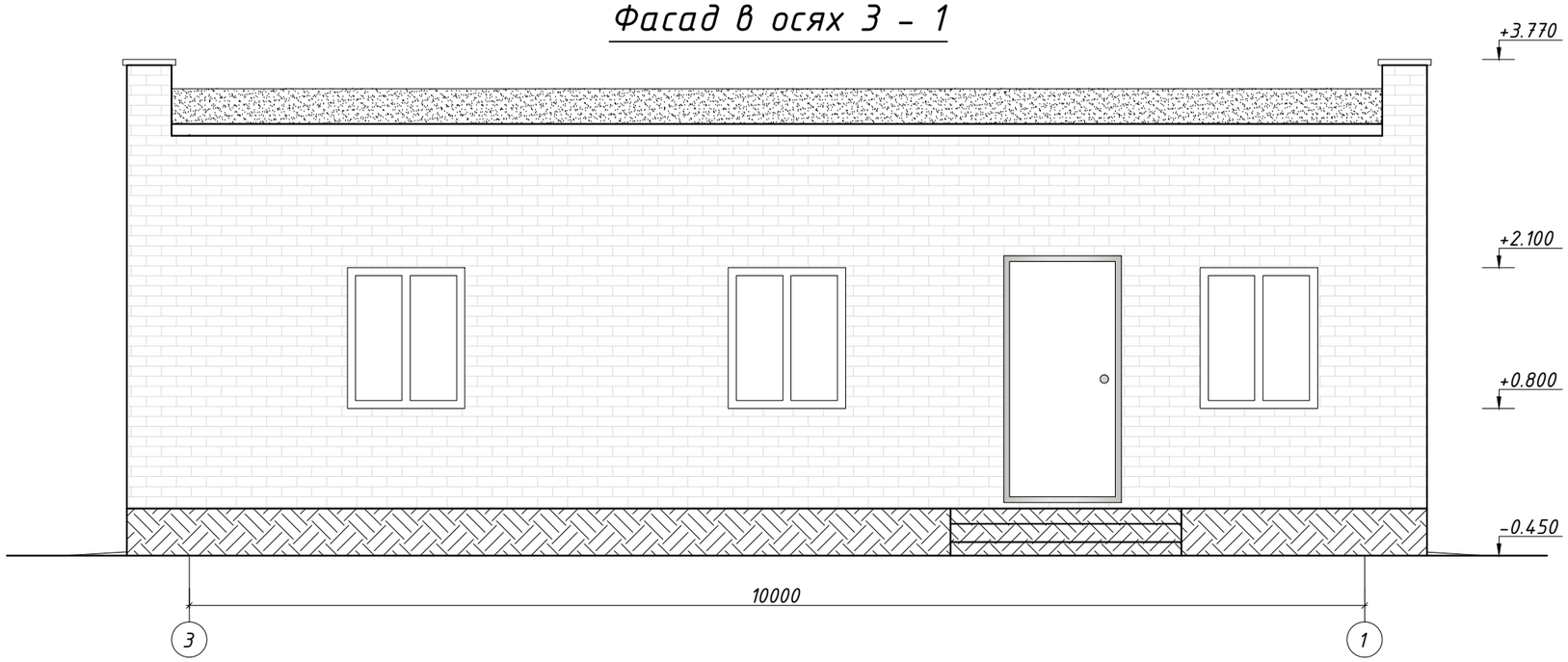

Фасад в осях 1 – 3

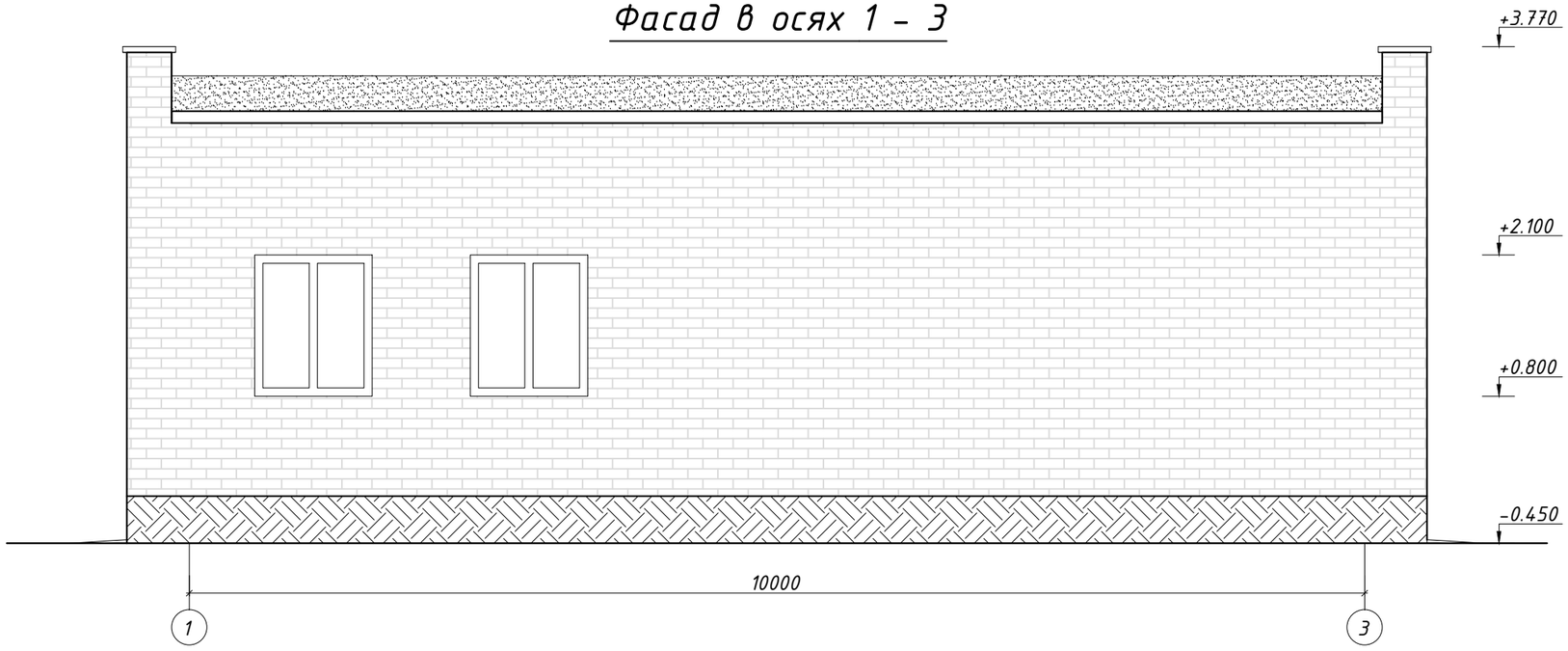

1. Наружные поверхности стен выполнять из лицевого силикатного кирпича с расшивкой наружных швов.

2. Цоколь облицовывается плиткой типа Кабанчик.

Изм.	Кол.уч.	Лист	№ док	Подпись	Дата
ГИП		Потякин М.К.			03.19.
Исполнил		Нургали			03.19.
Проверил		Ширяева Л.Н.			03.19.

68/15-10-2018-2-АС

Строительство распределительных сетей водоснабжения села Успеновка, села Придорожное Федоровского района Костанайской области

Насосная станция 3-го подъема с.Придорожное

Стадия	Лист	Листов
РП	7	

Фасады в осях 1-3, 3-1.

ТОО "СпецСтрой Согласование" г.Актобе

Взамен инв.№

Подпись и дата

Инв.№ подл.

План фундаментов

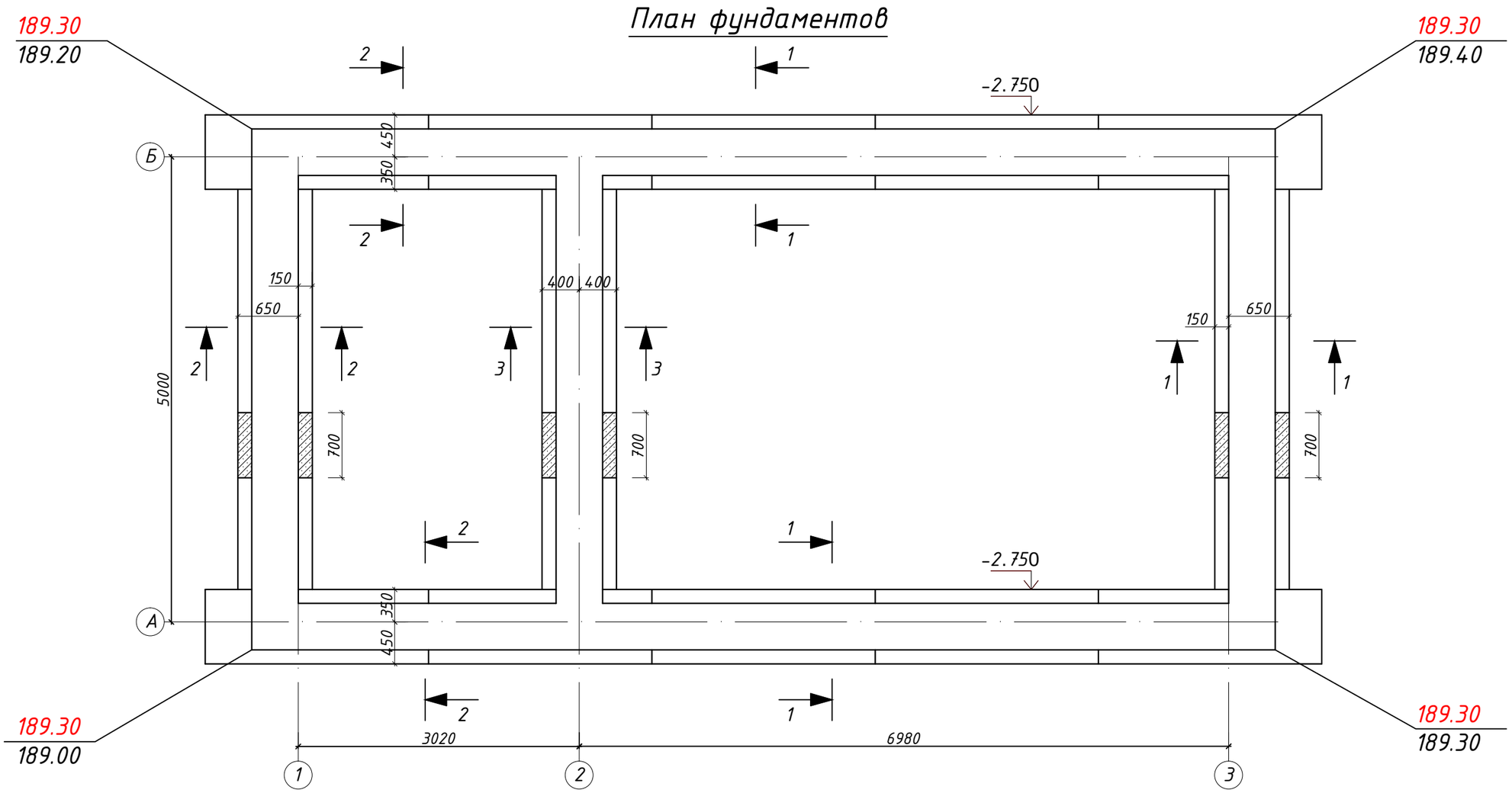

Спецификация элементов фундаментов

Марка	Обозначение	Наименование	Кол. шт.	Масса ед.кг.	Прим.
		Фундаментные плиты			
ФЛ-1	СТ РК 956-93	ФЛ 8-24-4	13	1150	
ФЛ-2	СТ РК 956-93	ФЛ 8-12-4	3	550	
		Бетон кл.В12.5	0.5м3		
		Фундаментные блоки			
1	ГОСТ 13579-78	ФБС 24.5.6-Т	46	1630	
2	ГОСТ 13579-78	ФБС 12.5.6-Т	4	790	
3	ГОСТ 13579-78	ФБС 9.5.6-Т	34	590	
		Бетон кл.В12.5	0.12м3		

2. По фундаментным плитам на отм.-2,45м и по обрезу фундаментов на отм.-0,05м выполняется горизонтальная гидроизоляция из двух слоев гидроизола на битумной мастике.
3. Местные заделки выполнять из бетона В 12.5.
4. Бетонные блоки, соприкасающиеся с грунтом, обмазать горячим битумом за 2 раза.
5. Фундаментные плиты укладывать на песчаную подушку, толщиной 100 мм.
6. Бетон W4 и раствор для конструкций, соприкасающихся с грунтом, готовить на сульфатостойком портландцементе.

Изм.	Кол.уч.	Лист	№ док	Подпись	Дата
ГИП		Потякин М.К.			03.19.
Исполнил		Нургали			03.19.
Проверил		Ширяева Л.Н.			03.19.

68/15-10-2018-2-АС

Строительство распределительных сетей водоснабжения села Успеновка, села Придорожное Федоровского района Костанайской области

Насосная станция 3-го подъема с.Придорожное

Стадия	Лист	Листов
РП	8	

План фундаментов. Спецификация.

ТОО "СпецСтрой Согласование" г.Актобе

Взамен инв.№

Подпись и дата

Инв.№ подл.

Раскладка фундаментных блоков по оси "А"

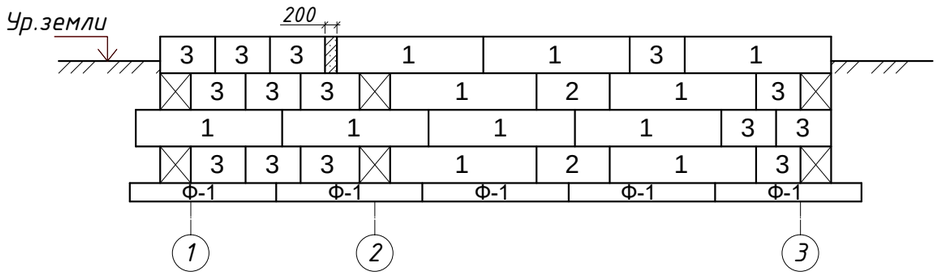

Раскладка фундаментных блоков по оси "Б"

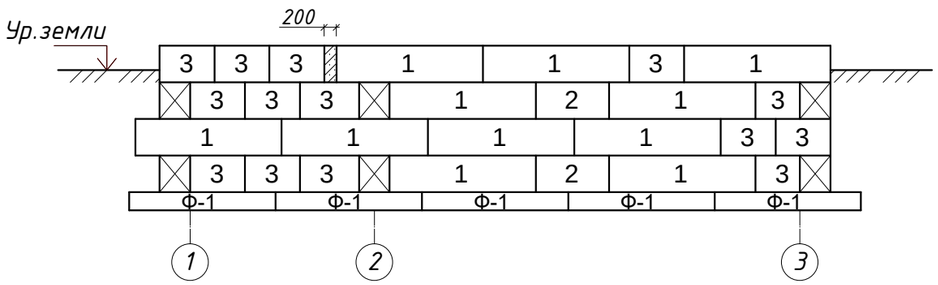

Раскладка фундаментных блоков по оси "1, 2, 3"

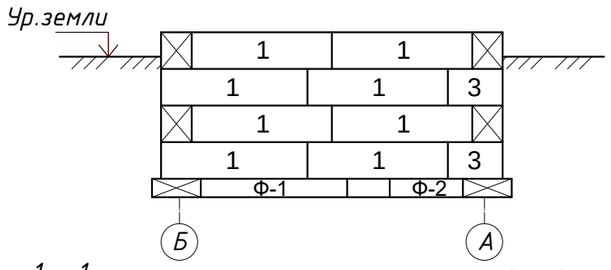

1 - 1

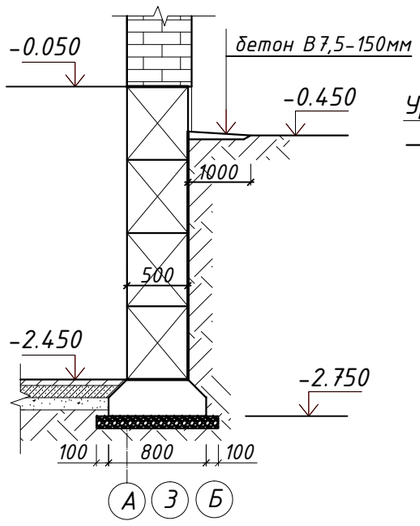

2 - 2

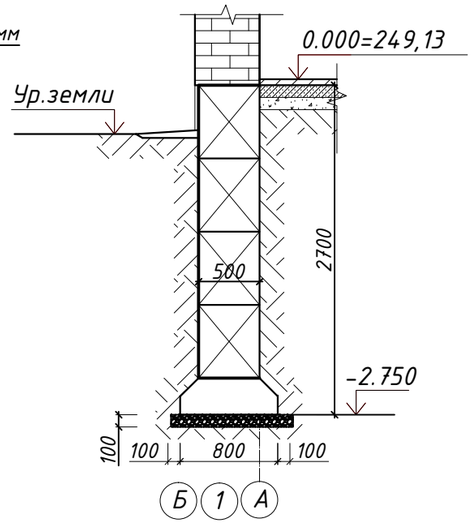

3 - 3

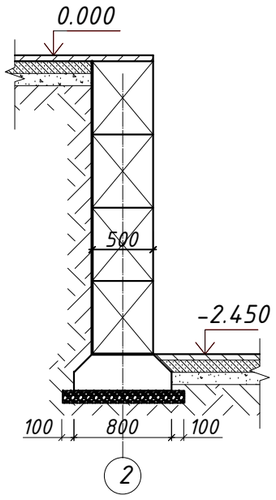

1. За условную отметку ±0.000 принят уровень чистого пола первого этажа, что соответствует абсолютной отметке +189.75 м на генплане.
2. Посадку здания на местности производить согласно генплану, лист ГП-2.
3. По данным инженерно-геологических изысканий основанием фундаментов будут служить глины зеленовато-серого до серого цвета, от твердой до мягкопластичной консистенции, с включением линз, прослоек и водонасыщенных карманов песка разной крупности до 3-5 см, щебня и бобовин марганца до 10%, следы ожеленения. мощностью - 5.00 м.

Нормативные и расчетные физико-механические характеристики грунта

- естественная влажность, %	15
- плотность грунта, г/см^3	
нормативная	2.00
расчетная по деформациям	1.96
- плотность сухого грунта, г/см^3	1.84
- плотность частиц грунта, г/см^3	2.74
- коэффициент пористости	0.97
- удельное сцепление, кПа, в естесственном состоянии	
нормативная	42
удельное сцепление расчетное по деформациям	32
- угол внутреннего трения, град, в естесственном состоянии	
нормативная	19
удельное сцепление расчетное по деформациям	22
- модуль деформации, МПа, в интервале нагрузок 01-03 МПа	
в естественном состоянии	14.5

Нормативная глубина сезонного промерзания грунтов для глин 2,1 м.

4. Грунтовые воды вскрыты на глубине 4.9 м от поверхности.
5. Все бетонные и железобетонные конструкции выполняются на сульфатостойком цементе. Все боковые поверхности фундаментов, соприкасающиеся с грунтом, окрасить горячим битумом за 2 раза.
6. Под всеми фундаментами принята песчаная подушка, толщиной 100мм.
7. Грунты основания должны быть защищены от увлажнения поверхностными водами, а также от промерзания в период строительства.
8. При вскрытии котлованов грунты на отметке заложения фундаментов должны быть освидетельствованы с составлением соответствующего акта. В случае обнаружения под подошвой фундаментов грунтов, отличных от принятых в проекте, необходимо сообщить об этом проектной организации.
9. Обратную засыпку котлована производить местным глинистым грунтом с послойным трамбованием.
10. Все отверстия в ленточных фундаментах после пропуска труб заделать бетоном класса В7.5.
11. Горизонтальная гидроизоляция на отм.-2.450м и на отм.-0,050м выполняется из 2 слоев гидроизола на битумной мастике.
12. На плане фундаментов в углах здания проставлены отметки:
- в числителе - планировочная (красная) отметка поверхности земли;
- в знаменателе - черная отметка естественного рельефа.

Взамен инв.№

Подпись и дата

Инв.№ подл.

Изм.	Кол.уч.	Лист	№ док	Подпись	Дата	68/15-10-2018-2-АС		
						Строительство распределительных сетей водоснабжения села Успеновка, села Придорожное Федоровского района Костанайской области		
ГИП		Потякин М.К.			03.19.	Насосная станция 3-го подъема с.Придорожное	Стадия	Лист	Листов
Исполнил		Нургали			03.19.		РП	9	
Проверил		Ширяева Л.Н.			03.19.	Раскладка фундаментных блоков. Сечения.	ТОО "СпецСтрой Согласование" г.Актобе		

План перемычек

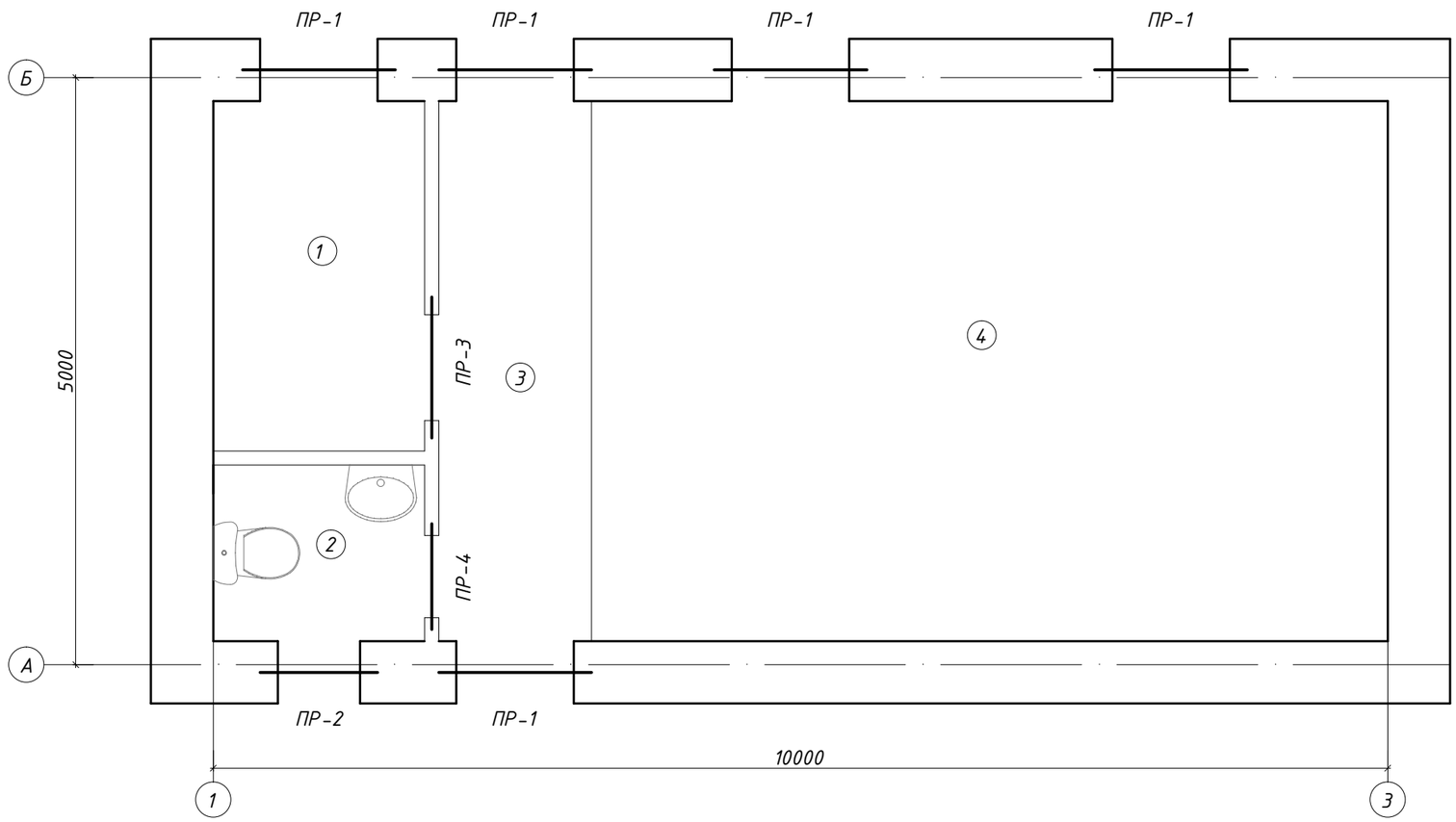

Взамен инв.№

Подпись и дата

Инв.№ подл.

Изм.	Кол.уч.	Лист	№ док	Подпись	Дата
ГИП		Потякин М.К.			03.19.
Исполнил		Нургали			03.19.
Проверил		Ширяева Л.Н.			03.19.

68/15-10-2018-2-АС

Строительство распределительных сетей водоснабжения села Успеновка, села Придорожное Федоровского района Костанайской области

Насосная станция 3-го подъема с.Придорожное

Стадия	Лист	Листов
РП	10	

План перемычек.

ТОО "СпецСтрой Согласование" г.Актобе

Ведомость перемычек

Марка	Схема сечения	Марка	Схема сечения
ПР-1 (5 шт.)	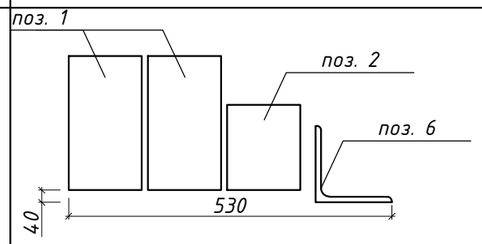	ПР-3 (1 шт.)	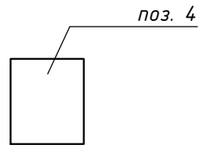
ПР-2 (1 шт.)	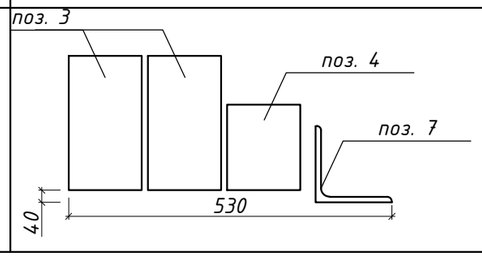	ПР-4 (1 шт.)	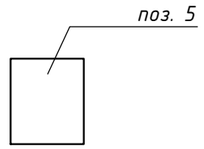

Спецификация перемычек

Марка поз.	Обозначение	Наименование	Кол.	Масса ед. кг	Приме-чание
		Изделия ж/бетонные			
1	Серия 1.038.1-1, вып. 1	Перемычка 3ПБ16-37-п	10	102	
2	Серия 1.038.1-1, вып. 1	Перемычка 2ПБ16-2-п	5	65	
3	Серия 1.038.1-1, вып. 1	Перемычка 3ПБ13-37-п	2	85	
4	Серия 1.038.1-1, вып. 1	Перемычка 2ПБ13-1-п	2	54	
5	Серия 1.038.1-1, вып. 1	Перемычка 1ПБ10-1	1	20	
6	ГОСТ 8509-93	Уголок $\frac{L\ 125x9,\ L=1500мм}{С245\ ГОСТ\ 27772-88*}$	5	25,95	129,75
7	ГОСТ 8509-93	Уголок $\frac{L\ 125x9,\ L=1300мм}{С245\ ГОСТ\ 27772-88*}$	1	22,49	22,49

1. План расположения перемычек см. лист АС-9.

Изм.	Кол.уч.	Лист	№ док	Подпись	Дата
ГИП		Потякин М.К.			03.19.
Исполнил		Нургали			03.19.
Проверил		Ширяева Л.Н.			03.19.

68/15-10-2018-2-АС

Строительство распределительных сетей водоснабжения села Успеновка, села Придорожное Федоровского района Костанайской области

Насосная станция 3-го подъема с.Придорожное

Стадия	Лист	Листов
РП	11	

Ведомость перемычек. Спецификация перемычек

ТОО "СпецСтрой Согласование" г.Актобе

Взамен инв.№

Подпись и дата

Инв.№ подл.

Ведомость отделки помещений

Наименование помещений	Потолок		Стены		Низ стен		Примеч.
	Площ.	Вид отделки	Площ.	Вид отделки	Площ.	Вид отделки	
1, 3, 4	42,6	Выравнивание швов, грунтовка, шпаклевание выравнивающими и финишными сухими смесями, окраска водо-эмульсией за 2 раза	160,6	Улучшенная штукатурка, грунтовка, шпаклевание выравнивающими и финишными сухими смесями, окраска водо-эмульсией за 2 раза			
2	2,7	Выравнивание швов, грунтовка, шпаклевание выравнивающими и финишными сухими смесями, окраска водо-эмульсией за 2 раза	9,2	Улучшенная штукатурка, грунтовка, шпаклевание выравнивающими и финишными сухими смесями, окраска водо-эмульсией за 2 раза	10,6	Улучшенная штукатурка, грунтовка, шпаклевание выравнивающими и финишными сухими смесями, облицовка керамической плиткой	H=1,6м

Экспликация полов

Наименов. помещений	Тип пола	Эскиз	Наименование	Площадь м2	Примеч.
1, 2, 3	I		Керамическая плитка Стяжка ц/песчаным р-ром М100-50мм Гидроизоляция из рубероида -1 слой Бет. подготовка из бетона В7.5 -100мм Щебеночная подготовка -100мм Уплотненный грунт	14,1	
4	II		Мозаичный бетон - 50мм Гидроизоляция из рубероида -1 слой Бет. подготовка из бетона В7.5 -100мм Щебеночная подготовка -100мм Уплотненный грунт	31,2	

Взамен инв.№

Подпись и дата

Инв.№ подл.

Изм.	Кол.уч.	Лист	№ док	Подпись	Дата
ГИП		Потякин М.К.			03.19.
Исполнил		Нургали			03.19.
Проверил		Ширяева Л.Н.			03.19.

68/15-10-2018-2-АС

Строительство распределительных сетей водоснабжения села Успеновка, села Придорожное Федоровского района Костанайской области

Насосная станция 3-го подъема с.Придорожное

Стадия	Лист	Листов
РП	12	

Ведомость отделки помещений, экспликация полов

ТОО "СпецСтрой Согласование" г.Актобе

МЕТАЛЛИЧЕСКАЯ ЛЕСТНИЦА ЛМ-1

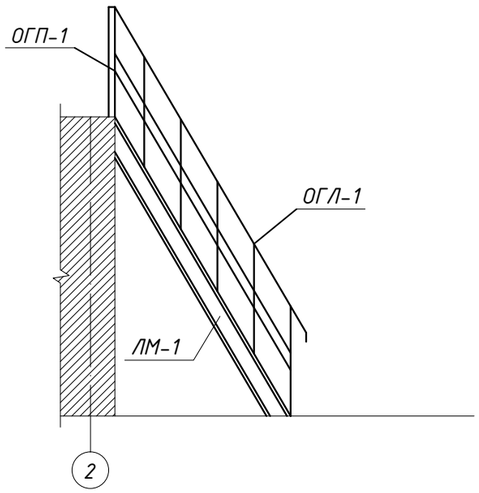

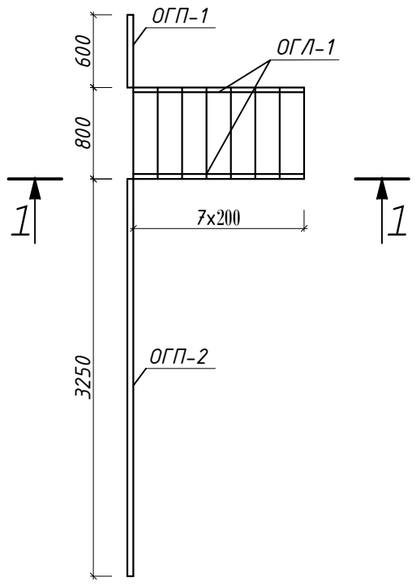

1-1

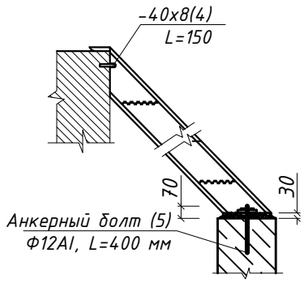

Спецификация

Марка по проекту	Обозначение	Наименование	Кол. шт.	Масса ед. кг.	Приме-чание
ЛМ-1	Серия 1.450.3-3 В.0	лестница МЛХШ60-30.8	1	95.3	
ОГЛ-1	Серия 1.450.3-3 В.0	ограждение лестницы ОГлМЛХ60-10.30	2	14.4	
ОГП-1	Серия 1.450.3-3 В.0	ограждение площадки ОГПМХЭб-10.9	1	10,5	L=600мм
ОГП-2	Серия 1.450.3-3 В.0	ограждение площадки ОГПМХЭб-10.15	1	16,7	
	Серия 1.450.3-3 В.0	ограждение площадки ОГПМХЭб-10.18	1	18,7	

СПЕЦИФИКАЦИЯ СТАЛИ

Наименование элемента	№№ поз.	Профиль	Длина в мм	Кол. шт.	Вес в кг.		Примечание
					1 поз.	Всех поз.	
Соедин. эл-т	4	-40x8	150	2	0.4	0.8	
Анкерный болт	5	Ф 12 АI	400	2	0.3	0.6	

1. Сварку стальных конструкций производить электродом типа Э-42 ГОСТ 9467-60. Высота шва hшва = 6мм.

2. Антикоррозийную защиту всех металлоконструкций производить эмалью ПФ115 по ГОСТ 6465-76 за 2 раза по грунтовке ГФ 021 по ГОСТ 25129-82

Изм.	Кол.уч.	Лист	№ док	Подпись	Дата
ГИП		Потякин М.К.			03.19.
Исполнил		Нургали			03.19.
Проверил		Ширяева Л.Н.			03.19.

68/15-10-2018-2-АС

Строительство распределительных сетей водоснабжения села Успеновка, села Придорожное Федоровского района Костанайской области

Насосная станция 3-го подъема с.Придорожное

Стадия	Лист	Листов
РП	13	

Металлическая лестница ЛМ-1. Спецификация.

ТОО "СпецСтрой Согласование" г.Актобе

Взамен инв.№

Подпись и дата

Инв.№ подл.

План перекрытия

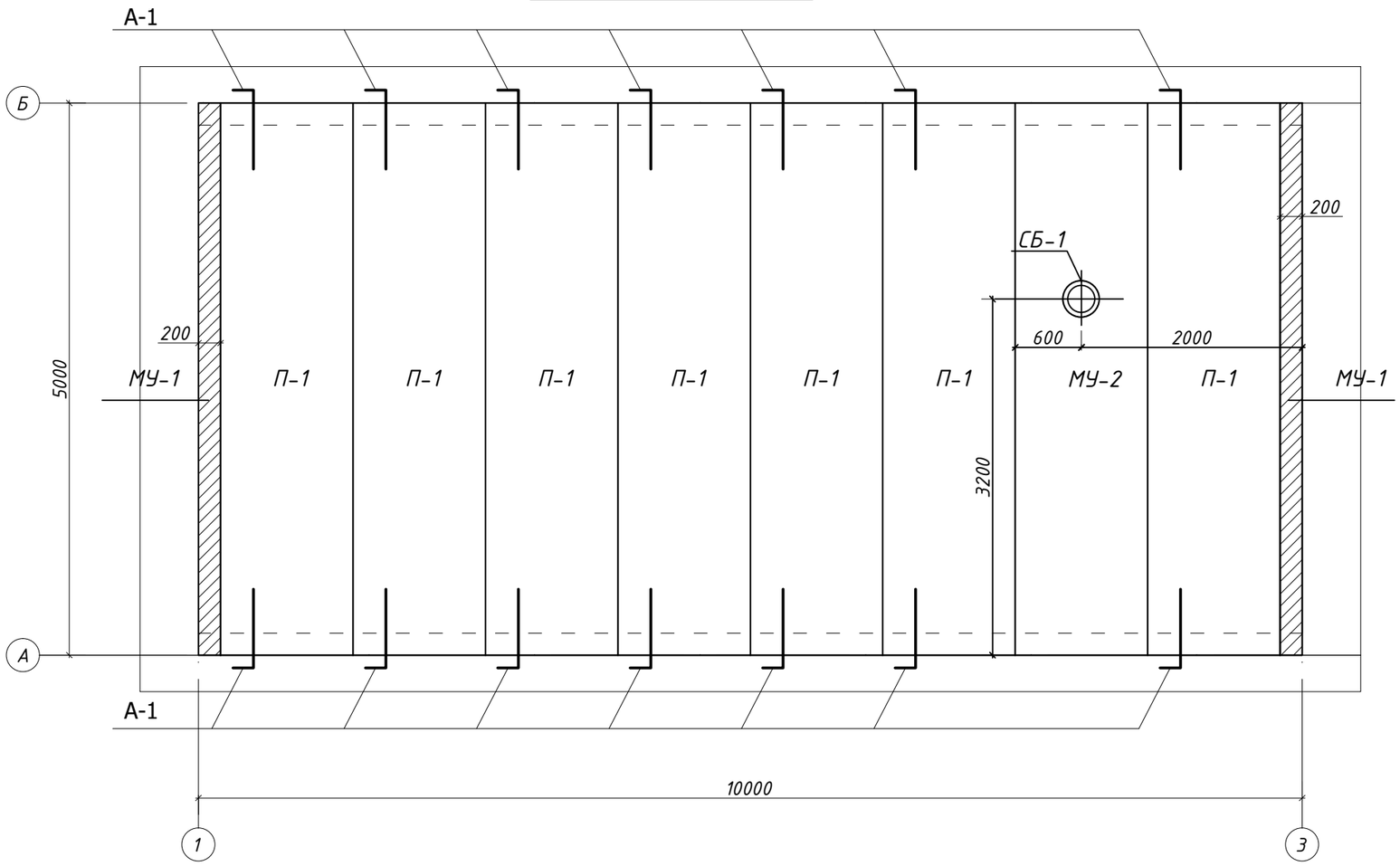

Анкер А-1

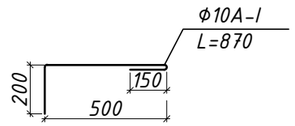

1. Плиты перекрытия укладывать на стены по цементно- песчанному раствору М-100 толщиной 20мм.
2. Швы между плитами и швы в местах примыканиях плит к стенам очистить от строительного мусора и тщательно заделать ц/п раствором марки 200.
3. Пустоты торцов панелей должны быть заделаны в заводских условиях бетонными вкладышами, в случае поступления панелей с не заделанными торцами их необходимо заделать бетоном кл. В 15 в построечных условиях на глубину опирания плит.
4. Отверстия для пропуска инженерных коммуникаций сверлить в пределах пустот, не нарушая несущей способности ребер с заделкой бетоном кл. В-15.
5. Металлические детали анкеровки плит после устройства соединении защитить слоем цементно-песчаного раствора.

Спецификация

Марка поз.	Обозначение	Наименование	Кол. шт.	Масса ед.,кг	Приме-чание
П-1	СТ РК 949-92	ПБ 51-12-8п	7	1800	
МУ-1	данный лист	Монолитный участок МУ-1	2		0,264м3
МУ-2	лист АС-21 проекта	Монолитный участок МУ-2	1		
А-1	ГОСТ5781-82*	анкер из арм.Ø10А-I, L=870	14	0,54	7,56
СБ-1	серия 1.494-24 вып.1	стакан для дефлектора СБ4А-1	1	0,15	

Взамен инв.№

Подпись и дата

Инв.№ подл.

Изм.	Кол.уч.	Лист	№ док	Подпись	Дата
ГИП		Потякин М.К.			03.19.
Исполнил		Нургали			03.19.
Проверил		Ширяева Л.Н.			03.19.

68/15-10-2018-2-АС

Строительство распределительных сетей водоснабжения села Успеновка, села Придорожное Федоровского района Костанайской области

Насосная станция 3-го подъема с.Придорожное

Стадия	Лист	Листов
РП	14	

План перекрытия. Спецификация.

ТОО "СпецСтрой Согласование" г.Актобе

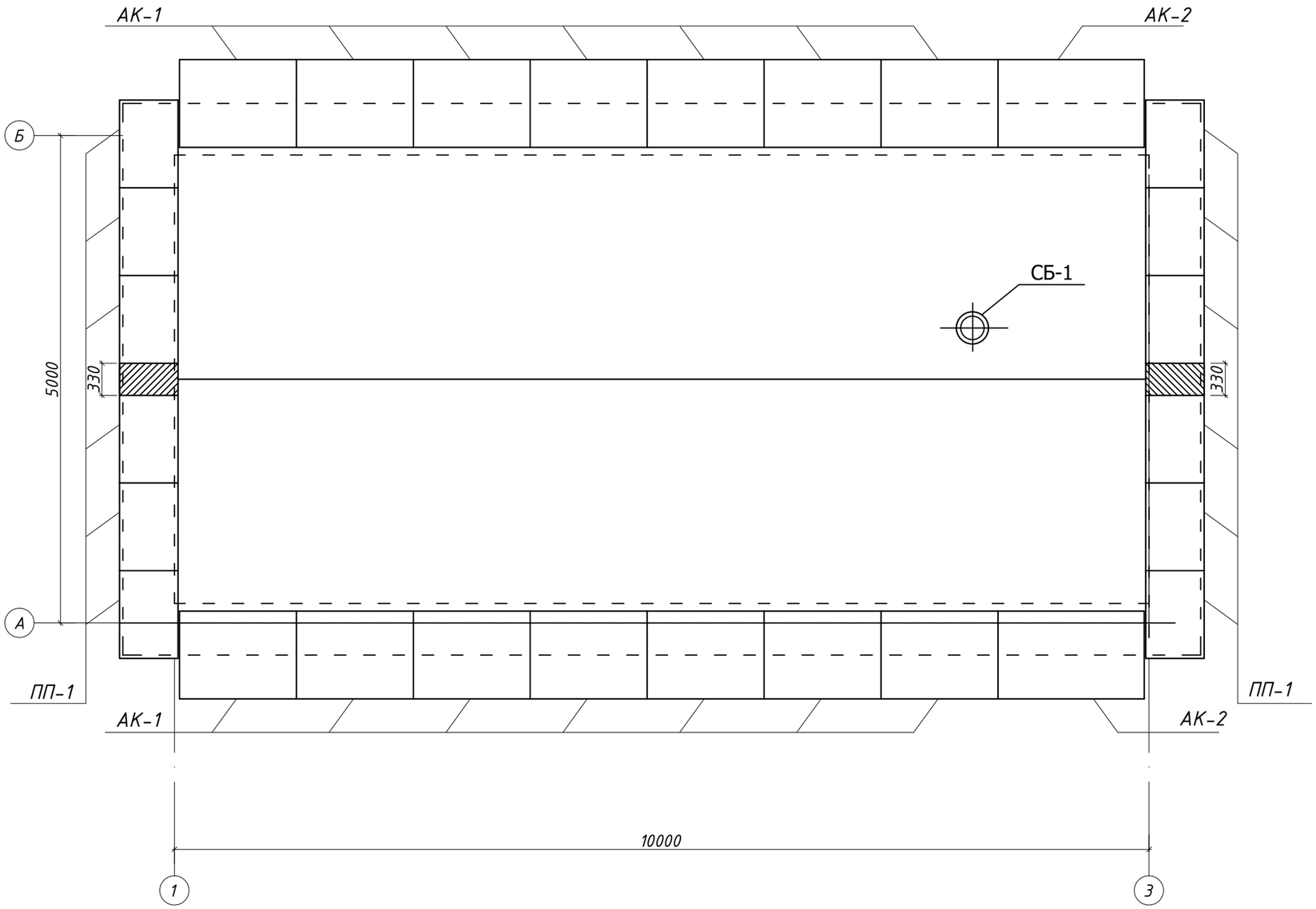

						68/15-10-2018-2-АС		
						Строительство распределительных сетей водоснабжения села Успеновка, села Придорожное Федоровского района Костанайской области		
Изм.	Кол.уч.	Лист	№ док	Подпись	Дата			
ГИП		Потякин М.К.			03.19.	Насосная станция 3-го подъема с.Придорожное	Стадия	Лист	Листов
Исполнил		Нургали			03.19.		РП	15	
Проверил		Ширяева Л.Н.			03.19.	План раскладки карнизных и парапетных плит.	ТОО "СпецСтрой Согласование" г.Актобе		

Взамен инв.№

Подпись и дата

Инв.№ подл.

Узел А

Верхний слой двухслойного кровельного ковра,
Техноэласт ЭКП, 4,5мм
Нижний слой двухслойного кровельного ковра,
Техноэласт ЭПП, 4,0мм
Праймер битумный ТехноНИКОЛЬ №01, 1мм
Стяжка из цементно-песчаного раствора М150,
армированная мет.сеткой 5Вр1 100х100 - 40мм
Уклонообразующий слой из керамзита 600кг/м3, 0-150мм
Утеплитель - жесткие теплоизоляционные плиты из
минеральной ваты на основе стекловолокна ISOVER OL-E, 100мм
Пароизоляция - Бикрост ТПП, укладываемая насухо - 2.5мм
Плита сборная железобетонная пустотная, 220мм

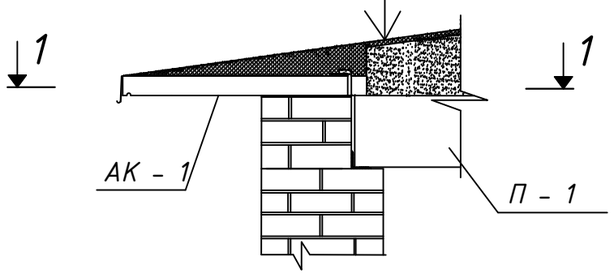

1 - 1

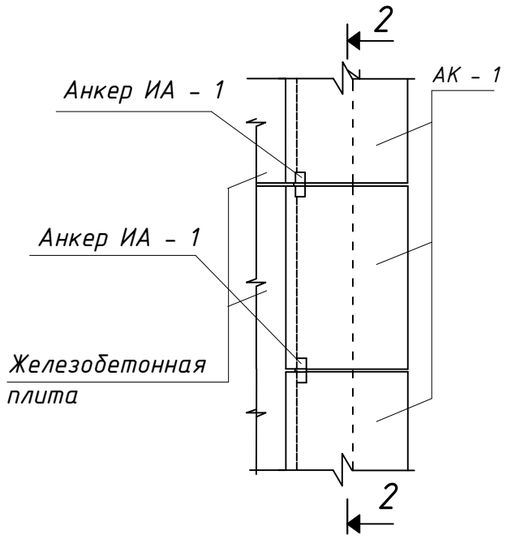

2 - 2

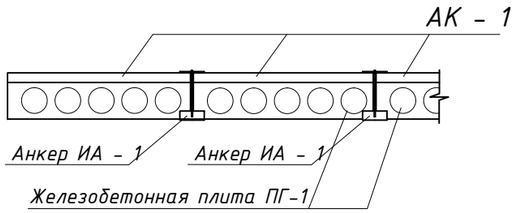

Анкер ИА - 1

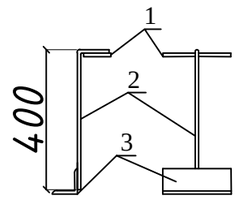

Узел Б

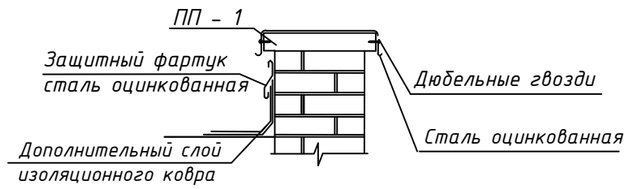

Спецификация материалов на кровлю

Марка поз.	Обозначение	Наименование	Кол. шт.	Масса ед. кг.	Примеч.
		Плита карнизная			
АК - 1	Сер. 1.138-3 вып.1	АК 15.10	16	300	
		Плита парапетная			
ПП - 1	ТУ 3344-88	Плиты П-1, 900х600х50 мм	6	157	
		Бетон кл.В12.5			0.05м3
		Анкер ИА - 1	14	4.09	57.3
1	ГОСТ 103-76	▬ 10х80 L = 200 мм	1	1.26	
2	ГОСТ 2590-88	диам. 16 мм А1 L = 500 мм	1	1.03	
3	ГОСТ 8509-89	∟ 75х8 мм L = 200 мм	1	1.804	
4		Кровельное покрытие Техноэласт			69,51 м2
5		Лист оцинкованный, толщ. 0,7 мм			13,8 м2

Изм.	Кол.уч.	Лист	№ док	Подпись	Дата
ГИП		Потякин М.К.			03.19.
Исполнил		Нургали			03.19.
Проверил		Ширяева Л.Н.			03.19.

68/15-10-2018-2-АС

Строительство распределительных сетей водоснабжения села Успеновка, села Придорожное Федоровского района Костанайской области

Насосная станция 3-го подъема с.Придорожное

Стадия	Лист	Листов
РП	16	

Узлы кровли

ТОО "СпецСтрой Согласование" г.Актобе

Взамен инв.№

Подпись и дата

Инв.№ подл.

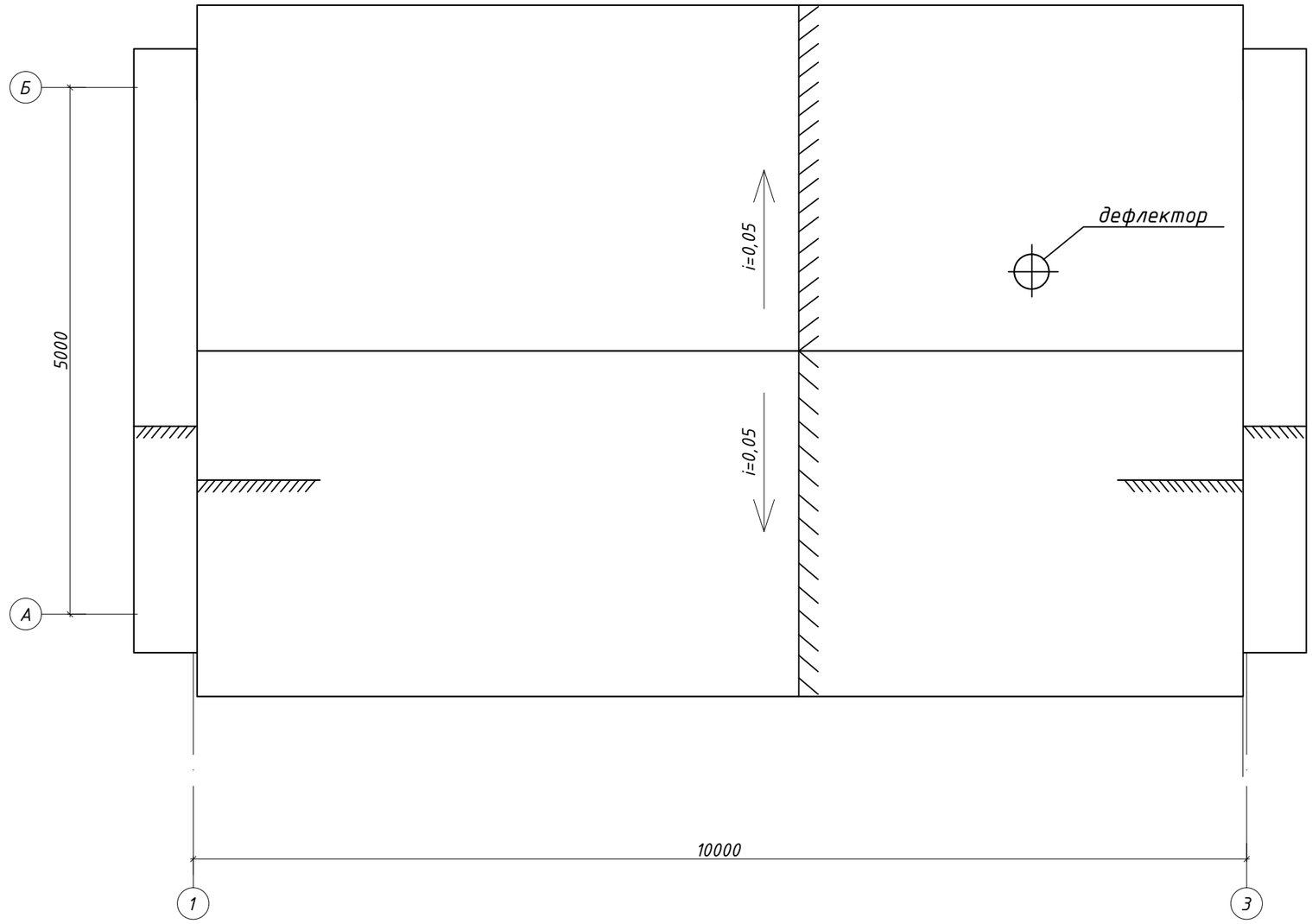

						68/15-10-2018-2-АС		
						Строительство распределительных сетей водоснабжения села Успеновка, села Придорожное Федоровского района Костанайской области		
Изм.	Кол.уч.	Лист	№ док	Подпись	Дата			
ГИП		Потякин М.К.			03.19.	Насосная станция 3-го подъема с.Придорожное	Стадия	Лист	Листов
Исполнил		Нургали			03.19.		РП	17	
Проверил		Ширяева Л.Н.			03.19.				
						План кровли	ТОО "СпецСтрой Согласование" г.Актобе		

Взамен инв.№

Подпись и дата

Инв.№ подл.

План фундаментов под оборудование

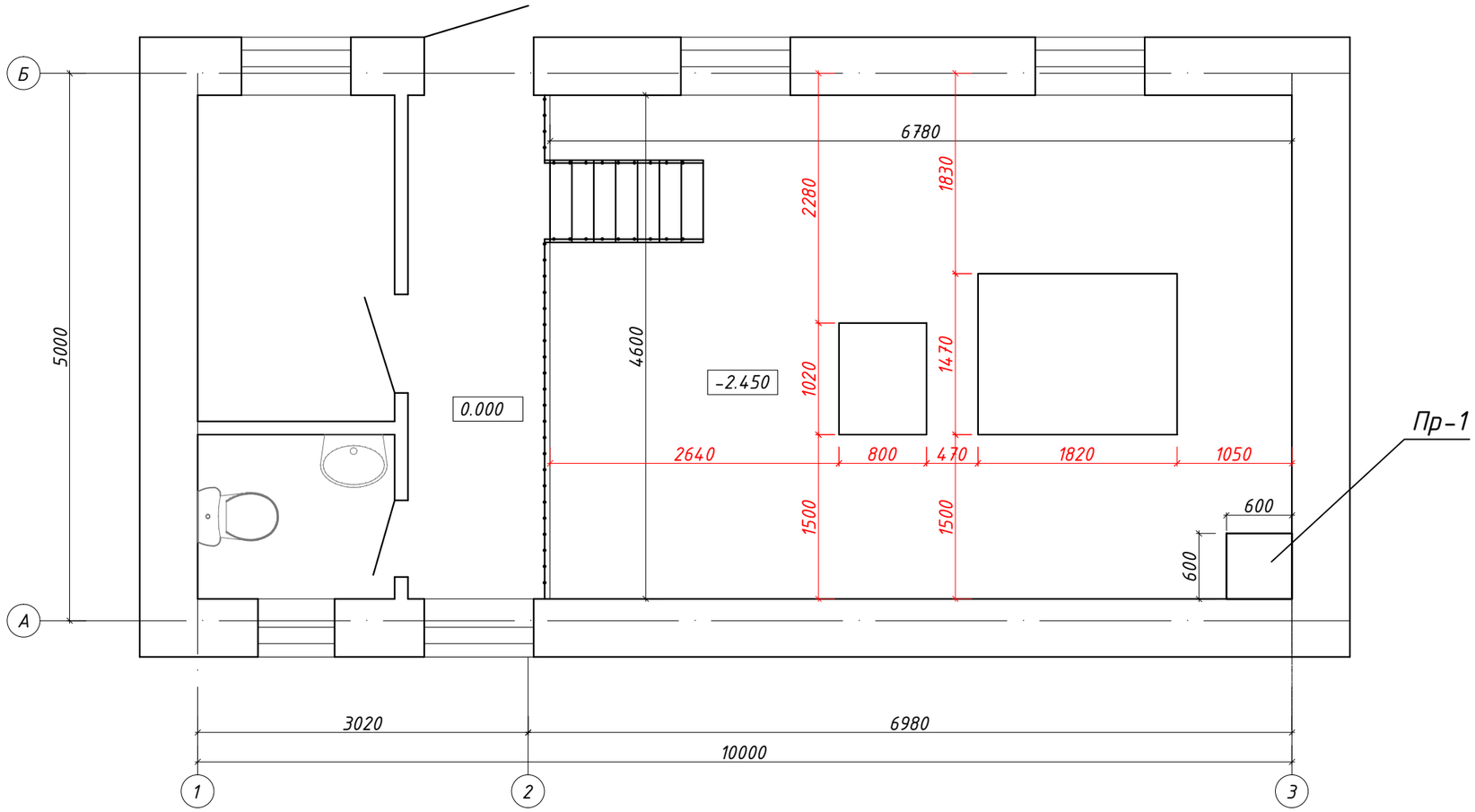

						68/15-10-2018-2-АС
						Строительство распределительных сетей водоснабжения села Успеновка, села Придорожное Федоровского района Костанайской области
Изм.	Кол.уч.	Лист	№ док	Подпись	Дата	
ГИП		Потякин М.К.			03.19.	Насосная станция 3-го подъема с.Придорожное
Исполнил		Нургали			03.19.	
Проверил		Ширяева Л.Н.			03.19.	
						План фундаментов под оборудование.

Стадия	Лист	Листов
РП	18	

ТОО "СпецСтрой Согласование" г.Актобе

Взамен инв.№

Подпись и дата

Инв.№ подл.

ФМ-1

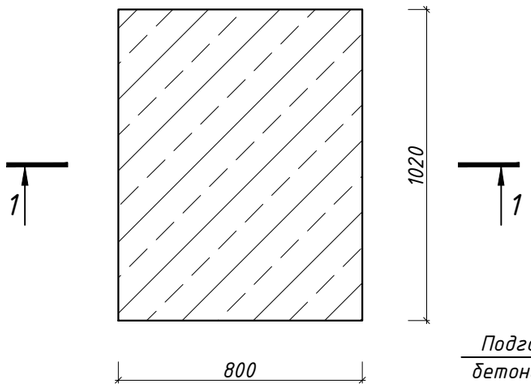

Сечение 1-1

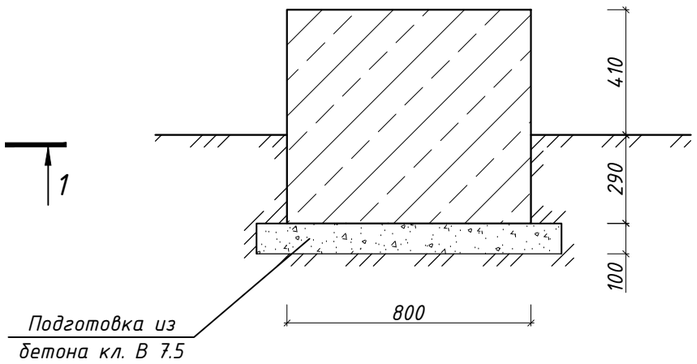

Спецификация

Поз.	Обозначение	Наименование	Кол.	Масса, ед. кг	Прим.
Фундамент ФМ-1			1		
		Материалы			
		Бетон В15	0,57		$м^3$
		Бетон В 7.5	0,12		$м^3$
Фундамент ФМ-2			1		
		Материалы			
		Бетон В15	1,87		$м^3$
		Бетон В 7.5	0,34		$м^3$

ФМ-2

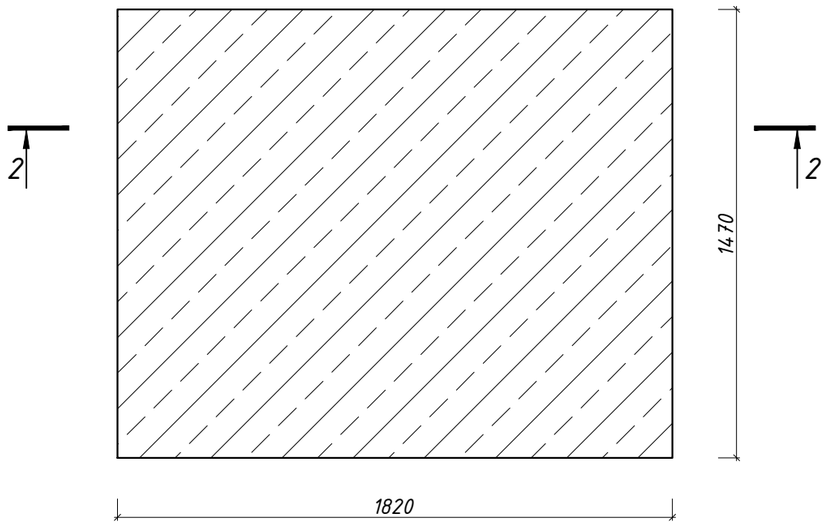

Сечение 2-2

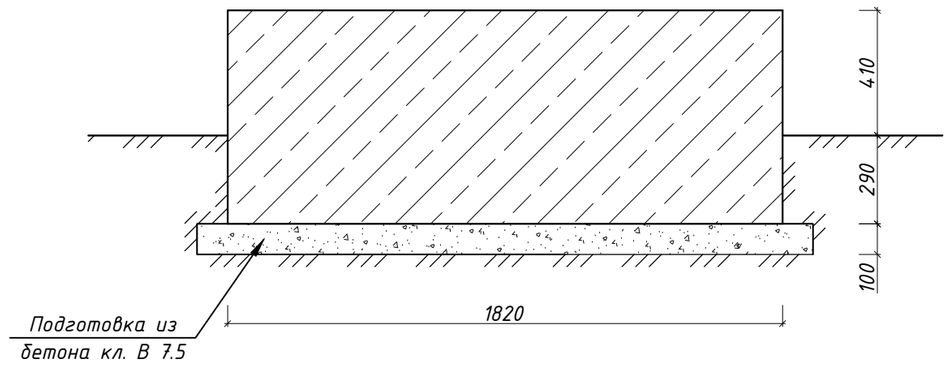

Изм.	Кол.уч.	Лист	№ док	Подпись	Дата
ГИП		Потякин М.К.			03.19.
Исполнил		Нургали			03.19.
Проверил		Ширяева Л.Н.			03.19.

68/15-10-2018-2-АС

Строительство распределительных сетей водоснабжения села Успеновка, села Придорожное Федоровского района Костанайской области

Насосная станция 3-го подъема с.Придорожное

Стадия	Лист	Листов
РП	19	

Фундаменты под оборудование. Спецификация.

ТОО "СпецСтрой Согласование" г.Актобе

Взамен инв.№

Подпись и дата

Инв.№ подл.

Приямок

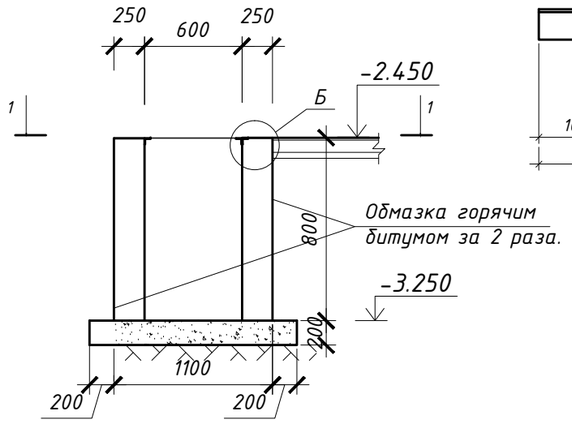

М1

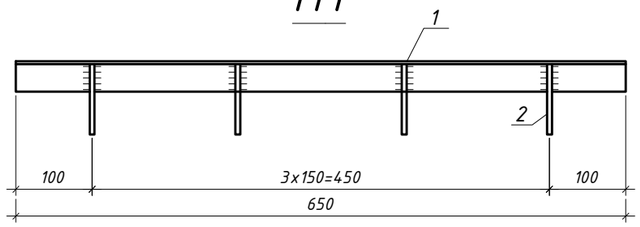

1-1

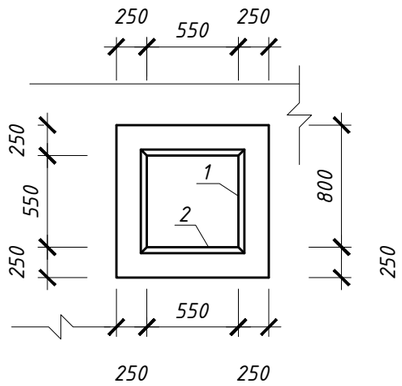

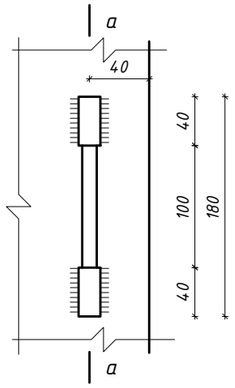

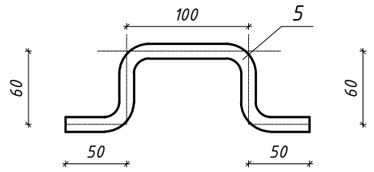

а-а

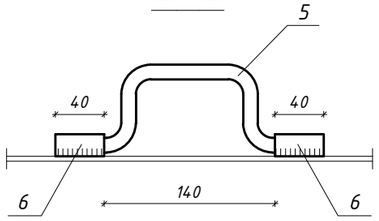

Вид А

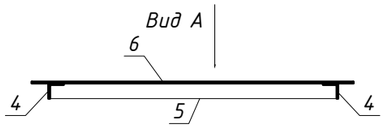

Вид А

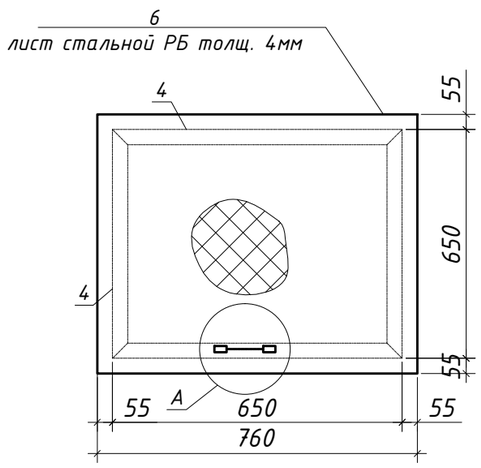

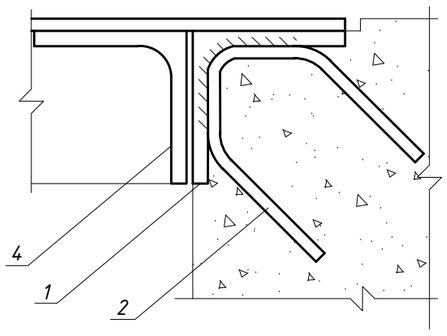

ЗД-1

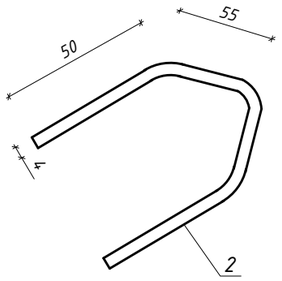

Спецификация материалов на приямок(1шт)

Марка	Обозначение	Наименование	Кол	Масса ед.кг	Примечание
		Обрамление приямка			
		Деталь М1	2		
1	ГОСТ 8509-93	L50x5 l=650мм	1	2,5	2,5
2	ГОСТ 5781-82*	Ф8 AIII l=230мм	4	0.09	0.36
		Крышка приямка	1		
4	ГОСТ 8509-93	L50x5 l=650мм	2	2.5	5.0
5	ГОСТ 8509-93	L50x5 l=750мм	2	2.88	5.76
6	ГОСТ 8568-77*	лист РБ 760x760x4мм	1	34.6	34.6
		Ручка для съема крышки	1		
7	ГОСТ 2590-88	Ф12 AI l=350мм	1	0.3	0.3
8	ГОСТ 10704-91	труба Ф18 l=40мм	2	0.02	0.04
		Бетон марки М150 кл. В12.5		0.71 $м^3$	

1. Монолитные бетонные и железобетонные конструкции выполнять в соответствии с указаниями СНиП III-15-76
2. Изготовление и установку закладных изделии производить в соответствии с указаниями СН 393-78 и ГОСТ 14098-91*.
3. Все закладные и металлические изделия после их монтажа окрасить з слоями эмаля ХВ-124 по слою грунта ХС-059.
4. Сварка металлических деталей и конструкции производится согласно требованиям ГОСТ 11534-75 и ГОСТ 3242-79.
5. Анкеры закладных изделии приварить к пластинам и прокату внахлестку дуговой ручной или рельефноточечной контактной сваркой.
6.Положение приямка см. в разделе ТМ.

Взамен инв.№

Подпись и дата

Инв.№ подл.

Изм.	Кол.уч.	Лист	№ док	Подпись	Дата
ГИП		Потякин М.К.			03.19.
Исполнил		Нургали			03.19.
Проверил		Ширяева Л.Н.			03.19.

68/15-10-2018-2-АС

Строительство распределительных сетей водоснабжения села Успеновка, села Придорожное Федоровского района Костанайской области

Насосная станция 3-го подъема с.Придорожное

Стадия	Лист	Листов
РП	20	

Приямок ПР-1. Спецификация

ТОО "СпецСтрой Согласование" г.Актобе

План

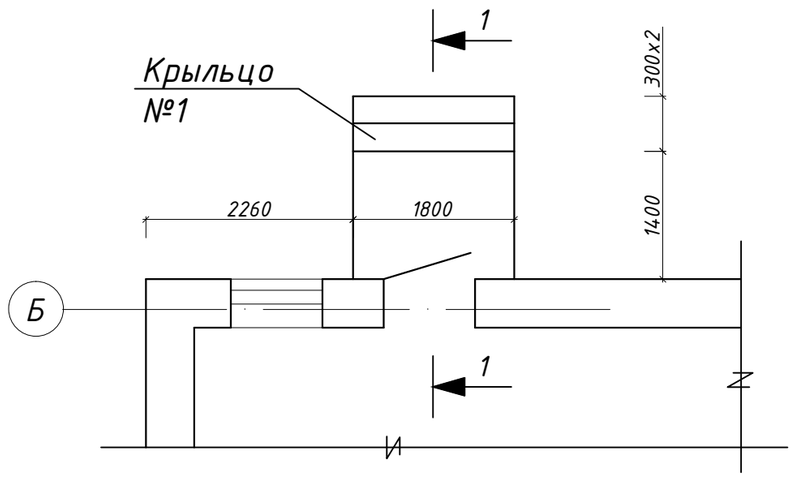

1 – 1

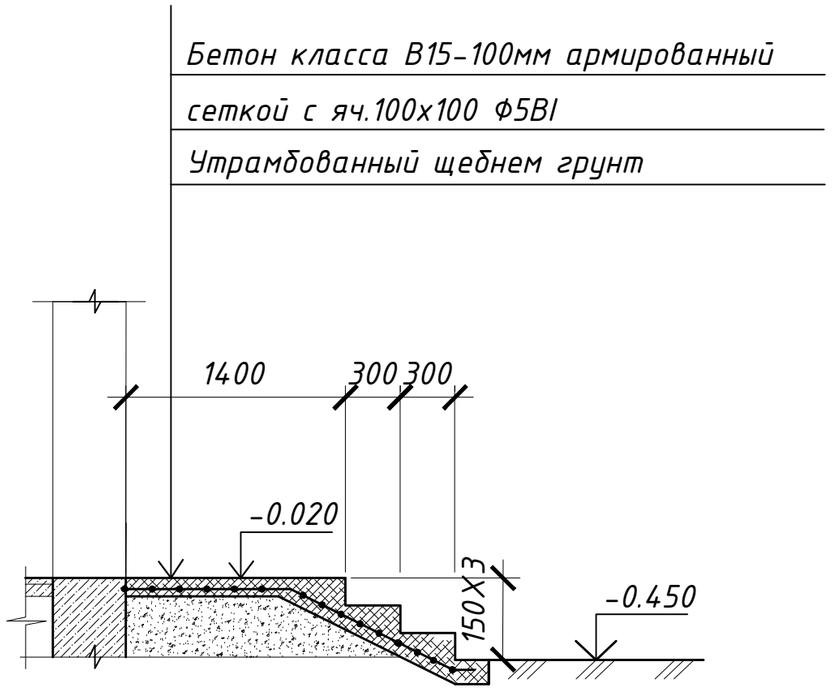

СПЕЦИФИКАЦИЯ

Поз.	Обозначение	Наименование	Кол.	Масса ед.кг.	Приме-чание
		Крыльцо №1			
1	ГОСТ 5781-82*	Сетка из Ф5 В1 с яч. 100 х100,кг	-	28.15	28.15
2		Бетон кл В15 ,м3	-	1.75	1.75

Изм.	Кол.уч.	Лист	№ док	Подпись	Дата
ГИП		Потякин М.К.			03.19.
Исполнил		Нургали			03.19.
Проверил		Ширяева Л.Н.			03.19.

68/15-10-2018-2-АС

Строительство распределительных сетей водоснабжения села Успеновка, села Придорожное Федоровского района Костанайской области

Насосная станция 3-го подъема с.Придорожное

Стадия	Лист	Листов
РП	21	

Крыльцо №1. Спецификация.

ТОО "СпецСтрой Согласование" г.Актобе

Взамен инв.№

Подпись и дата

Инв.№ подл.

МОНОЛИТНЫЙ УЧАСТОК МУ -2

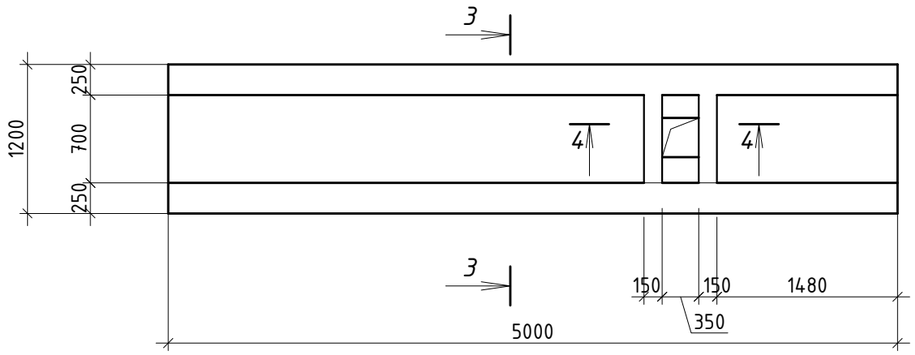

3 - 3

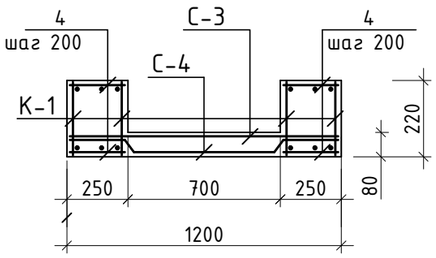

4 - 4

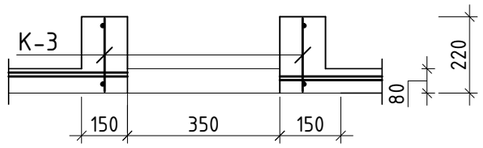

Каркас К-1

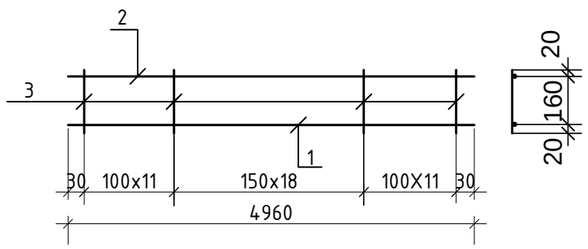

Каркас К-3

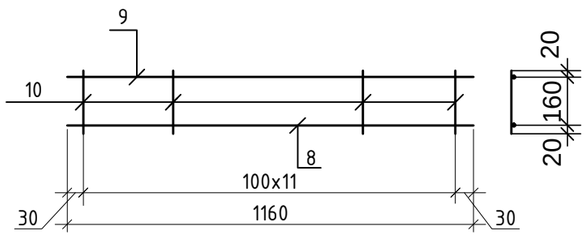

СПЕЦИФИКАЦИЯ

Поз.	Обозначение	Наименование	Кол.	Масса ед.,кг	Примеч.
		Монолитный участок МУ-2			158,22
К-1	ГОСТ 5781-82*	Каркас К-1	4	26,7	106,8
С-3	ГОСТ 5781-82*	Сетка 6AI-150 / 6AI-150 1160x4960мм	1	19,3	19,3
С-4	ГОСТ 5781-82*	Сетка 6AI-150 / 6AI-150 1190x4960мм	1	19.8	19.8
4	ГОСТ 5781-82*	Ф 6 AI L=230 мм	124	0.05	6.2
К-3	ГОСТ 5781-82*	Каркас К-3	2	3.06	6.12
		Бетон В 15	-	0,934	м3

СПЕЦИФИКАЦИЯ

Поз.	Обозначение	Наименование	Кол.	Масса ед.,кг	Примеч.
		Каркас К-1	4	26,7	106,8
1	ГОСТ 5781-82*	Ф 25 AIII L=4960 мм	1	19,1	19,1
2	ГОСТ 5781-82*	Ф12 А III, L=4960 мм	1	4,4	4,4
3	ГОСТ 5781-82*	Ф8 А I, L=200мм	40	0.08	3.2
		Каркас К-3	2	3.06	6.12
8	ГОСТ 5781-82*	Ф 12 AIII L=1160 мм	1	1.05	1.05
9	ГОСТ 5781-82*	Ф12 А III, L=1160 мм	1	1.05	1.05
10	ГОСТ 5781-82*	Ф8 А I, L=200мм	12	0.08	0.96

Взамен инв.№

Подпись и дата

Инв.№ подл.

Изм.	Кол.уч.	Лист	№ док	Подпись	Дата
ГИП		Потякин М.К.			03.19.
Исполнил		Нургали			03.19.
Проверил		Ширяева Л.Н.			03.19.

68/15-10-2018-2-АС

Строительство распределительных сетей водоснабжения села Успеновка, села Придорожное Федоровского района Костанайской области

Насосная станция 3-го подъема с.Придорожное

Стадия	Лист	Листов
РП	22	

Монолитный участок МУ-2. Спецификация.

ТОО "СпецСтрой Согласование" г.Актобе