РЕСПУБЛИКА КАЗАХСТАН

Лицензия № 17021519

ТОО "СПЕЦСТРОЙ СОГЛАСОВАНИЕ"

РАБОЧИЙ ПРОЕКТ

«Строительство распределительных сетей водоснабжения села Успеновка, села Придорожное Федоровского района Костанайской области»

Насосная станция 3-го подъема в с.Успеновка

Том 7. Альбом 1.1 - АС

г. Актобе 2018 г.

РЕСПУБЛИКА КАЗАХСТАН

Лицензия № 17021519

Заказчик: ГУ "Отдел архитектуры, градостроительства и строительства Федоровского района"

ТОО "СПЕЦСТРОЙ СОГЛАСОВАНИЕ"

РАБОЧИЙ ПРОЕКТ

«Строительство распределительных сетей водоснабжения села Успеновка, села Придорожное Федоровского района Костанайской области»

Насосная станция 3-го подъема в с.Успеновка

Том 7. Альбом 1.1 - АС

Директор ТОО "СпецСтрой Согласование" : Исимов Р.А.

г. Актобе 2018 г.

ВЕДОМОСТЬ РАБОЧИХ ЧЕРТЕЖЕЙ ОСНОВНОГО КОМПЛЕКТА

лист	наименование	примечание
АС-1	Общие данные (начало)	
АС-2	Общие данные (окончание)	
АС-3	План на отм.0,000м. Спецификция заполнения проемов.	
АС-4	Разрез 1-1	
АС-5	Разрез 2-2	
АС-6	Фасады в осях А-Б, Б-А.	
АС-7	Фасады в осях 1-3, 3-1.	
АС-8	План фундаментов. Спецификация.	
АС-9	Раскладка фундаментных блоков. Сечения.	
АС-10	План перемычек	
АС-11	Ведомость перемычек. Спецификация перемычек	
АС-12	Ведомость отделки помещений, экспликация полов	
АС-13	Металлическая лестница ЛМ-1. Спецификация.	
АС-14	План перекрытия. Спецификация.	
АС-15	План карнизных и парапетных плит	
АС-16	Узлы кровли	
АС-17	План кровли	
АС-18	План фундаментов под оборудование.	
АС-19	Фундаменты под оборудование. Спецификация.	
АС-20	Приямок Пр-1. Спецификация.	
АС-21	Крыльцо №1. Спецификация.	
АС-22	Монолитный участок МУ-2. Спецификация.	

ВЕДОМОСТЬ ОСНОВНЫХ КОМПЛЕКТОВ РАБОЧИХ ЧЕРТЕЖЕЙ

Марка	Наименование	Примеч.
ГП	Генеральный план	
АС	Архитектурно-строительные решения	
ОВ	Отопление и вентиляция	
ТМ	Тепломеханические решения	
ВК	Водопровод и канализация	
ЭЛ	Электроосвещение и силовое электрооборудование	

ТЕХНИКО-ЭКОНОМИЧЕСКИЕ ПОКАЗАТЕЛИ

№	Наименование	ед. изм.	Примечание
1	Общая площадь	м2	45.3
2	Площадь застройки	м2	62.6
3	Строительный объем	м3	219.1

Настоящий проект разработан в соответствии с нормами и правилами, действующими на территории республики Казахстан и предусматривает мероприятия, обеспечивающие пожарную, взрывопожарную, экологическую и санитарно-гигиеническую безопасность для жизни и здоровья людей при правильной эксплуатации зданий и сооружений.

Главный инженер проекта Потякин М.К.

Взамен инв.№ | Подпись и дата | Инв.№ подл.

Изм.	Кол.уч.	Лист	№ док	Подпись	Дата
ГИП		Потякин М.К.			03.19.
Исполнил		Нургали			03.19.
Проверил		Ширяева Л.Н.			03.19.

68/15-10-2018-2-АС

Строительство распределительных сетей водоснабжения села Успеновка, села Придорожное Федоровского района Костанайской области

Насосная станция 3-го подъема с.Успеновка

Стадия	Лист	Листов
РП	1	22

Общие данные(начало)

ТОО "СпецСтрой Согласование" г.Актобе

ВЕДОМОСТЬ СПЕЦИФИКАЦИЙ

ЛИСТ	НАИМЕНОВАНИЕ	ПРИМЕЧ.
АС-3	Спецификация элементов заполнения проемов.	
АС-8	Спецификация элементов фундаментов.	
АС-11	Спецификация перемычек.	
АС-13	Спецификация. Металлическая лестница ЛМ-1.	
АС-14	Спецификация плит перекрытий.	
АС-16	Спецификация. Материалы на кровлю.	
АС-19	Спецификация. Фундаменты под оборудование.	
АС-20	Спецификация. Приямок ПР-1.	
АС-21	Спецификация. Крыльцо №1.	
АС-22	Спецификация на монолитный участок.	

ОБЩИЕ ДАННЫЕ

Рабочий проект насосной станции 3-го подъема по объекту "Строительство распределительных сетей водоснабжения села Успеновка, села Придорожное Федоровского района Костанайской области" расположенный на участке насосной станции в с.Успеновка выполнен на основании задания на проектирование и исходных данных.

- район строительства относится к IВ климатическому району
- Средняя температура наиболее холодной пятидневки -минус 35 °С
- Средняя температура наиболее холодных суток -минус 40 °С
- Средняя температура отопительного периода -минус 8.1°С
- Абсолютная минимальная температура наружного воздуха -минус 51 °С
- Абсолютная максимальная температура наружного воздуха -плюс 41°С
- Продолжительность отопительного периода - 214 суток
- Нормативная снеговая нагрузка - 70 кгс/м^2
- Нормативное давление воздуха - 38 кгс/м^2
- Господствующие направления ветра - юго-западное
- Временные нагрузки - в соответствии со СНиП 2.01.07-85* «Нагрузки и воздействия».

Климатические характеристики приводятся по данным многолетних наблюдений метеостанций Костанайской области.

Архитектурно-строительные решения

Объемно-пространственное решение и планировка здания выполнены с учетом функционально- технологических требований, санитарно-гигиенических норм, оптимальной инсоляции, обеспечения освещенности..

Здание одноэтажное с подземной частью. Размеры в осях 10.0 х5.0 м, высота от уровня планировочной отметки земли до максимальной точки 4,22 м. Высота помещений до низа плит перекрытия 3.0 м. Глубина подземной части -2,45м

В здании запроектированы операторная, санузел, машинный зал.

За условную отметку 0.000 принят уровень чистого пола первого этажа что соответствует абсолютной отметке 187.05.

Фундаменты - из сборных бетонных блоков по ГОСТ 13579-79 и ж.б. фундаментных плит по СТ РК 956-93. Фундаменты устраиваются по песчаной подушке, толщиной 100мм.

Боковая обмазочная гидроизоляция - обмазка морозостойкой битумно-масляной мастикой МБ-50 за 2 раза в местах, соприкасающихся с грунтом до планировочной отметки земли. Горизонтальная гидроизоляция из 2-х слоев гидроизола ГИ-Г по ГОСТ 7415-86 на битумной мастике МБК-Г-65 по ГОСТ 2889-80.

Наружные стены здания многослойные, толщиной 530 мм, выполнены из газоблоков Б-400 объемным весом 500 кг/м^3, толщиной 400мм , с облицовкой силикатным кирпичом СУР-100/25 (СТРКТ 379-2002) на растворе М50, толщиной 120мм. Внутренняя перегородка, толщиной 120 мм из силикатного кирпича СУР-100/25 на растворе М50.

Перекрытие из сборных ж.б. плит с круглыми пустотами по СТ РК 949-92.

Перемычки - сборные железобетонные по серии 1.038.1-1

Кровля -двускатная,плоская. Покрытие кровли -2-х слойное из Техноэласта. Утеплитель -минплита типа ISOVER-OL-E толщиной 100мм.

Окна - металлопластиковые с с поворотным открыванием одной створки, с одинарным стеклопакетом

Двери внутренние - деревянные, наружные - металлические утепленные.

Внутренняя отделка помещений - согласно "Ведомости отделки".

Цоколь облицовывается плиткой типа Кабанчик .

Крыльцо из бетона В15.

По периметру здания устраивается бетонная отмостка шириной 1500 мм.

Антикоррозийную защиту всех металлоконструкций производить эмалью ПФ115 по ГОСТ 6465-76 за 2 раза
по грунтовке ГФ 021 по ГОСТ 25129-82.

Грунты непросадочные, ненабухающие.

Основание здания должно быть защищено от замачивания атмосферными и производственными водами в период строительства и эксплуатации. При производстве работ своевременно выполняться все мероприятия по защите основания от замачивания.

При вскрытии котлованов, грунты на отм. -2.850 заложения фундаментов должны быть освидетельствованы с составлением соответствующего акта. В случае обнаружения под подошвой фундаментов грунтов, отличных от принятых в проекте, необходимо сообщить об этом проектной организации.

Обратную засыпку котлована производить местным грунтом с послойным трамбованием без поливки водой в соответствии с требованиями СНиП 3.02.01-87. Устройство грунтовых подушек, обратных засыпок котлованов и траншей, подсыпок под полы производить местным грунтом слоями толщиной 200мм. Уплотнение производить при оптимальной влажности.

Все отверстия в ленточных фундаментах после пропуска труб заделать бетоном В12,5.

Взамен инв.№ | Подпись и дата | Инв.№ подл.

Изм.	Кол.уч.	Лист	№ док	Подпись	Дата	68/15-10-2018-2-АС			
						Строительство распределительных сетей водоснабжения села Успеновка, села Придорожное Федоровского района Костанайской области			
ГИП		Потякин М.К.			03.19.	Насосная станция 3-го подъема с.Успеновка	Стадия	Лист	Листов
Исполнил		Нургали			03.19.		РП	2	22
Проверил		Ширяева Л.Н.			03.19.				
						Общие данные (окончание)	ТОО "СпецСтрой Согласование" г.Актобе		

План

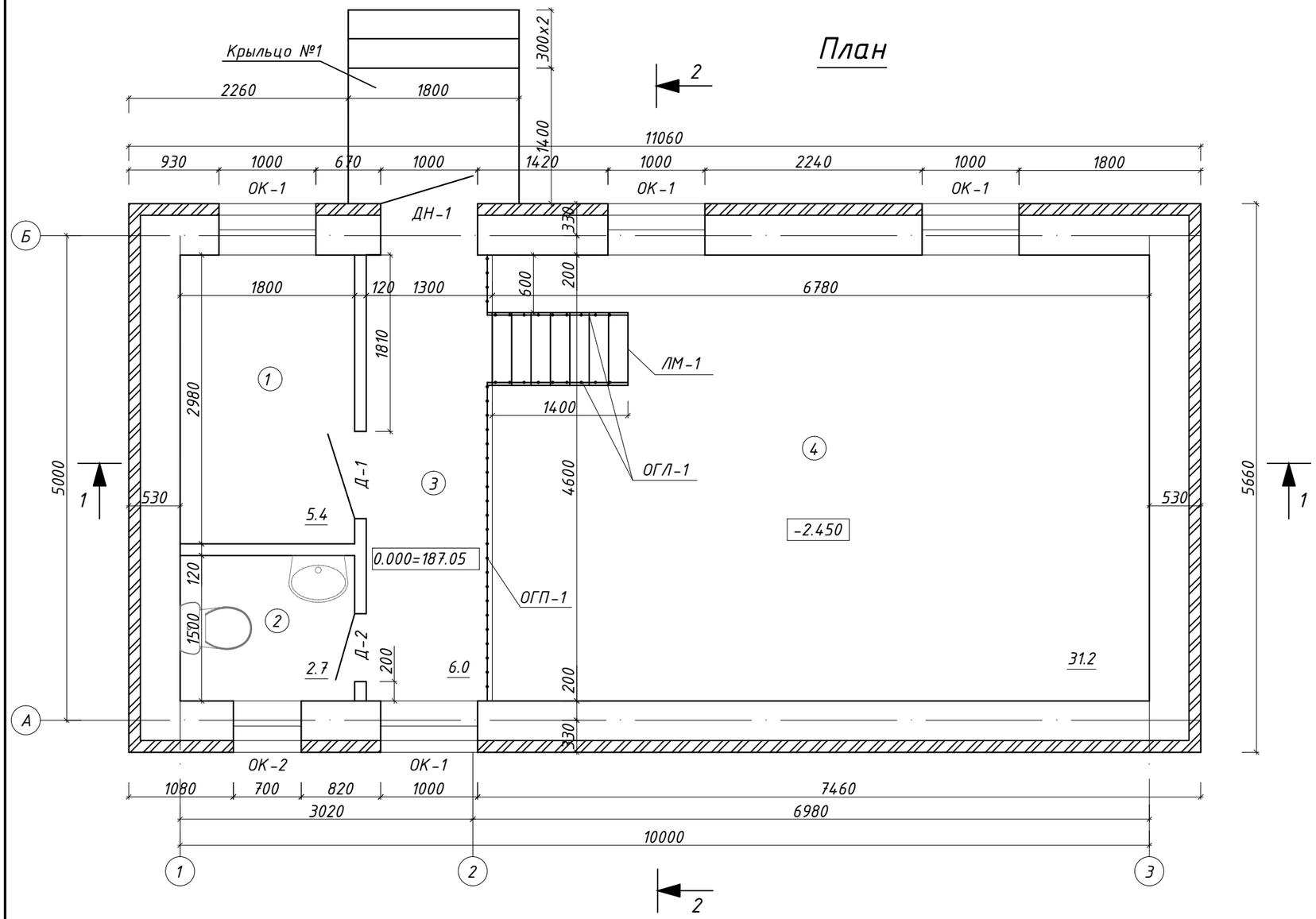

Экспликация помещений

Номера поз.	Наименование	Площадь м2	Прим.
1.	Операторная	5,4	Д
2.	Санузел	2,7	Д
3.	Коридор	6,0	Д
4.	Машинный зал	31,2	Д
	ИТОГО:	45,3	

Спецификация элементов заполнения проемов

Марка по проекту	Обозначение	Наименование	Кол. шт.	Масса ед. кг.	Приме-чание
		Двери			
ДН-1	Индивидуальные металлические	1000x2100h	1		утепленные
Д-1	Индивидуальные деревянные	900x2100h	1		
Д-2	Индивидуальные деревянные	700x2100h	1		
		Окна			
ОК-1	Индивидуальные пластиковые	1000x1200h	4		
ОК-2	Индивидуальные пластиковые	700x1200h	1		

1. Наружные стены здания многослойные, толщиной 530 мм, выполнены из газоблоков Б-400 объемным весом 500 кг/м^3, толщиной 400мм , с облицовкой силикатным кирпичом СУР-100/25 (СТРКТ379-2002) на растворе М50, толщиной 120мм. Внутренняя перегородка, толщиной 120 мм из силикатного кирпича СУР-100/25 на растворе М50.

2. За отм.0,000 принята отметка чистого пола 1-го этажа здания, что соответствует абсолютной отметке 187,05 м.

Изм.	Кол.уч.	Лист	№ док	Подпись	Дата
ГИП		Потякин М.К.			03.19.
Исполнил		Нургали			03.19.
Проверил		Ширяева Л.Н.			03.19.

68/15-10-2018-2-АС

Строительство распределительных сетей водоснабжения села Успеновка, села Придорожное Федоровского района Костанайской области

Насосная станция 3-го подъема с.Успеновка

Стадия	Лист	Листов
РП	3	

План насосной станции

ТОО "СпецСтрой Согласование" г.Актобе

Взамен инв.№

Подпись и дата

Инв.№ подл.

Разрез 1-1

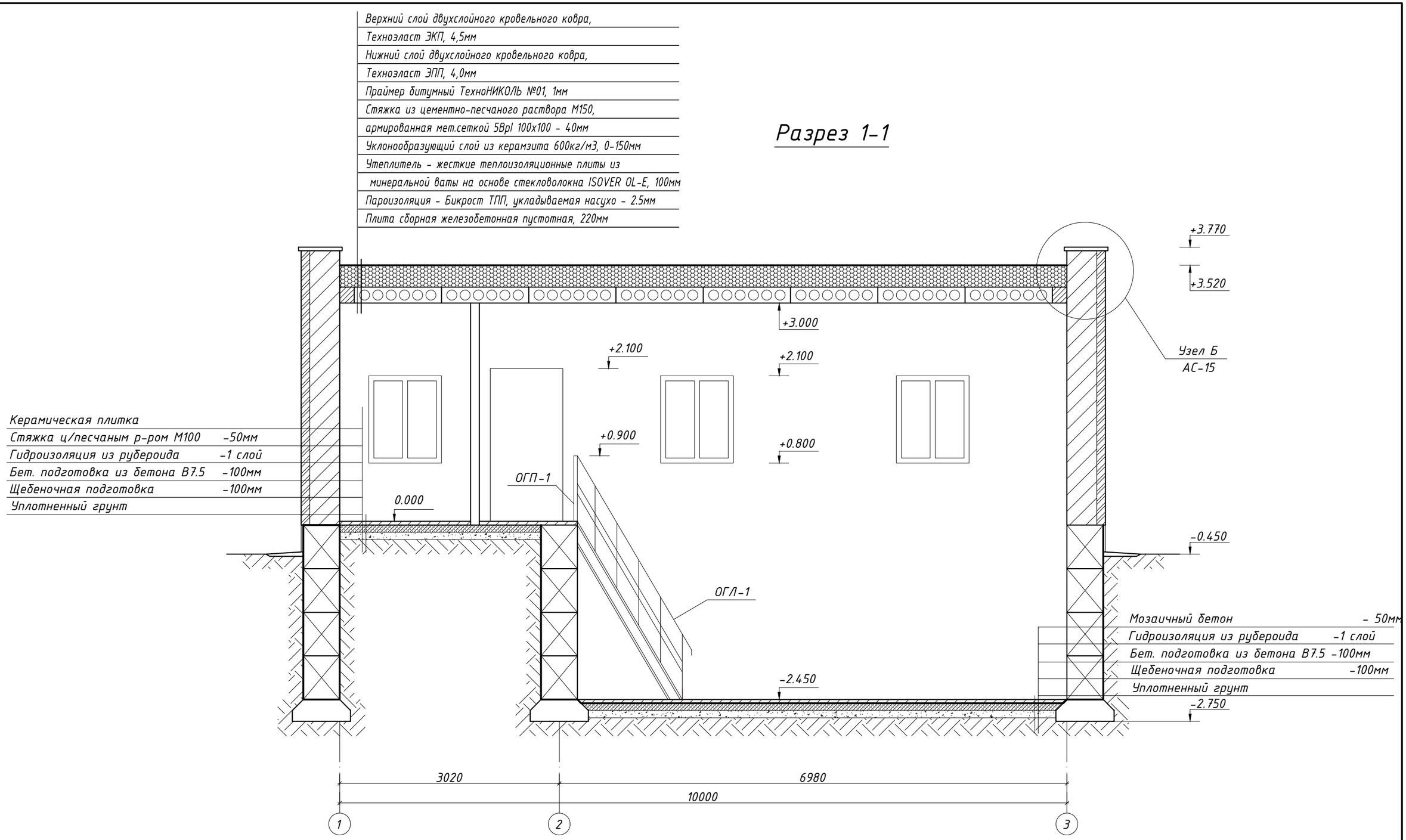

Изм.	Кол.уч.	Лист	№ док	Подпись	Дата
ГИП		Потякин М.К.			03.19.
Исполнил		Нургали			03.19.
Проверил		Ширяева Л.Н.			03.19.

68/15-10-2018-2-АС

Строительство распределительных сетей водоснабжения села Успеновка, села Придорожное Федоровского района Костанайской области

Насосная станция 3-го подъема с.Успеновка

Стадия	Лист	Листов
РП	4	

Разрез 1-1

ТОО "СпецСтрой Согласование" г.Актобе

Взамен инв.№

Подпись и дата

Инв.№ подл.

Разрез 2 - 2

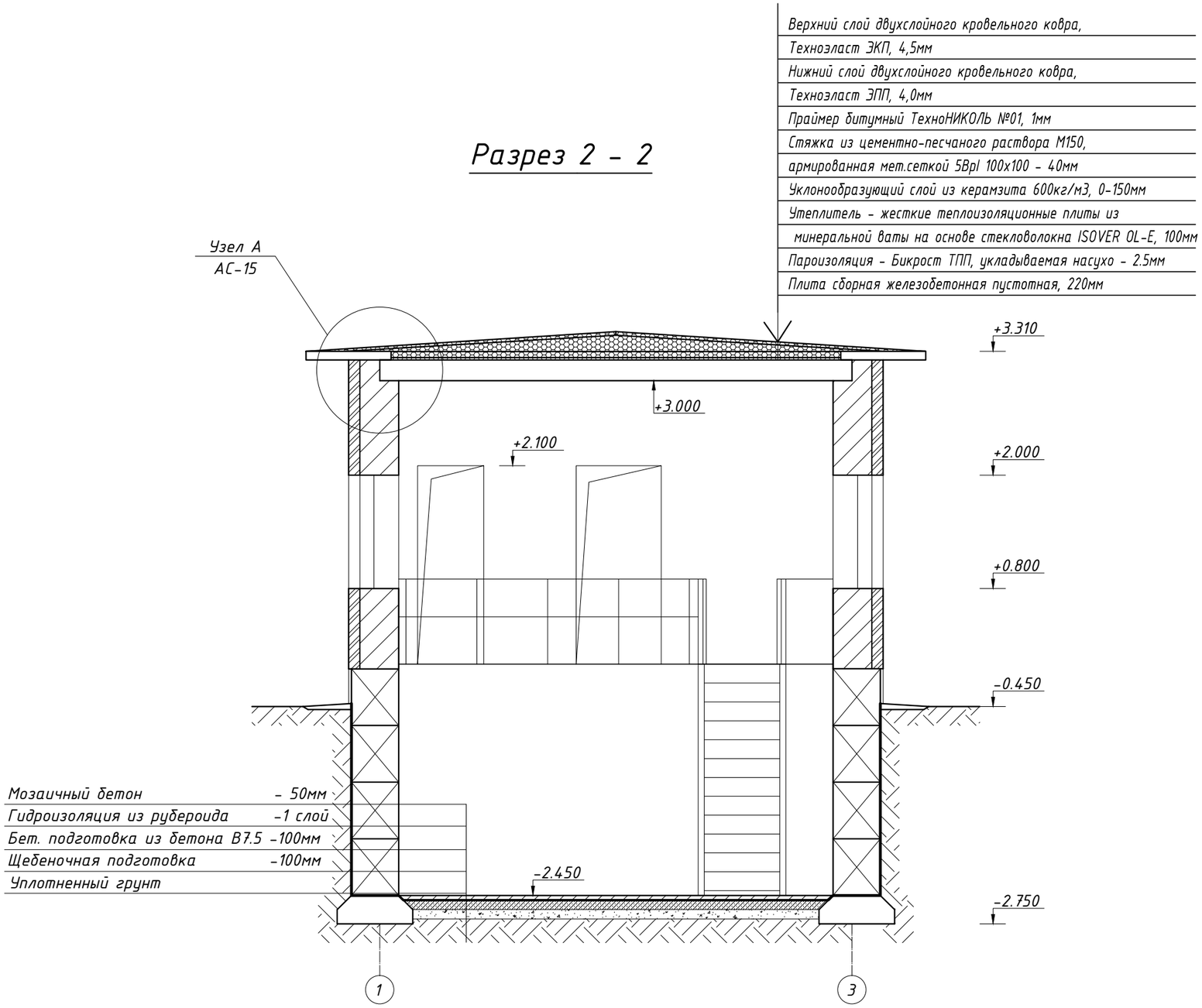

						68/15-10-2018-АС-РС		
						Строительство распределительных сетей водоснабжения села Успеновка, села Придорожное Федоровского района Костанайской области		
Изм.	Кол.уч.	Лист	№ док	Подпись	Дата			
ГИП		Потякин М.К.			03.19.	Насосная станция 3-го подъема с.Успеновка	Стадия	Лист	Листов
Исполнил		Нургали			03.19.		РП	5	
Проверил		Ширяева Л.Н.			03.19.	Разрез 2-2	ТОО "СпецСтрой Согласование" г.Актобе		

Взамен инв.№

Подпись и дата

Инв.№ подл.

Фасад в осях А – Б

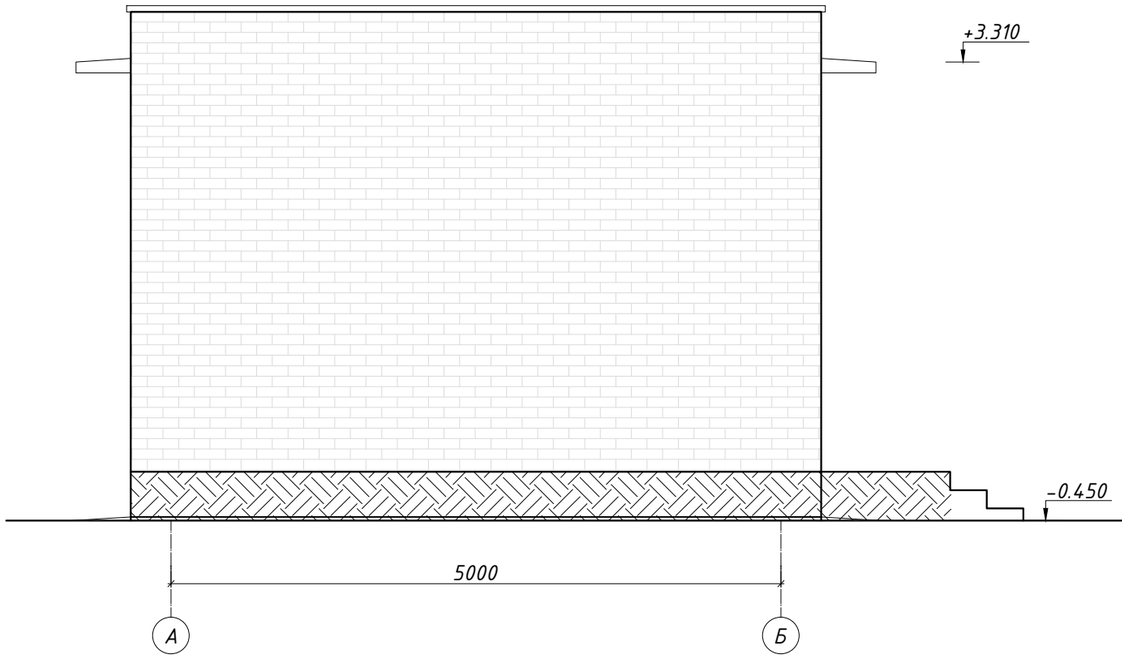

Фасад в осях Б – А

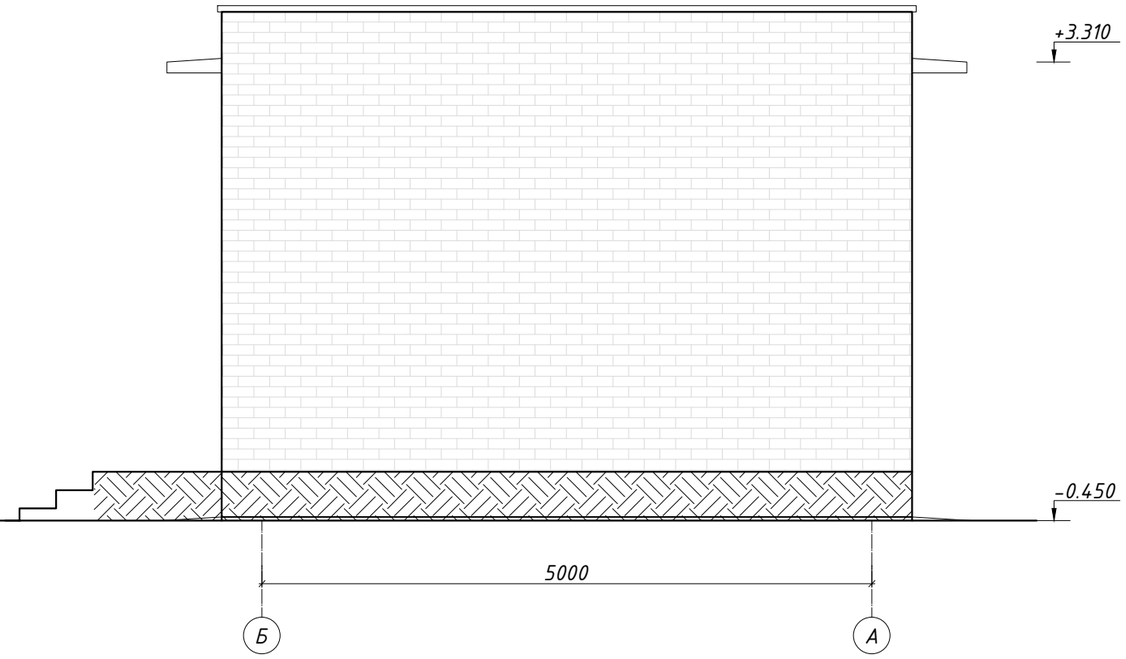

1. Наружные поверхности стен выполнять из лицевого силикатного кирпича с расшивкой наружных швов.

2. Цоколь облицовывается плиткой типа Кабанчик.

						68/15-10-2018-2-АС		
						Строительство распределительных сетей водоснабжения села Успеновка, села Придорожное Федоровского района Костанайской области		
Изм.	Кол.уч.	Лист	№ док	Подпись	Дата			
ГИП		Потякин М.К.			03.19.	Насосная станция 3-го подъема с.Успеновка	Стадия	Лист	Листов
Исполнил		Нургали			03.19.		РП	6	
Проверил		Ширяева Л.Н.			03.19.				
						Фасады в осях А-Б, Б-А.	ТОО "СпецСтрой Согласование" г.Актобе		

Взамен инв.№

Подпись и дата

Инв.№ подл.

Фасад в осях 3 – 1

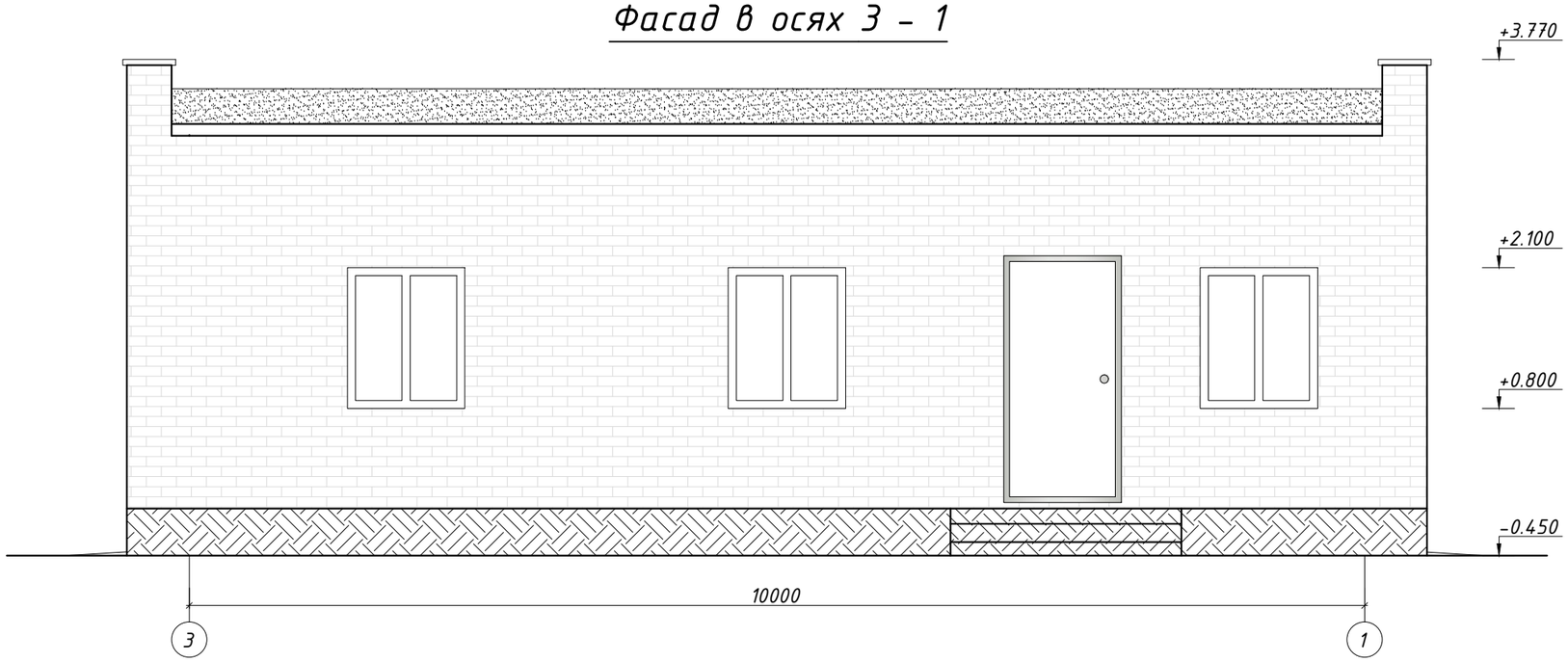

Фасад в осях 1 – 3

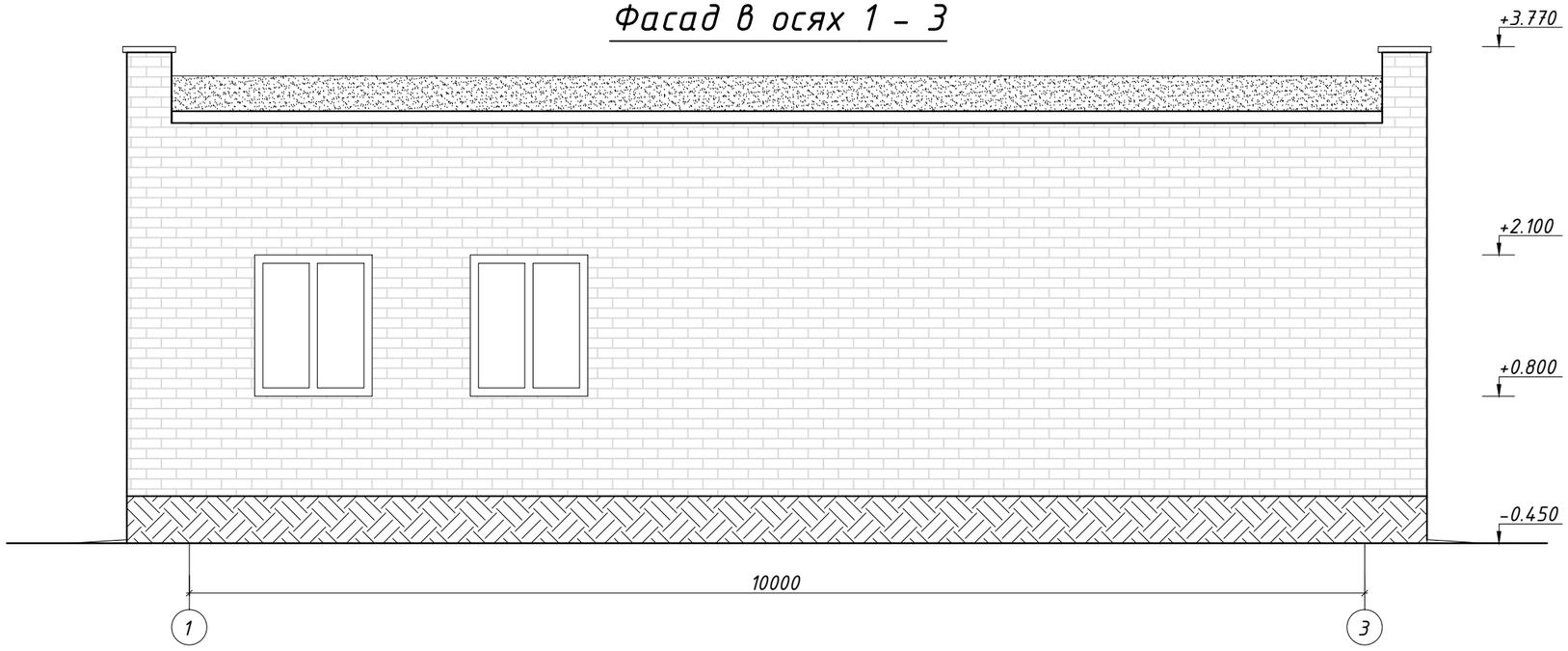

1. Наружные поверхности стен выполнять из лицевого силикатного кирпича с расшивкой наружных швов.

2. Цоколь облицовывается плиткой типа Кабанчик.

Изм.	Кол.уч.	Лист	№ док	Подпись	Дата
ГИП		Потякин М.К.			03.19.
Исполнил		Нургали			03.19.
Проверил		Ширяева Л.Н.			03.19.

68/15-10-2018-2-АС

Строительство распределительных сетей водоснабжения села Успеновка, села Придорожное Федоровского района Костанайской области

Насосная станция 3-го подъема с.Успеновка

Стадия	Лист	Листов
РП	7	

Фасады в осях 1-3, 3-1.

ТОО "СпецСтрой Согласование" г.Актобе

Взамен инв.№

Подпись и дата

Инв.№ подл.

План фундаментов

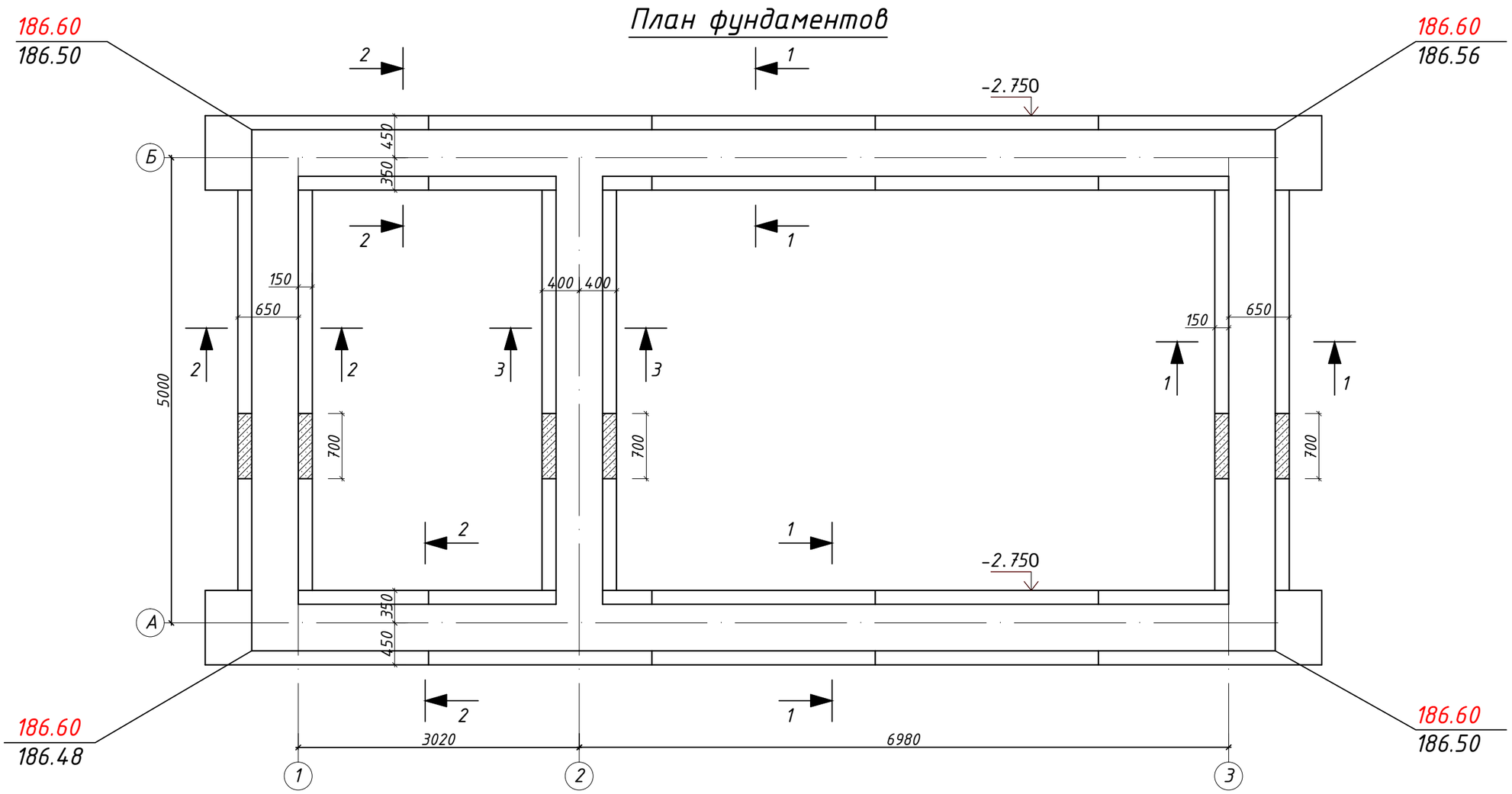

Спецификация элементов фундаментов

Марка	Обозначение	Наименование	Кол. шт.	Масса ед.кг.	Прим.
		Фундаментные плиты			
ФЛ-1	СТ РК 956-93	ФЛ 8-24-4	13	1150	
ФЛ-2	СТ РК 956-93	ФЛ 8-12-4	3	550	
		Бетон кл.В12.5	0.5м3		
		Фундаментные блоки			
1	ГОСТ 13579-78	ФБС 24.5.6-Т	46	1630	
2	ГОСТ 13579-78	ФБС 12.5.6-Т	4	790	
3	ГОСТ 13579-78	ФБС 9.5.6-Т	34	590	
		Бетон кл.В12.5	0.12м3		

2. По фундаментным плитам на отм.-2,45м и по обрезу фундаментов на отм.-0,05м выполняется горизонтальная гидроизоляция из двух слоев гидроизола на битумной мастике.
3. Местные заделки выполнять из бетона В 12.5.
4. Бетонные блоки, соприкасающиеся с грунтом, обмазать горячим битумом за 2 раза.
5. Фундаментные плиты укладывать на песчаную подушку, толщиной 100 мм.
6. Бетон W4 и раствор для конструкций, соприкасающихся с грунтом, готовить на сульфатостойком портландцементе.

Изм.	Кол.уч.	Лист	№ док	Подпись	Дата
ГИП		Потякин М.К.			03.19.
Исполнил		Нургали			03.19.
Проверил		Ширяева Л.Н.			03.19.

68/15-10-2018-2-АС

Строительство распределительных сетей водоснабжения села Успеновка, села Придорожное Федоровского района Костанайской области

Насосная станция 3-го подъема с.Успеновка

Стадия	Лист	Листов
РП	8	

План фундаментов. Спецификация.

ТОО "СпецСтрой Согласование" г.Актобе

Взамен инв.№

Подпись и дата

Инв.№ подл.

Раскладка фундаментных блоков по оси "А"

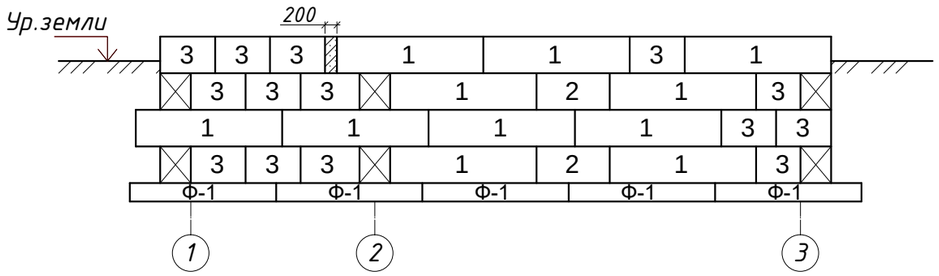

Раскладка фундаментных блоков по оси "Б"

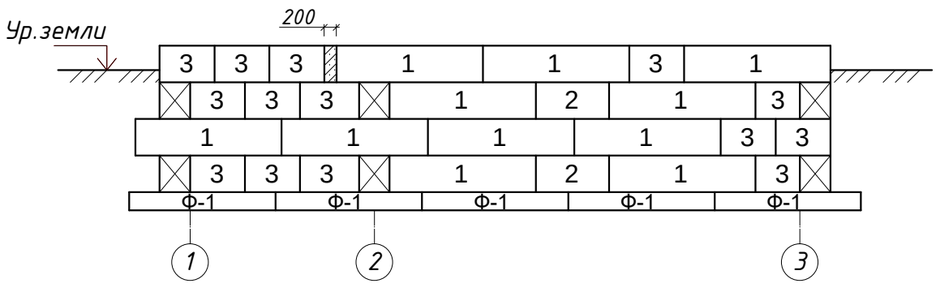

Раскладка фундаментных блоков по оси "1, 2, 3"

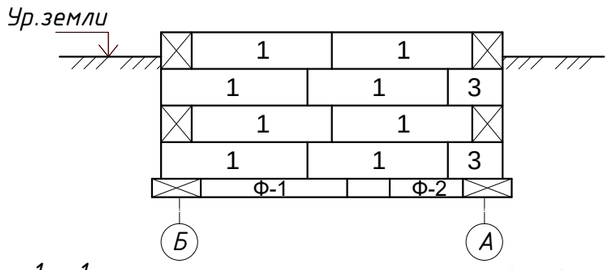

1 - 1

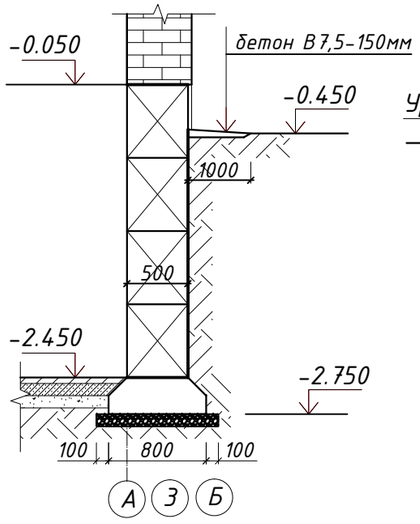

2 - 2

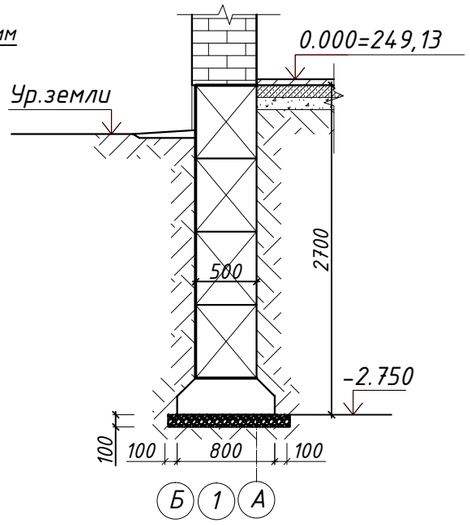

3 - 3

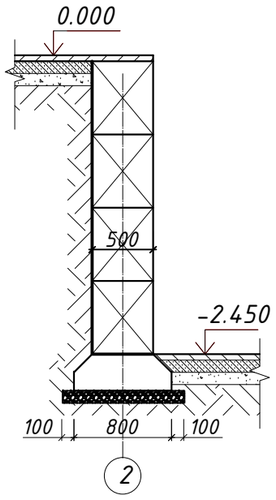

1. За условную отметку ±0.000 принят уровень чистого пола первого этажа, что соответствует абсолютной отметке +187.05 м на генплане.
2. Посадку здания на местности производить согласно генплану, лист ГП-2.
3. По данным инженерно-геологических изысканий основанием фундаментов будут служить глины зеленовато-серого до серого цвета, от твердой до мягкопластичной консистенции, с включением линз, прослоек и водонасыщенных карманов песка разной крупности до 18 см, следы ожеленения.
мощностью - 4.90 м.

Нормативные и расчетные физико-механические характеристики грунта

- естественная влажность, % 15
- плотность грунта, г/см^3
  нормативная 2.00
  расчетная по деформациям 1.96
- плотность сухого грунта, г/см^3 1.84
- плотность частиц грунта, г/см^3 2.74
- коэффициент пористости 0.97
- удельное сцепление, кПа, в естесственном состоянии
  нормативная 42
  удельное сцепление расчетное по деформациям 32
- угол внутреннего трения, град, в естесственном состоянии
  нормативная 19
  удельное сцепление расчетное по деформациям 22
- модуль деформации, МПа, в интервале нагрузок 01-03 МПа
  в естественном состоянии 14.5

Нормативная глубина сезонного промерзания грунтов для глин 2,1 м.

4. Грунтовые воды вскрыты на глубине 3.1 м от поверхности.
5. Все бетонные и железобетонные конструкции выполняются на сульфатостойком цементе. Все боковые поверхности фундаментов, соприкасающиеся с грунтом, окрасить горячим битумом за 2 раза.
6. Под всеми фундаментами принята песчаная подушка, толщиной 100мм.
7. Грунты основания должны быть защищены от увлажнения поверхностными водами, а также от промерзания в период строительства.
8. При вскрытии котлованов грунты на отметке заложения фундаментов должны быть освидетельствованы с составлением соответствующего акта. В случае обнаружения под подошвой фундаментов грунтов, отличных от принятых в проекте, необходимо сообщить об этом проектной организации.
9. Обратную засыпку котлована производить местным глинистым грунтом с послойным трамбованием.
10. Все отверстия в ленточных фундаментах после пропуска труб заделать бетоном класса В7.5.
11. Горизонтальная гидроизоляция на отм.-2.450м и на отм.-0,050м выполняется из 2 слоев гидроизола на битумной мастике.
12. На плане фундаментов в углах здания проставлены отметки:
- в числителе - планировочная (красная) отметка поверхности земли;
- в знаменателе - черная отметка естественного рельефа.

						68/15-10-2018-2-АС		
						Строительство распределительных сетей водоснабжения села Успеновка, села Придорожное Федоровского района Костанайской области		
Изм.	Кол.уч.	Лист	№ док	Подпись	Дата			
ГИП		Потякин М.К.			03.19.	Насосная станция 3-го подъема с.Успеновка	Стадия	Лист	Листов
Исполнил		Нургали			03.19.		РП	9	
Проверил		Ширяева Л.Н.			03.19.	Раскладка фундаментных блоков. Сечения.	ТОО "СпецСтрой Согласование" г.Актобе		

Взамен инв.№

Подпись и дата

Инв.№ подл.

План перемычек

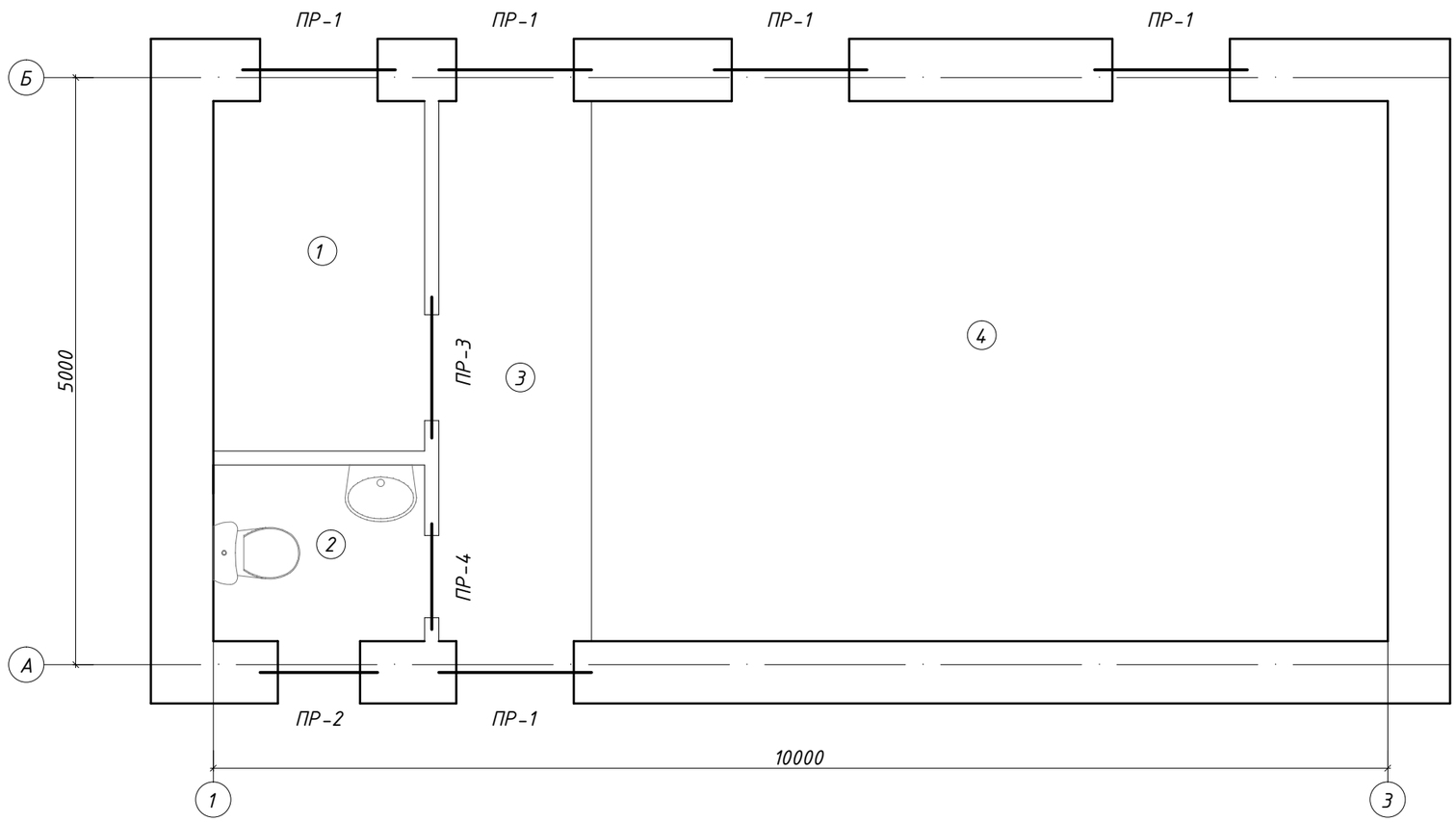

Взамен инв.№

Подпись и дата

Инв.№ подл.

						68/15-10-2018-2-АС		
						Строительство распределительных сетей водоснабжения села Успеновка, села Придорожное Федоровского района Костанайской области		
Изм.	Кол.уч.	Лист	№ док	Подпись	Дата			
ГИП		Потякин М.К.			03.19.	Насосная станция 3-го подъема с.Успеновка	Стадия	Лист	Листов
Исполнил		Нургали			03.19.		РП	10	
Проверил		Ширяева Л.Н.			03.19.	План перемычек.	ТОО "СпецСтрой Согласование" г.Актобе		

Ведомость перемычек

Марка	Схема сечения	Марка	Схема сечения
ПР-1 (5 шт.)	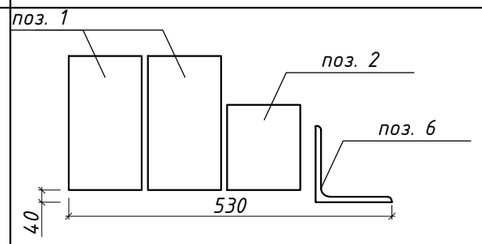	ПР-3 (1 шт.)	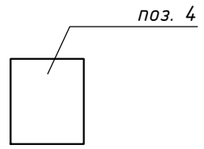
ПР-2 (1 шт.)	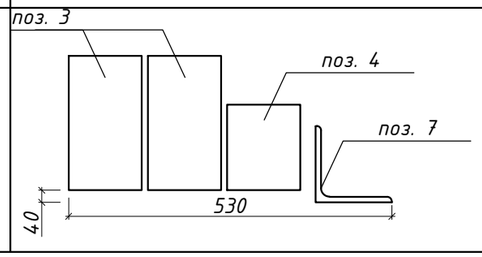	ПР-4 (1 шт.)	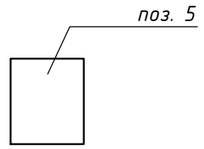

Спецификация перемычек

Марка поз.	Обозначение	Наименование	Кол.	Масса ед. кг	Приме-чание
		Изделия ж/бетонные			
1	Серия 1.038.1-1, вып. 1	Перемычка 3ПБ16-37-п	10	102	
2	Серия 1.038.1-1, вып. 1	Перемычка 2ПБ16-2-п	5	65	
3	Серия 1.038.1-1, вып. 1	Перемычка 3ПБ13-37-п	2	85	
4	Серия 1.038.1-1, вып. 1	Перемычка 2ПБ13-1-п	2	54	
5	Серия 1.038.1-1, вып. 1	Перемычка 1ПБ10-1	1	20	
6	ГОСТ 8509-93	Уголок $\frac{L\ 125x9,\ L=1500мм}{С245\ ГОСТ\ 27772-88*}$	5	25,95	129,75
7	ГОСТ 8509-93	Уголок $\frac{L\ 125x9,\ L=1300мм}{С245\ ГОСТ\ 27772-88*}$	1	22,49	22,49

1. План расположения перемычек см. лист АС-9.

Взамен инв.№

Подпись и дата

Инв.№ подл.

Изм.	Кол.уч.	Лист	№ док	Подпись	Дата
ГИП		Потякин М.К.			03.19.
Исполнил		Нургали			03.19.
Проверил		Ширяева Л.Н.			03.19.

68/15-10-2018-2-АС

Строительство распределительных сетей водоснабжения села Успеновка, села Придорожное Федоровского района Костанайской области

Насосная станция 3-го подъема с.Успеновка

Стадия	Лист	Листов
РП	11	

Ведомость перемычек. Спецификация перемычек

ТОО "СпецСтрой Согласование" г.Актобе

Ведомость отделки помещений

Наименование помещений	Потолок		Стены		Низ стен		Примеч.
	Площ.	Вид отделки	Площ.	Вид отделки	Площ.	Вид отделки	
1, 3, 4	42,6	Выравнивание швов, грунтовка, шпаклевание выравнивающими и финишными сухими смесями, окраска водо-эмульсией за 2 раза	160,6	Улучшенная штука-турка, грунтовка, шпаклевание выравнивающими и финишными сухими смесями, окраска водо-эмульсией за 2 раза			
2	2,7	Выравнивание швов, грунтовка, шпаклевание выравнивающими и финишными сухими смесями, окраска водо-эмульсией за 2 раза	9,2	Улучшенная штука-турка, грунтовка, шпаклевание выравнивающими и финишными сухими смесями, окраска водо-эмульсией за 2 раза	10,6	Улучшенная штука-турка, грунтовка, шпаклевание выравнивающими и финишными сухими смесями, облицовка керамической плиткой	H=1,6м

Экспликация полов

Наименов. помещений	Тип пола	Эскиз	Наименование	Площадь м2	Примеч.
1, 2, 3	I		Керамическая плитка Стяжка ц/песчаным р-ром М100-50мм Гидроизоляция из рубероида -1 слой Бет. подготовка из бетона В7.5 -100мм Щебеночная подготовка -100мм Уплотненный грунт	14,1	
4	II		Мозаичный бетон - 50мм Гидроизоляция из рубероида -1 слой Бет. подготовка из бетона В7.5 -100мм Щебеночная подготовка -100мм Уплотненный грунт	31,2	

Взамен инв.№

Подпись и дата

Инв.№ подл.

Изм.	Кол.уч.	Лист	№ док	Подпись	Дата
ГИП		Потякин М.К.			03.19.
Исполнил		Нургали			03.19.
Проверил		Ширяева Л.Н.			03.19.

68/15-10-2018-2-АС

Строительство распределительных сетей водоснабжения села Успеновка, села Придорожное Федоровского района Костанайской области

Насосная станция 3-го подъема с.Успеновка

Стадия	Лист	Листов
РП	12	

Ведомость отделки помещений, экспликация полов

ТОО "СпецСтрой Согласование" г.Актобе

МЕТАЛЛИЧЕСКАЯ ЛЕСТНИЦА ЛМ-1

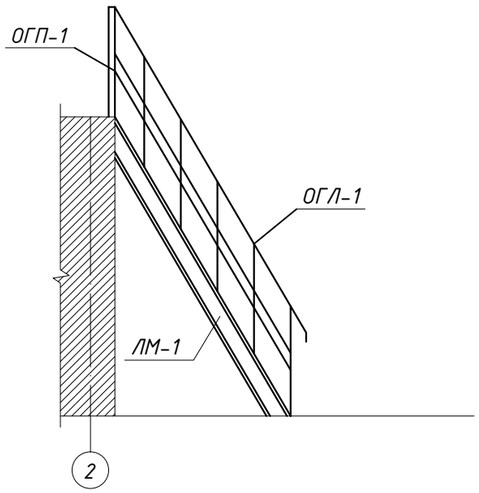

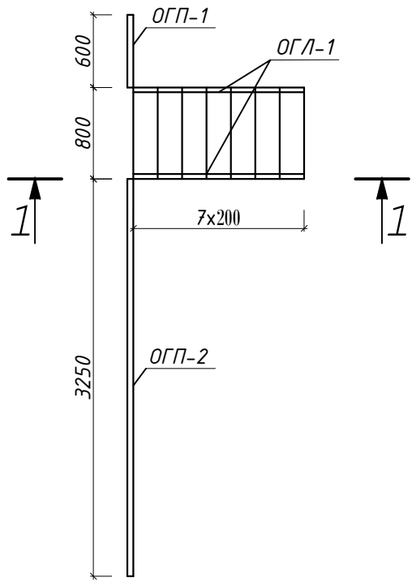

1-1

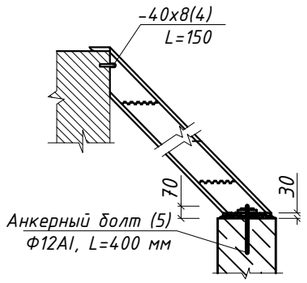

Спецификация

Марка по проекту	Обозначение	Наименование	Кол. шт.	Масса ед. кг.	Приме-чание
ЛМ-1	Серия 1.450.3-3 В.0	лестница МЛХШ60-30.8	1	95.3	
ОГЛ-1	Серия 1.450.3-3 В.0	ограждение лестницы ОГлМЛХ60-10.30	2	14.4	
ОГП-1	Серия 1.450.3-3 В.0	ограждение площадки ОГПМХЭб-10.9	1	10,5	L=600мм
ОГП-2	Серия 1.450.3-3 В.0	ограждение площадки ОГПМХЭб-10.15	1	16,7	
	Серия 1.450.3-3 В.0	ограждение площадки ОГПМХЭб-10.18	1	18,7	

СПЕЦИФИКАЦИЯ СТАЛИ

Наименование элемента	№№ поз.	Профиль	Длина в мм	Кол. шт.	Вес в кг.		Примечание
					1 поз.	Всех поз.	
Соедин. эл-т	4	-40x8	150	2	0.4	0.8	
Анкерный болт	5	Ф 12 АI	400	2	0.3	0.6	

1. Сварку стальных конструкций производить электродом типа Э-42 ГОСТ 9467-60. Высота шва hшва = 6мм.

2. Антикоррозийную защиту всех металлоконструкций производить эмалью ПФ115 по ГОСТ 6465-76 за 2 раза по грунтовке ГФ 021 по ГОСТ 25129-82

Изм.	Кол.уч.	Лист	№ док	Подпись	Дата
ГИП		Потякин М.К.			03.19.
Исполнил		Нургали			03.19.
Проверил		Ширяева Л.Н.			03.19.

68/15-10-2018-2-АС

Строительство распределительных сетей водоснабжения села Успеновка, села Придорожное Федоровского района Костанайской области

Насосная станция 3-го подъема с.Успеновка

Стадия	Лист	Листов
РП	13	

Металлическая лестница ЛМ-1. Спецификация.

ТОО "СпецСтрой Согласование" г.Актобе

Взамен инв.№

Подпись и дата

Инв.№ подл.

План перекрытия

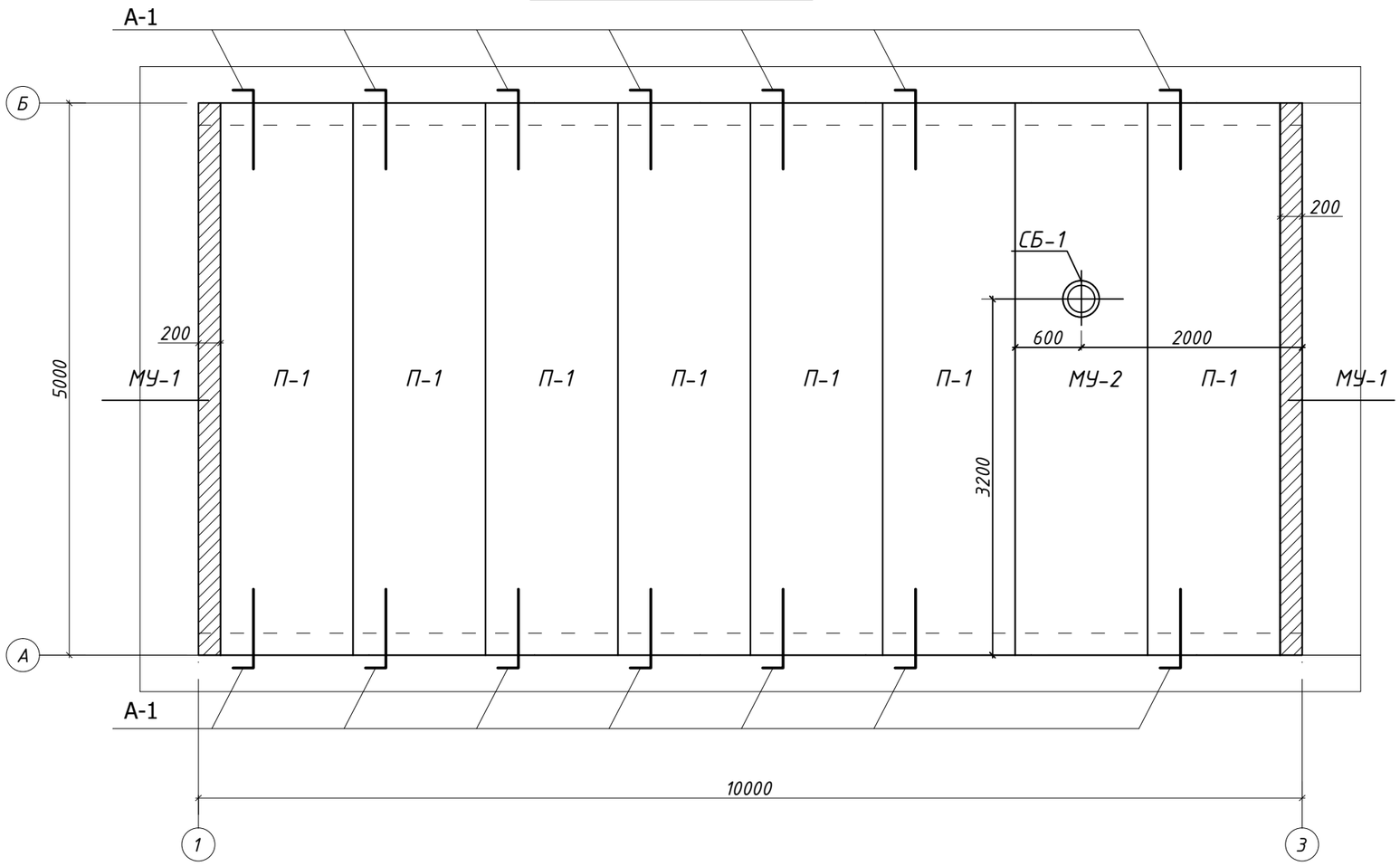

Анкер А-1

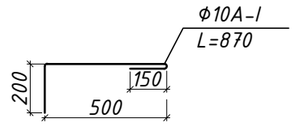

1. Плиты перекрытия укладывать на стены по цементно- песчанному раствору М-100 толщиной 20мм.
2. Швы между плитами и швы в местах примыканиях плит к стенам очистить от строительного мусора и тщательно заделать ц/п раствором марки 200.
3. Пустоты торцов панелей должны быть заделаны в заводских условиях бетонными вкладышами, в случае поступления панелей с не заделанными торцами их необходимо заделать бетоном кл. В 15 в построечных условиях на глубину опирания плит.
4. Отверстия для пропуска инженерных коммуникаций сверлить в пределах пустот, не нарушая несущей способности ребер с заделкой бетоном кл. В-15.
5. Металлические детали анкеровки плит после устройства соединении защитить слоем цементно-песчаного раствора.

Спецификация

Марка поз.	Обозначение	Наименование	Кол. шт.	Масса ед.,кг	Приме-чание
П-1	СТ РК 949-92	ПБ 51-12-8п	7	1800	
МУ-1	данный лист	Монолитный участок МУ-1	2		0,264м3
МУ-2	лист АС-21 проекта	Монолитный участок МУ-2	1		
А-1	ГОСТ5781-82*	анкер из арм.Ø10А-I, L=870	14	0,54	7,56
СБ-1	серия 1.494-24 вып.1	стакан для дефлектора СБ4А-1	1	0,15	

Взамен инв.№

Подпись и дата

Инв.№ подл.

Изм.	Кол.уч.	Лист	№ док	Подпись	Дата
ГИП		Потякин М.К.			03.19.
Исполнил		Нургали			03.19.
Проверил		Ширяева Л.Н.			03.19.

68/15-10-2018-2-АС

Строительство распределительных сетей водоснабжения села Успеновка, села Придорожное Федоровского района Костанайской области

Насосная станция 3-го подъема с.Успеновка

Стадия	Лист	Листов
РП	14	

План перекрытия. Спецификация.

ТОО "СпецСтрой Согласование" г.Актобе

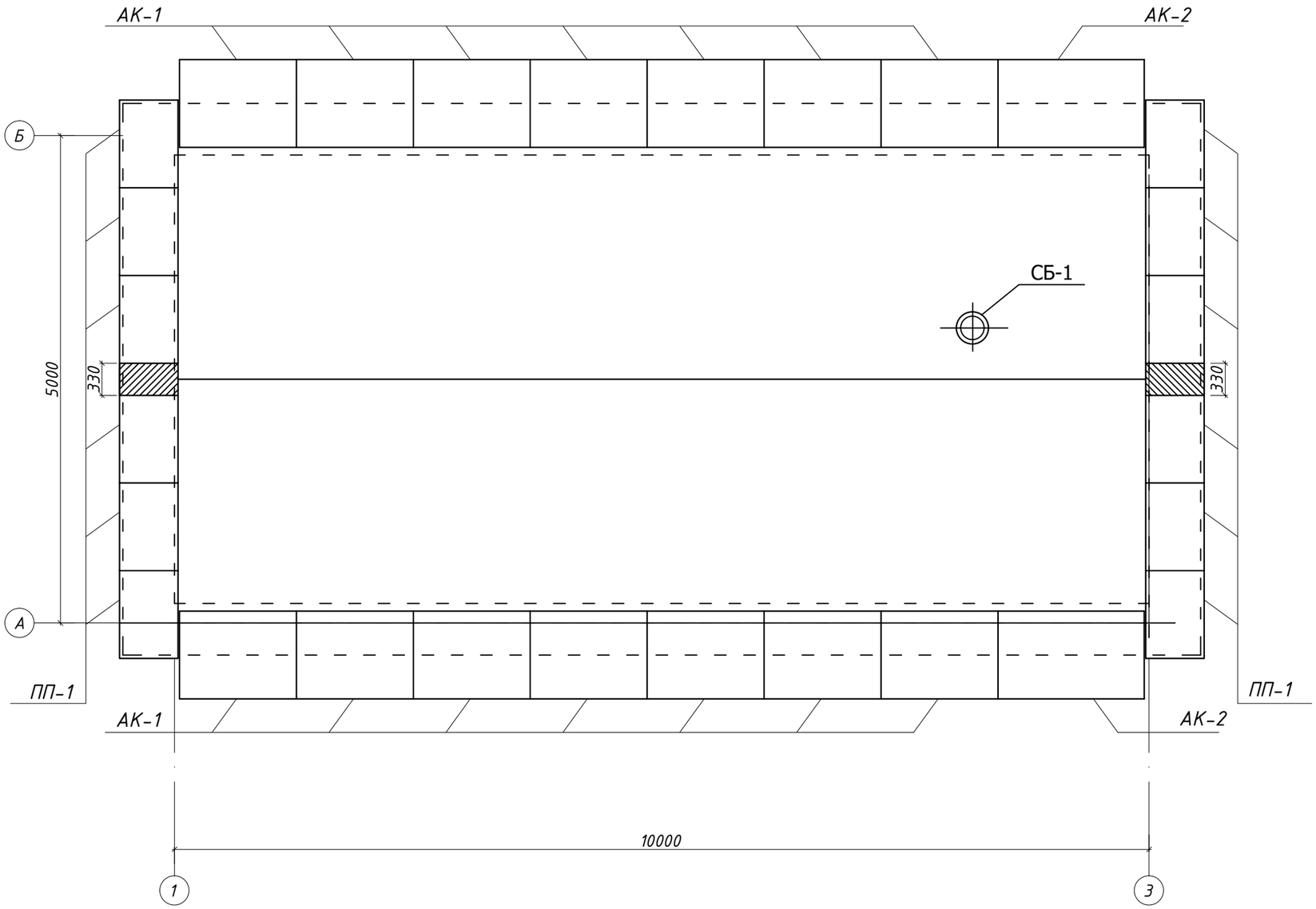

						68/15-10-2018-2-АС		
						Строительство распределительных сетей водоснабжения села Успеновка, села Придорожное Федоровского района Костанайской области		
Изм.	Кол.уч.	Лист	№ док	Подпись	Дата			
ГИП		Потякин М.К.			03.19.	Насосная станция 3-го подъема с.Успеновка	Стадия	Лист	Листов
Исполнил		Нургали			03.19.		РП	15	
Проверил		Ширяева Л.Н.			03.19.	План раскладки карнизных и парапетных плит.	ТОО "СпецСтрой Согласование" г.Актобе		

Взамен инв.№

Подпись и дата

Инв.№ подл.

Узел А

Верхний слой двухслойного кровельного ковра,
Техноэласт ЭКП, 4,5мм
Нижний слой двухслойного кровельного ковра,
Техноэласт ЭПП, 4,0мм
Праймер битумный ТехноНИКОЛЬ №01, 1мм
Стяжка из цементно-песчаного раствора М150,
армированная мет.сеткой 5Вр1 100х100 - 40мм
Уклонообразующий слой из керамзита 600кг/м3, 0-150мм
Утеплитель - жесткие теплоизоляционные плиты из
минеральной ваты на основе стекловолокна ISOVER OL-E, 100мм
Пароизоляция - Бикрост ТПП, укладываемая насухо - 2.5мм
Плита сборная железобетонная пустотная, 220мм

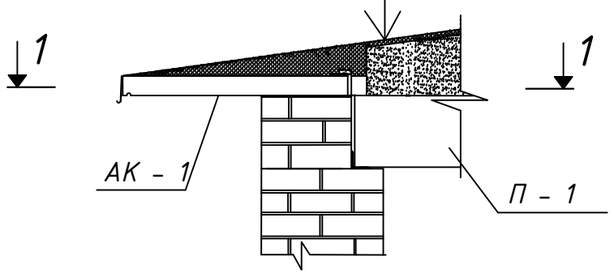

1 - 1

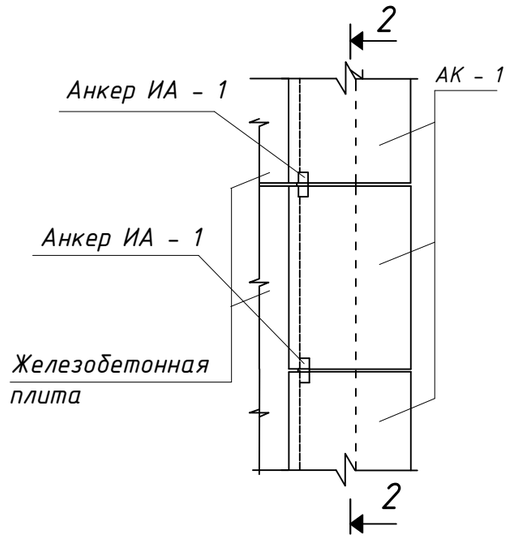

2 - 2

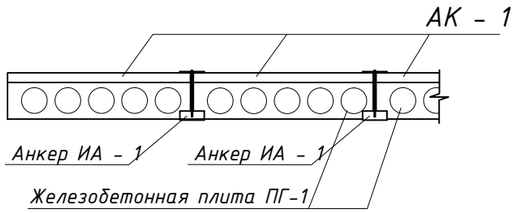

Узел Б

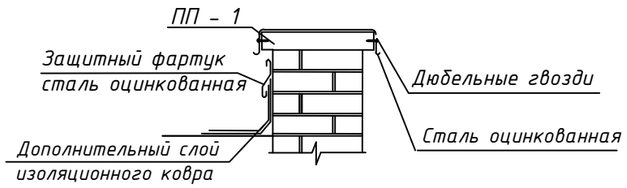

Спецификация материалов на кровлю

Марка поз.	Обозначение	Наименование	Кол. шт.	Масса ед. кг.	Примеч.
		Плита карнизная			
АК - 1	Сер. 1.138-3 вып.1	АК 15.10	16	300	
		Плита парапетная			
ПП - 1	ТУ 3344-88	Плиты П-1, 900х600х50 мм	6	157	
		Бетон кл.В12.5			0.05м3
		Анкер ИА - 1	14	4.09	57.3
1	ГОСТ 103-76	▬ 10х80 L = 200 мм	1	1.26	
2	ГОСТ 2590-88	диам. 16 мм А1 L = 500 мм	1	1.03	
3	ГОСТ 8509-89	∟ 75х8 мм L = 200 мм	1	1.804	
4		Кровельное покрытие Техноэласт			69,51 м2
5		Лист оцинкованный, толщ. 0,7 мм			13,8 м2

Анкер ИА - 1

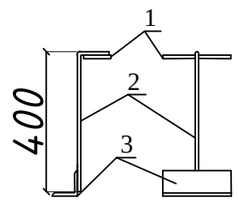

Изм.	Кол.уч.	Лист	№ док	Подпись	Дата
ГИП		Потякин М.К.			03.19.
Исполнил		Нургали			03.19.
Проверил		Ширяева Л.Н.			03.19.

68/15-10-2018-2-АС

Строительство распределительных сетей водоснабжения села Успеновка, села Придорожное Федоровского района Костанайской области

Насосная станция 3-го подъема с.Успеновка

Стадия	Лист	Листов
РП	16	

Узлы кровли

ТОО "СпецСтрой Согласование" г.Актобе

Взамен инв.№

Подпись и дата

Инв.№ подл.

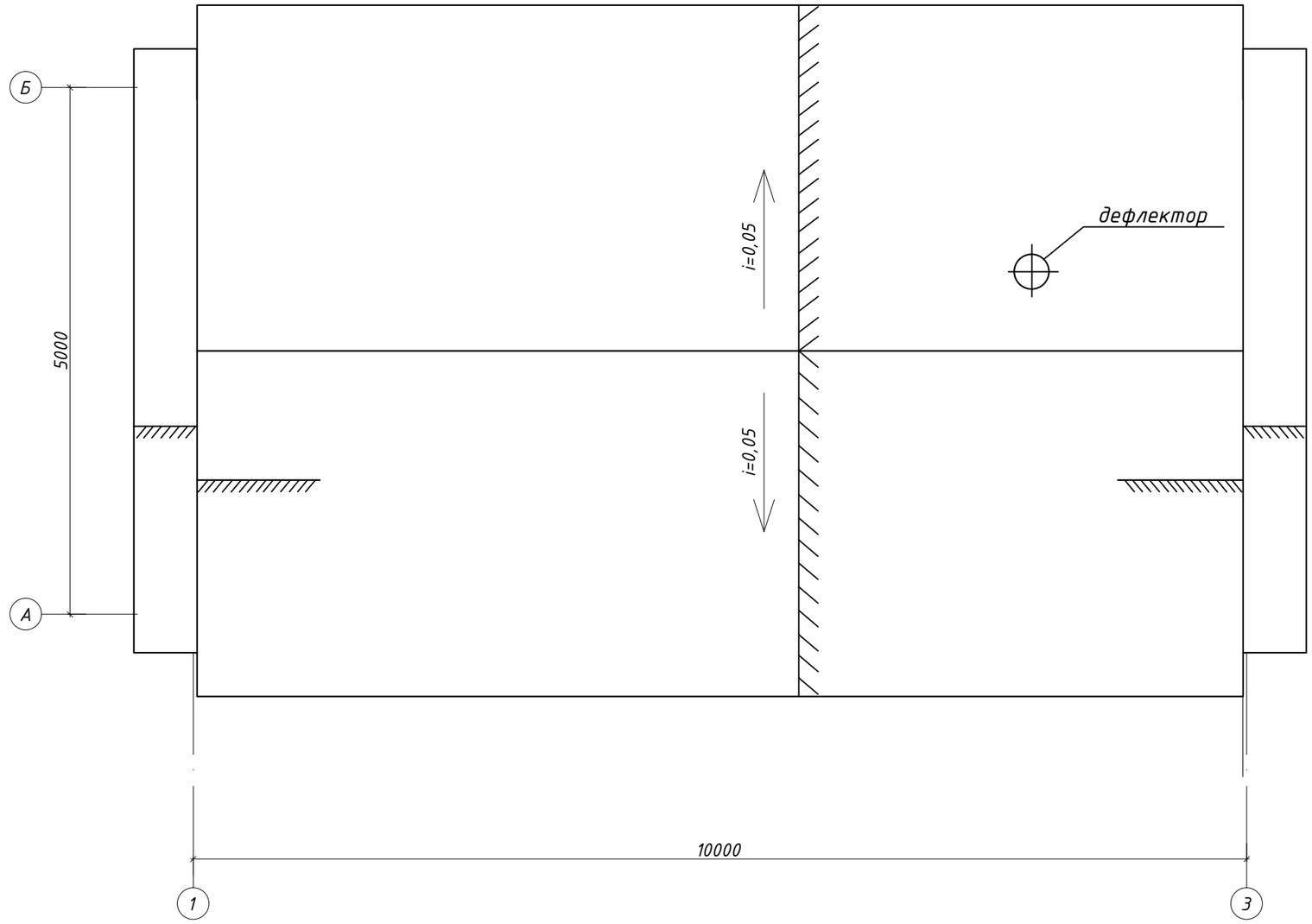

						68/15-10-2018-2-АС		
						Строительство распределительных сетей водоснабжения села Успеновка, села Придорожное Федоровского района Костанайской области		
Изм.	Кол.уч.	Лист	№ док	Подпись	Дата			
ГИП		Потякин М.К.			03.19.	Насосная станция 3-го подъема с.Успеновка	Стадия	Лист	Листов
Исполнил		Нургали			03.19.		РП	17	
Проверил		Ширяева Л.Н.			03.19.				
						План кровли	ТОО "СпецСтрой Согласование" г.Актобе		

Взамен инв.№

Подпись и дата

Инв.№ подл.

План фундаментов под оборудование

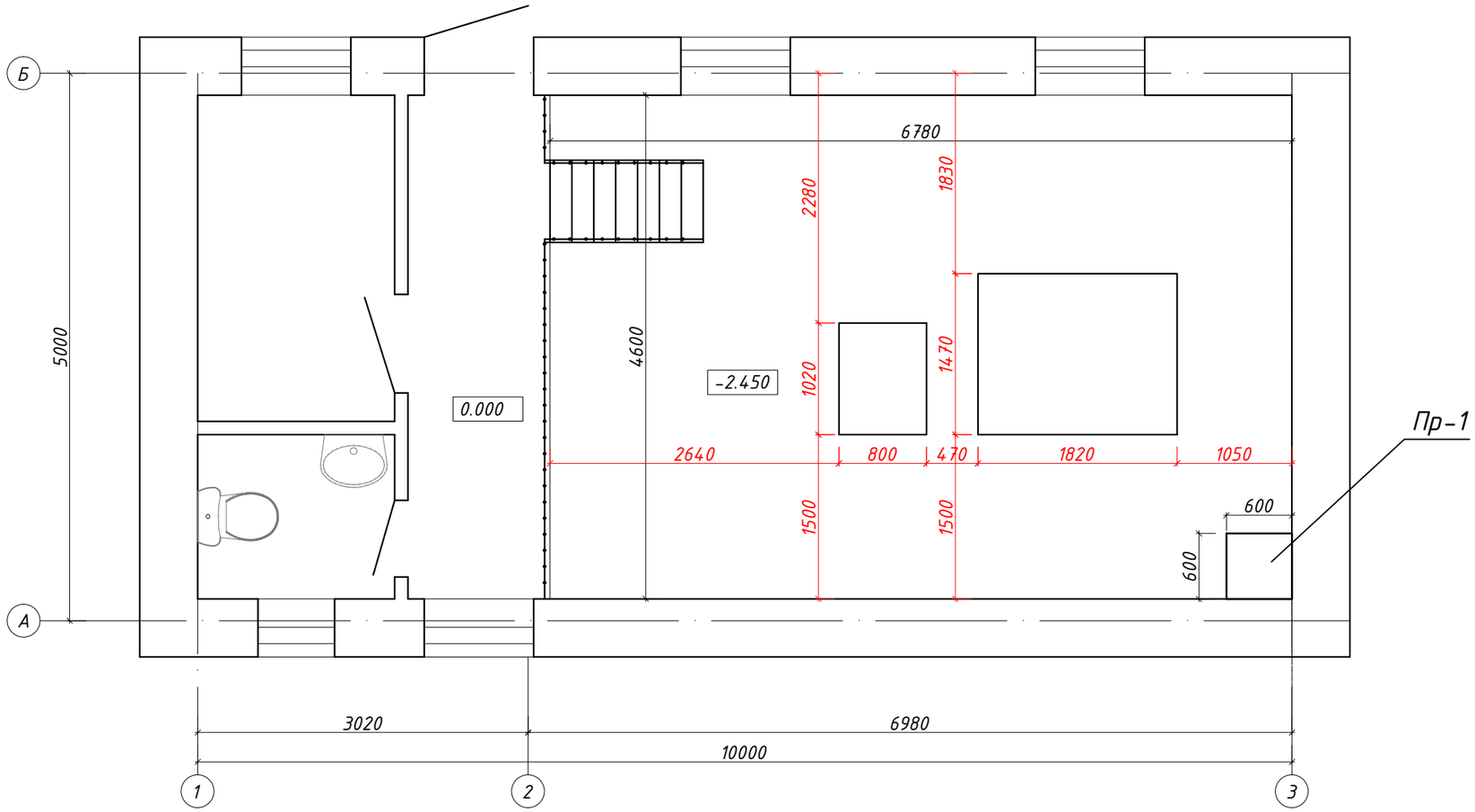

						68/15-10-2018-2-АС
						Строительство распределительных сетей водоснабжения села Успеновка, села Придорожное Федоровского района Костанайской области
Изм.	Кол.уч.	Лист	№ док	Подпись	Дата	
ГИП		Потякин М.К.			03.19.	Насосная станция 3-го подъема с.Успеновка
Исполнил		Нургали			03.19.	
Проверил		Ширяева Л.Н.			03.19.	
						План фундаментов под оборудование.

Стадия	Лист	Листов
РП	18	

ТОО "СпецСтрой Согласование" г.Актобе

Взамен инв.№

Подпись и дата

Инв.№ подл.

ФМ-1

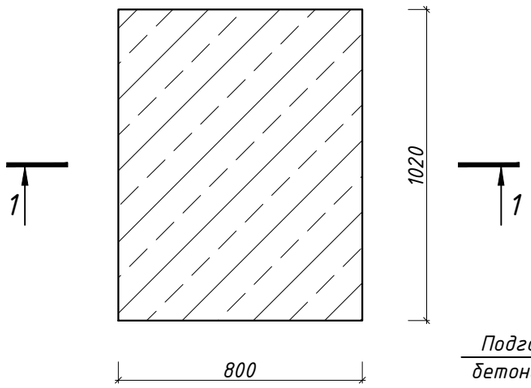

Сечение 1-1

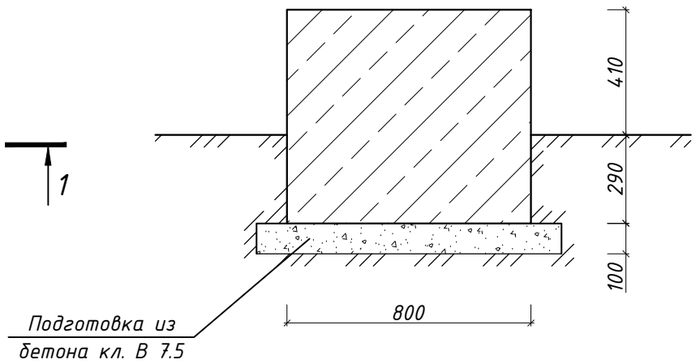

Спецификация

Поз.	Обозначение	Наименование	Кол.	Масса, ед. кг	Прим.
Фундамент ФМ-1			1		
		Материалы			
		Бетон В15	0,57		$м^3$
		Бетон В 7.5	0,12		$м^3$
Фундамент ФМ-2			1		
		Материалы			
		Бетон В15	1,87		$м^3$
		Бетон В 7.5	0,34		$м^3$

ФМ-2

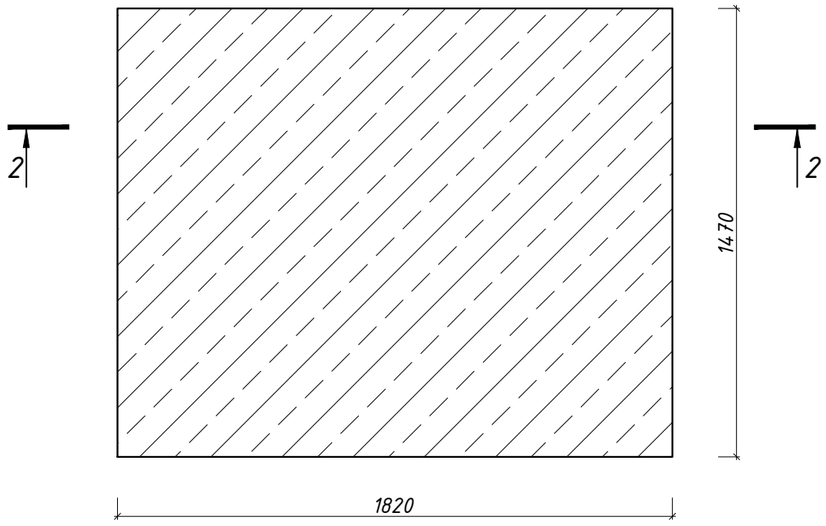

Сечение 2-2

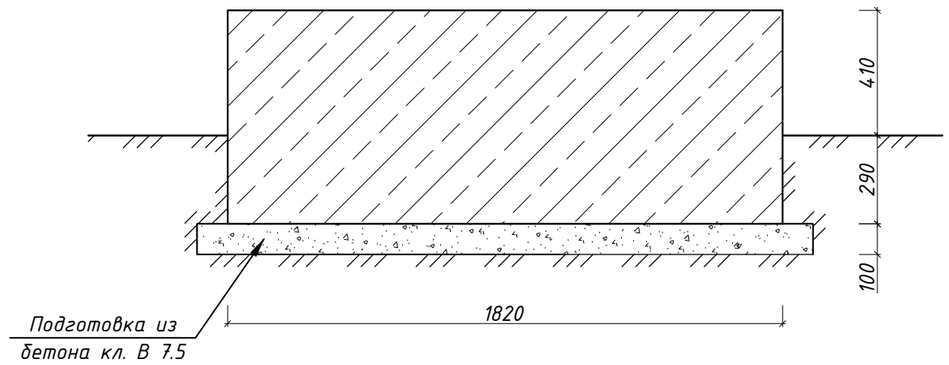

Изм.	Кол.уч.	Лист	№ док	Подпись	Дата
ГИП		Потякин М.К.			03.19.
Исполнил		Нургали			03.19.
Проверил		Ширяева Л.Н.			03.19.

68/15-10-2018-2-АС

Строительство распределительных сетей водоснабжения села Успеновка, села Придорожное Федоровского района Костанайской области

Насосная станция 3-го подъема с.Успеновка

Стадия	Лист	Листов
РП	19	

Фундаменты под оборудование. Спецификация.

ТОО "СпецСтрой Согласование" г.Актобе

Взамен инв.№

Подпись и дата

Инв.№ подл.

Приямок

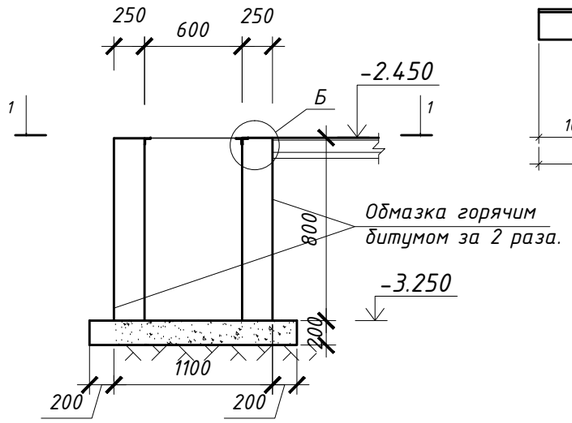

М1

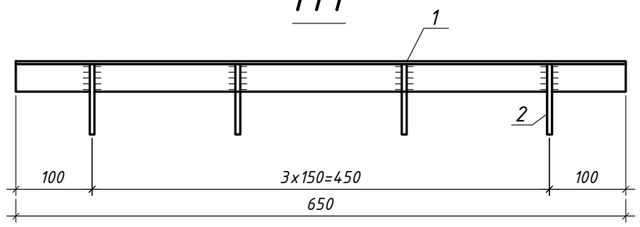

Спецификация материалов на приямок(1шт)

Марка	Обозначение	Наименование	Кол	Масса ед.кг	Примечание
		Обрамление приямка			
		Деталь М1	2		
1	ГОСТ 8509-93	L50x5 l=650мм	1	2,5	2,5
2	ГОСТ 5781-82*	Ф8 AIII l=230мм	4	0.09	0.36
		Крышка приямка	1		
4	ГОСТ 8509-93	L50x5 l=650мм	2	2.5	5.0
5	ГОСТ 8509-93	L50x5 l=750мм	2	2.88	5.76
6	ГОСТ 8568-77*	лист РБ 760x760x4мм	1	34.6	34.6
		Ручка для съема крышки	1		
7	ГОСТ 2590-88	Ф12 AI l=350мм	1	0.3	0.3
8	ГОСТ 10704-91	труба Ф18 l=40мм	2	0.02	0.04
		Бетон марки М150 кл. В12.5		0.71 $м^3$	

1-1

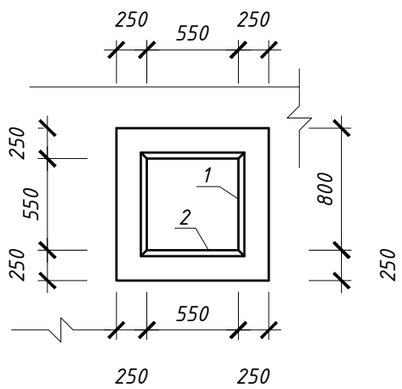

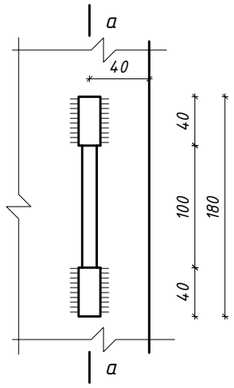

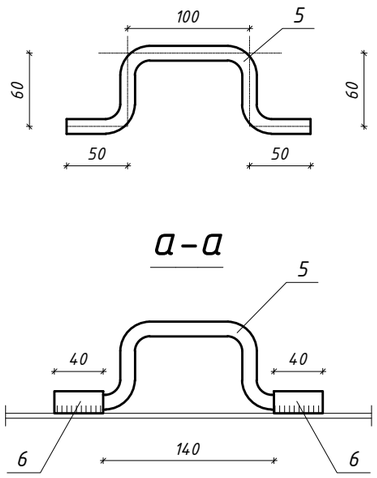

Вид А

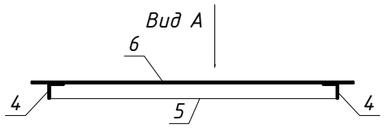

Вид А

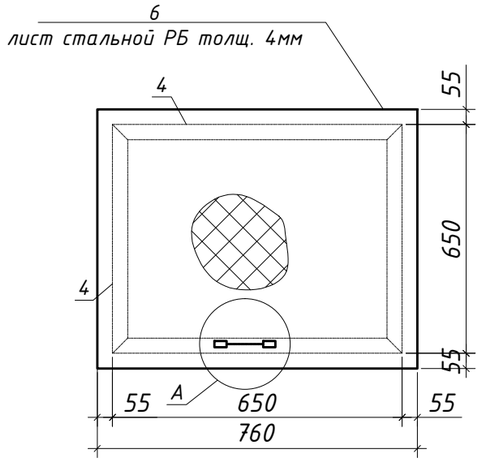

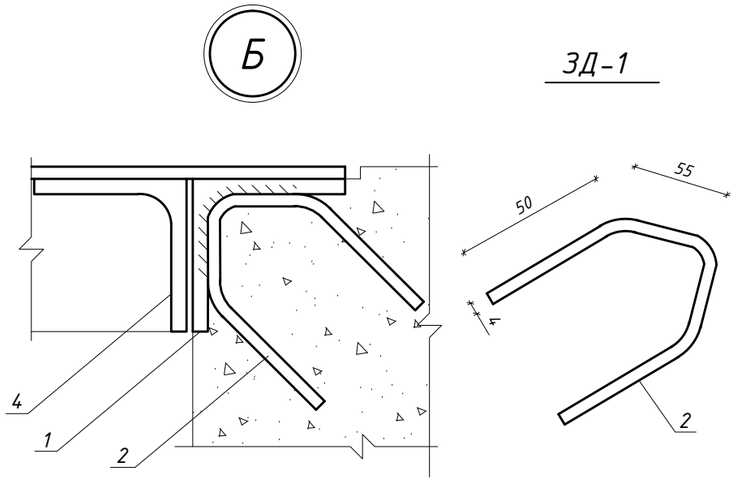

1. Монолитные бетонные и железобетонные конструкции выполнять в соответствии с указаниями СНиП III-15-76
2. Изготовление и установку закладных изделии производить в соответствии с указаниями СН 393-78 и ГОСТ 14098-91*.
3. Все закладные и металлические изделия после их монтажа окрасить з слоями эмаля ХВ-124 по слою грунта ХС-059.
4. Сварка металлических деталей и конструкции производится согласно требованиям ГОСТ 11534-75 и ГОСТ 3242-79.
5. Анкеры закладных изделии приварить к пластинам и прокату внахлестку дуговой ручной или рельефноточечной контактной сваркой.
6.Положение приямка см. в разделе ТМ.

Изм.	Кол.уч.	Лист	№ док	Подпись	Дата
ГИП		Потякин М.К.			03.19.
Исполнил		Нургали			03.19.
Проверил		Ширяева Л.Н.			03.19.

68/15-10-2018-2-АС

Строительство распределительных сетей водоснабжения села Успеновка, села Придорожное Федоровского района Костанайской области

Насосная станция 3-го подъема с.Успеновка

Стадия	Лист	Листов
РП	20	

Приямок ПР-1. Спецификация

ТОО "СпецСтрой Согласование" г.Актобе

Взамен инв.№

Подпись и дата

Инв.№ подл.

План

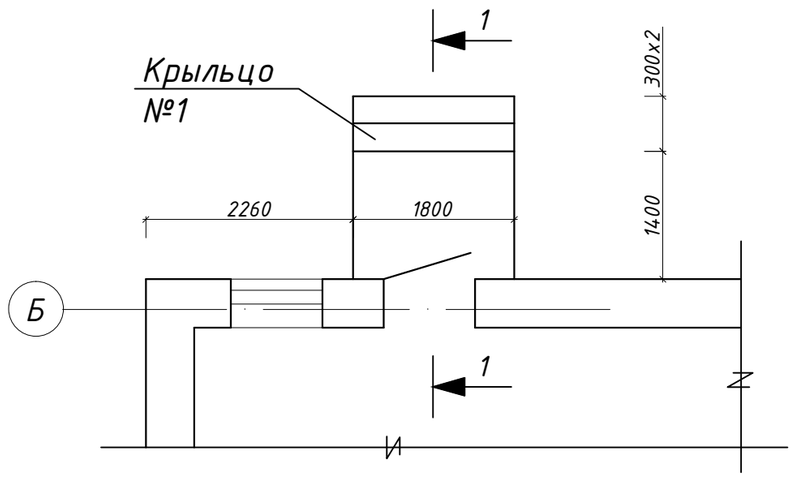

1 – 1

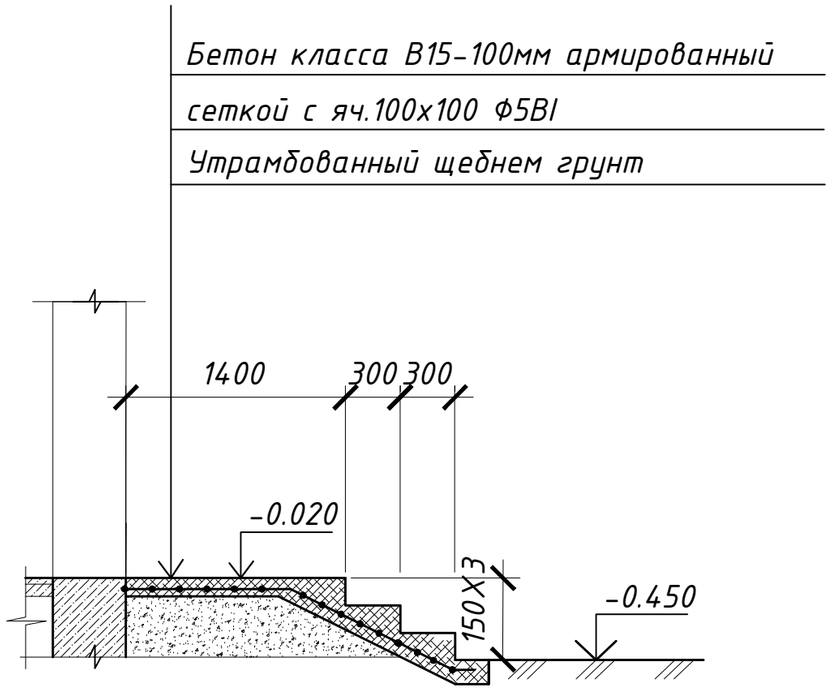

СПЕЦИФИКАЦИЯ

Поз.	Обозначение	Наименование	Кол.	Масса ед.кг.	Приме-чание
		Крыльцо №1			
1	ГОСТ 5781-82*	Сетка из Ф5 В1 с яч. 100 х100,кг	-	28.15	28.15
2		Бетон кл В15 ,м3	-	1.75	1.75

Взамен инв.№

Подпись и дата

Инв.№ подл.

Изм.	Кол.уч.	Лист	№ док	Подпись	Дата
ГИП		Потякин М.К.			03.19.
Исполнил		Нургали			03.19.
Проверил		Ширяева Л.Н.			03.19.

68/15-10-2018-2-АС

Строительство распределительных сетей водоснабжения села Успеновка, села Придорожное Федоровского района Костанайской области

Насосная станция 3-го подъема с.Успеновка

Стадия	Лист	Листов
РП	21	

Крыльцо №1. Спецификация.

ТОО "СпецСтрой Согласование" г.Актобе

МОНОЛИТНЫЙ УЧАСТОК МУ -2

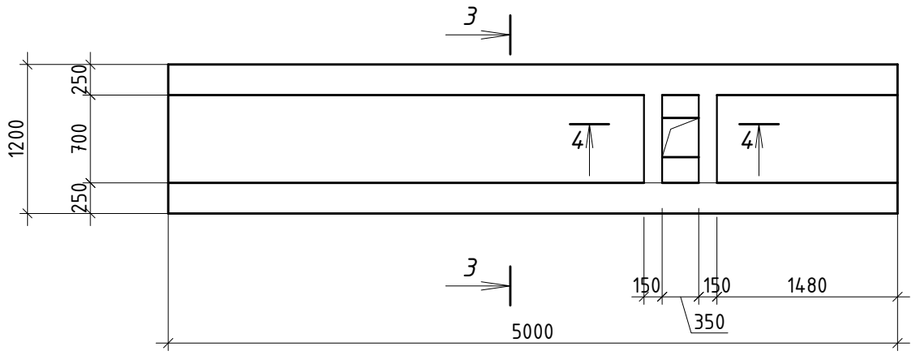

3 - 3

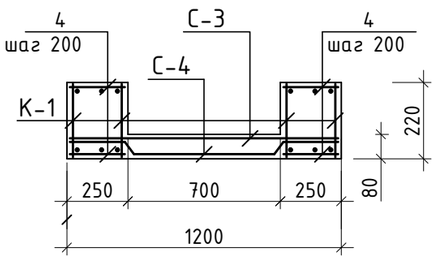

4 - 4

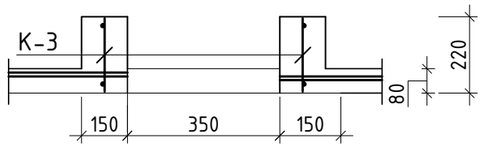

Каркас К-1

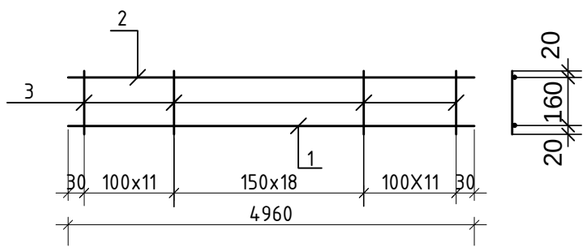

Каркас К-3

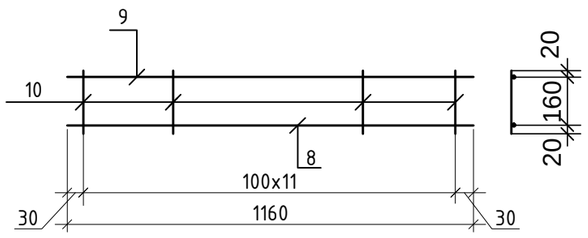

СПЕЦИФИКАЦИЯ

Поз.	Обозначение	Наименование	Кол.	Масса ед.,кг	Примеч.
		Монолитный участок МУ-2			158,22
К-1	ГОСТ 5781-82*	Каркас К-1	4	26,7	106,8
С-3	ГОСТ 5781-82*	Сетка 6AI-150 / 6AI-150 1160x4960мм	1	19,3	19,3
С-4	ГОСТ 5781-82*	Сетка 6AI-150 / 6AI-150 1190x4960мм	1	19.8	19.8
4	ГОСТ 5781-82*	Ф 6 AI L=230 мм	124	0.05	6.2
К-3	ГОСТ 5781-82*	Каркас К-3	2	3.06	6.12
		Бетон В 15	-	0,934	м3

СПЕЦИФИКАЦИЯ

Поз.	Обозначение	Наименование	Кол.	Масса ед.,кг	Примеч.
		Каркас К-1	4	26,7	106,8
1	ГОСТ 5781-82*	Ф 25 AIII L=4960 мм	1	19,1	19,1
2	ГОСТ 5781-82*	Ф12 А III, L=4960 мм	1	4,4	4,4
3	ГОСТ 5781-82*	Ф8 А I, L=200мм	40	0.08	3.2
		Каркас К-3	2	3.06	6.12
8	ГОСТ 5781-82*	Ф 12 AIII L=1160 мм	1	1.05	1.05
9	ГОСТ 5781-82*	Ф12 А III, L=1160 мм	1	1.05	1.05
10	ГОСТ 5781-82*	Ф8 А I, L=200мм	12	0.08	0.96

Взамен инв.№

Подпись и дата

Инв.№ подл.

Изм.	Кол.уч.	Лист	№ док	Подпись	Дата
ГИП		Потякин М.К.			03.19.
Исполнил		Нургали			03.19.
Проверил		Ширяева Л.Н.			03.19.

68/15-10-2018-2-АС

Строительство распределительных сетей водоснабжения села Успеновка, села Придорожное Федоровского района Костанайской области

Насосная станция 3-го подъема с.Успеновка

Стадия	Лист	Листов
РП	22	

Монолитный участок МУ-2. Спецификация.

ТОО "СпецСтрой Согласование" г.Актобе