РЕСПУБЛИКА КАЗАХСТАН

Лицензия № 17021519

Заказчик: ГУ "Отдел архитектуры, градостроительства и строительства Федоровского района"

ТОО "СПЕЦСТРОЙ СОГЛАСОВАНИЕ"

РАБОЧИЙ ПРОЕКТ

«Строительство распределительных сетей водоснабжения села Успеновка, села Придорожное Федоровского района Костанайской области»

Станция перекачки сбросных вод

Том V. Альбом 6 - АС

Директор ТОО "СпецСтрой Согласование" : Исимов Р.А.

г. Актобе 2019 г.

ВЕДОМОСТЬ ОСНОВНЫХ КОМПЛЕКТОВ РАБОЧИХ ЧЕРТЕЖЕЙ

Марка	Наименование	Примеч.
АС	Архитектурно-строительные решения	

ВЕДОМОСТЬ РАБОЧИХ ЧЕРТЕЖЕЙ ОСНОВНОГО КОМПЛЕКТА

лист	наименование	примечание
АС-1	Общие данные	
АС-2	План на отм. 0.000	
АС-3	Разрез 1-1, 2-2. Фундамент Фм-1	

ВЕДОМОСТЬ ССЫЛОЧНЫХ И ПРИЛАГАЕМЫХ ДОКУМЕНТОВ

Обозначение	Наименование	Примечание
	ССЫЛОЧНЫЕ	
ГОСТ 34028-2016	"Прокат арматурный для железобетонных конструкций"	
ГОСТ 8509-93	"Уголки стальные горячекатаные равнополочные. Сортамент"	
ГОСТ 19903-2015	"Прокат листовой горячекатаный. Сортамент"	
ГОСТ 5264-80	"Ручная дуговая сварка, соединения сварные, основные типы, конструктивные элементы и размеры"	
ГОСТ 9467-75	"Электроды покрытые металлические для ручной дуговой сварки конструкционных и теплоустойчивых сталей. Типы"	

Настоящий проект разработан в соответствии с нормами и правилами, действующими на территории республики Казахстан и предусматривает мероприятия, обеспечивающие пожарную, взрывопожарную, экологическую и санитарно-гигиеническую безопасность для жизни и здоровья людей при правильной эксплуатации зданий и сооружений.

Главный инженер проекта Потякин М.К.

Общие данные.

Станция перекачки сбросных вод производительностью 9 м^3/ч разработана в составе проекта «Строительство распределительных сетей водоснабжения села Успеновка, села Придорожное Федоровского района Костанайской области»

Проектируемый объект расположен в IВ климатическом подрайоне.

- с расчётной зимней температурой наружного воздуха -35 °С;
- с расчётной снегобой нагрузкой - 70кгс/м;
- с нормативным скоростным напором ветра - 38 кгс/м2

Район строительства несейсмичен.

Характеристика здания.

Категория надёжности - II.

Площадка проектируемого строительства находится с восточной стороны проектируемой станции 1-го подьема для водоснабжения поселков Придорожное и Успеновка.

В геологическом отношении на участке строительства (скв.№972; №973) грунты сложены глина зеленовато-серого и серого цвета, от твердой до мягкой пластичной консистенции, с включением линз, прослоек и водонасыщеных карманов песка разной крупности мощностью до 15 см, следы ожелезнения.

мощность 5.7 м, грунтовые воды вскрыты на глубине 3.3-3.6 м.

Основанием служит суглинок, с характеристиками;

- угол внутреннего трения - 26°
- удельное сцепление -2,0 кПа;
- плотность грунта - 1,61г/см3
- Ее=11,0 МПа;
- Ез =11,0 МПа

Грунты, слагающие участок изысканий, относятся к незасоленным.

Грунтовые воды вскрыты на глубине - 3,6 м. Максимальный уровень принимается на 0,5м выше установившегося, т. е. 5,1м.

Архитектурно-планировочное решение.

Станция перекачки сбросных вод предназначается для перекачки бытовых сточных вод и близких к ним по составу производственных не взрывоопасных сточных вод. Станция перекачки сбросных вод состоит из подземной части - приёмного резервуара.

Конструктивные решения.

Станция перекачки сбросных вод является изделием полной заводской готовности производства фирмы "АИФ" в комплектом исполнении с оборудованием.

Резервуар перекрыт крышкой, в которой имеется люк. Приёмный резервуар насосной станции представляет собой цилиндрическую ёмкость, выполненную из стеклопластика. Для установки ёмкости проектируется железобетонный фундамент

Для подъёма и транспортирования насосов, сороулавливающей корзины при их монтаже, ремонте СПСВ оборудована треногой перегрузочной, переносной ТП-250. Тренога предназначена для удержания и опускания груза выше или ниже плоскости основания треноги при ремонтных, погрузочно-разгрузочных работах.

Изм.	Кол.уч.	Лист	№ док	Подпись	Дата	68/15-10-2018-2-АС			
						Строительство распределительных сетей водоснабжения села Успеновка, села Придорожное Федоровского района Костанайской области			
ГИП		Потякин М.К.			03.19.	Станция перекачки сбросных вод	Стадия	Лист	Листов
Исполнил		Нургали			03.19.		РП	1	
Проверил		Ширяева Л.Н.			03.19.	Общие данные	ТОО "СпецСтрой Согласование" г.Актобе		

Согласовано

Взам. инв. №

Подп. и дата

Инв. № подл.

Копировал А3

План на отм. 0.000

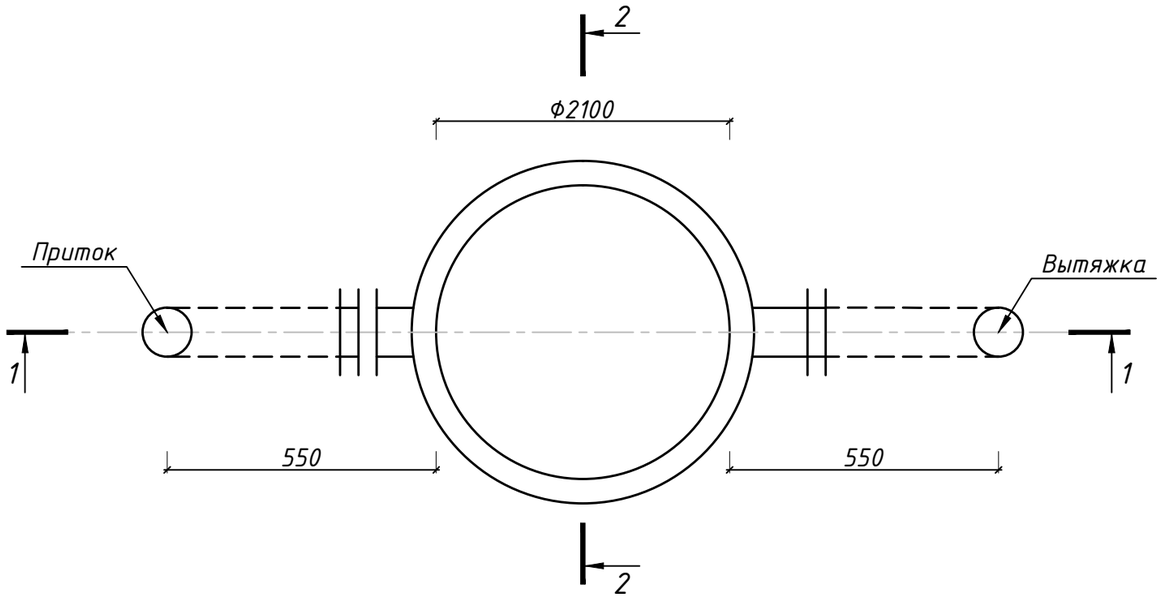

1. За относительную отметку 0,000 принята отметка верха приёмного резервуара станции перекачки сбросных вод, что соответствует абсолютной отметке 188,70м.
2. Строительство станции перекачки сбросных вод при заложении подводящего коллектора на глубине -2,00 выполняется открытым способом.
3. Обратную засыпку грунтов пазух котлована производить по 20-25 см с тщательным трамбованием до объёмной массы 1,65т/м3 непросадочными и ненабухающим грунтом.
4. При строительстве предусмотреть мероприятия, исключающие возможность замачивания грунтов основания поверхностными водами.
5. Устройство фундамента допускается производить только на талое основание.
6. Монолитный фундамент выполнить из бетона кл. В15 на сульфатостойком цементе по ГОСТ 22266-2013, с марками по водонепроницаемости
7. Вокруг СПСВ выполнить бетонную отмостку.
8. Монтаж фундаментов производить по щебёночной подготовке с проливкой битумом до полного насыщения.

Отмостка вокруг люка СПСВ

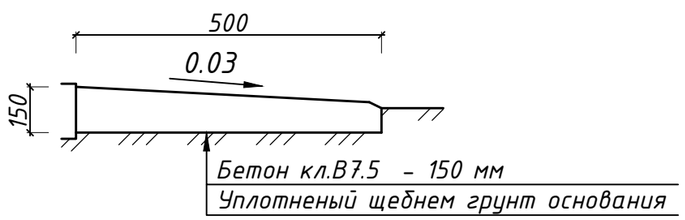

Согласовано

Взам. инв. №

Подп. и дата

Инв. № подл.

						68/15-10-2018-2-АС		
						Строительство распределительных сетей водоснабжения села Успеновка, села Придорожное Федоровского района Костанайской области		
Изм.	Кол.уч.	Лист	№ док	Подпись	Дата			
ГИП		Потякин М.К.			03.19.	Станция перекачки сбросных вод	Стадия	Лист	Листов
Исполнил		Нургали			03.19.		РП	2	
Проверил		Ширяева Л.Н.			03.19.				
						План на отм. 0.000	ТОО "СпецСтрой Согласование" г.Актобе		

Копировал

А3

Разрез 1-1

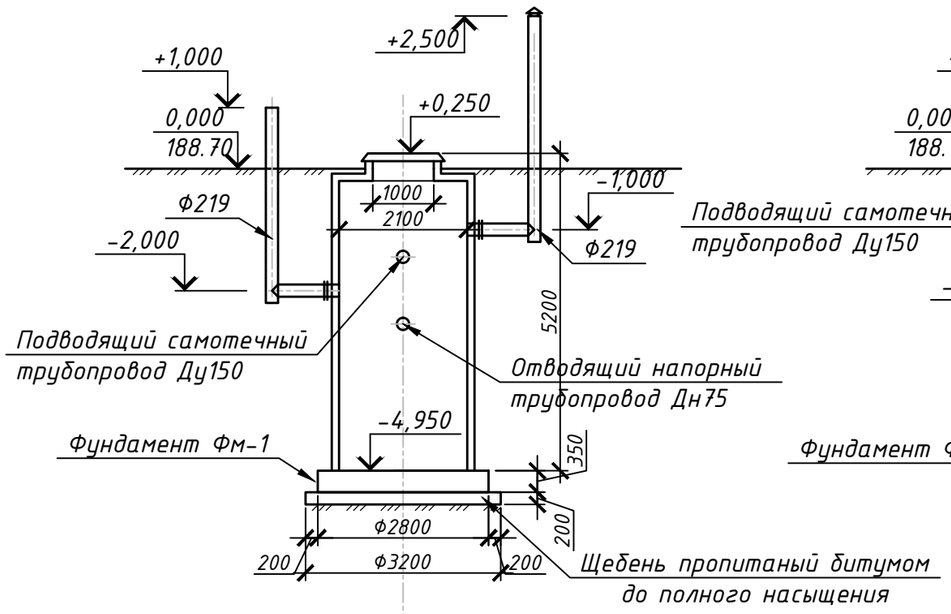

Разрез 2-2

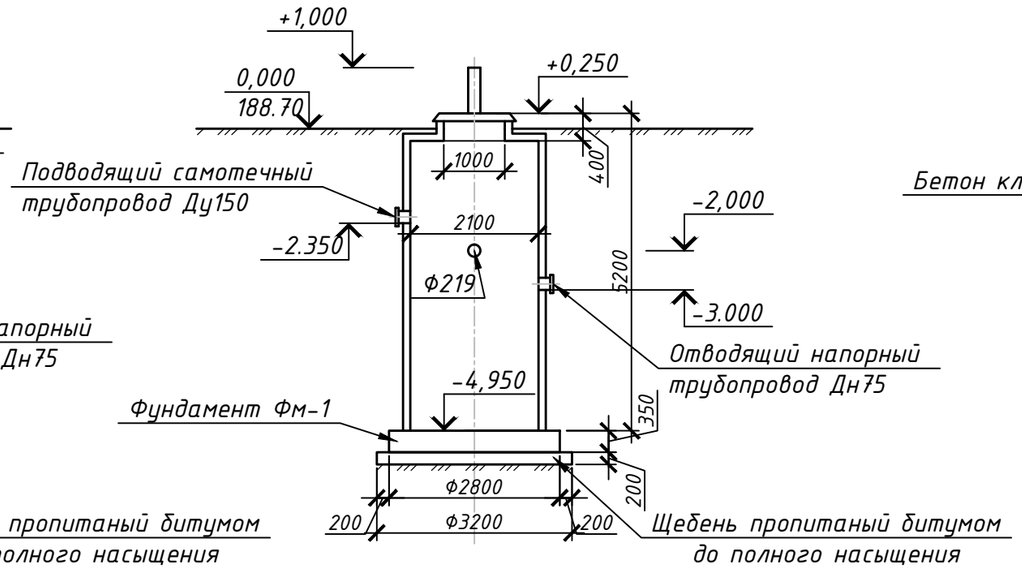

Сечение А-А

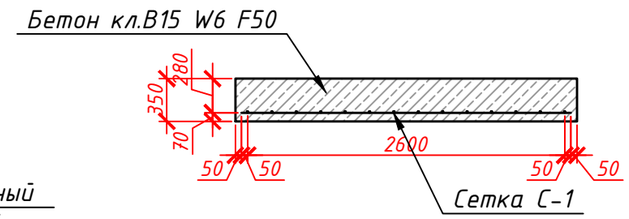

Фундамент Фм-1

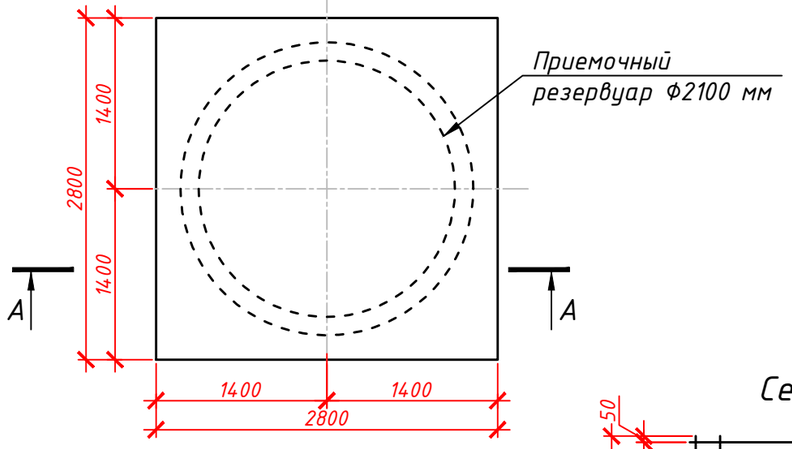

Сетка С-1

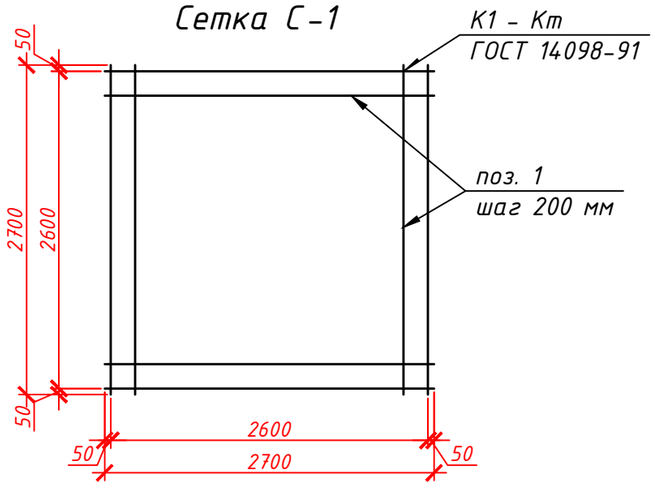

СПЕЦИФИКАЦИЯ

Поз.	Обозначение	Наименование	Кол.	Масса ед.кг.	Приме-чание
		Фундамент Фм-1			
	данный лист	Сетка С-1	1	119.56	119.56
		Бетон кл В15 W6 ,м3	-	2.75	
		Сетка С-1			
1	ГОСТ 5781-82*	Арматура А-III Ф16 L=2700 мм	28	4.27	119.56

Примечание:
1. Монолитный фундамент выполнять после получения документа на резервуар. Разработку анкеров и крепление резервуара к монолитному основанию выполнять согласно комплектной документации.
2. Разбивка и привязка анкеров условно не показана.

Изм.	Кол.уч.	Лист	№ док	Подпись	Дата	68/15-10-2018-2-АС			
						Строительство распределительных сетей водоснабжения села Успеновка, села Придорожное Федоровского района Костанайской области			
ГИП		Потякин М.К.			03.19.	Станция перекачки сбросных вод	Стадия	Лист	Листов
Исполнил		Нургали			03.19.		РП	3	
Проверил		Ширяева Л.Н.			03.19.	Разрез 1-1, 2-2. Фундамент Фм-1	ТОО "СпецСтрой Согласование" г.Актобе		

Согласовано

Взам. инв. №

Подп. и дата

Инв. № подл.

Копировал

А3