Характеристика систем

Обозначение системы	Кол. систем	Наименование обслуживаемого помещения (технологического оборудования)	Тип установки	Вентилятор							Электродвигатель			Примечание
				Тип, исполнение по взрывозащите	N°	Схема исполнения	Положение	L, $^3/_{ч}$	P, Па	n, об/мин	Тип, исполнение по взрывозащите	N, кВт	n, об/мин	
В1	1	Лотки	радиальный	ВР 280-46	3,15	исп.	1Пр0	3000	850	1500		1,5	1500	

План схема (1:100)

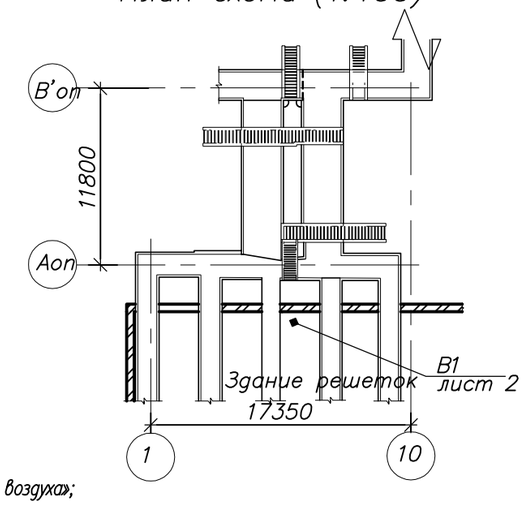

Ведомость рабочих чертежей основного комплекта

Лист	Наименование	Примечание
1	Общие данные.	А3
2	План площадок и лестниц.	А3
3	Разрез 1-1. Схема В1.	А3

Ведомость ссылочных и прилагаемых документов

Обозначение	Наименование	Примечание
	Ссылочные документы	
серия 5.904-1	Крепление воздуховодов	
серия 5.904-51	Зонты и дефлекторы вентиляционных систем	
	Прилагаемые документы	
Л-0232-ОВ.СО	Спецификация оборудования, изделий и материалов	1 лист

Общие данные

1 Данный комплект разработан на основании:
- технического задания на проектирование;
- архитектурно-строительных чертежей;
- в соответствии со следующими нормативными документами:
- СП РК 4.02-101-2012 «Отопление, вентиляция и кондиционирование воздуха»;
- СП РК 3.02-127-2013 «Производственные здания»;
- СН РК 2.04-21-2004* "Энергопотребление и тепловая защита гражданских зданий";
- СП РК 2.04-01-2017 «Строительная климатология»;
- СП РК 2.02-101-2014 «Пожарная безопасность зданий и сооружений»;
- СП РК 2.04-107-2013 «Строительная теплотехника»
- технический регламент «Требования к безопасности вентиляционных систем».

Расчетные параметры наружного воздуха, принятые в соответствии СП РК 2.04-01-2017, СН РК 2.04-21-2004*, СН РК 4.02-01-2011 для г. Усть-Каменогорск, составляют для проектирования систем вентиляции:
- в холодный период - температура минус 40,2 °С, относительная влажность - 75 %;
- в теплый период - температура плюс 28,2°С, относительная влажность - 45 %.

2 Вентиляция

Для удаления неприятных запахов из системы лотков для транпортировки стоков канализации проектом предусматривается установка системы вентиляциц, состоящей из вентиляторов радиальных среднего давления ВР 280-46 N°3,15 (1 рабочий/1 резервный) , фильтра для очистки воздуха АФКТ 12-403-3 от неприятных запахов и системы воздуховодов. Вытяжные отверстия затянутысеткой для защиы от попадания в них посторонних предметов Для регулирования количества воздуха в системах вентиляции предусматриваютсядроссель-клапана. В низших точкахтрассы воздуховодов выполнить отверстия Ø30 мм для слива конденсата. Отверстия выполнить по месту.

Воздуховоды систем вентиляции выполнять из тонколистовой оцинкованной стали по ГОСТ 14918-80 класса "Н".

Соединение воздуховодов ниппельное, в том числе в местах установки оборудования.

Для воздуховодов выполнить тепловую изоляцию маты минераловатные URSA М-25ф б=50 мм.

3 Общие требования по монтажу систем вентиляции.

Монтаж оборудования и воздуховодов вести в соответствии со СНиП 3.05.05-85, техническим регламентом «Требования к безопасности вентиляционных систем» и в увязке с последовательностью проведения других строительно-монтажных работ.

Крепление воздуховодов выполнять по с. 5.904-1. Крепление воздуховодов производить к существующим строительным контструкциям.

Согласовано

Взам. инв.N

Подп. и дата

Инв.N°подл.

Рабочий проект выполнен в соответствии с государственными нормами, правилами и стандартами, действующими на территории Республики Казахстан.

Главный инженер проекта_____А. А. Югай

Изм.	Кол.уч.	Лист	N°док.	Подп.	Дата
Разработал		Сандалов			
Проверил		Бочаров			
Н. контр.		Дружинин			

Л-0232-ОВ

Договор N°ОИ 180612-1 от 14.06.2018г.

ГКП "Оскемен Водоканал". Капитальный ремонт отводящих и подводящих лотков ЛОС, г.Усть-Каменогорска, ВКО.

Отводящие лотки от здания решеток до песколовок N° 1, 2, 3, 4, 5, 6, 7, 8. Вентиляция

Стадия	Лист	Листов
РП	1	3

Общие данные.

ТОО КПИЦ "ЛИТЕРА 3" 2018 г.

Формат А3

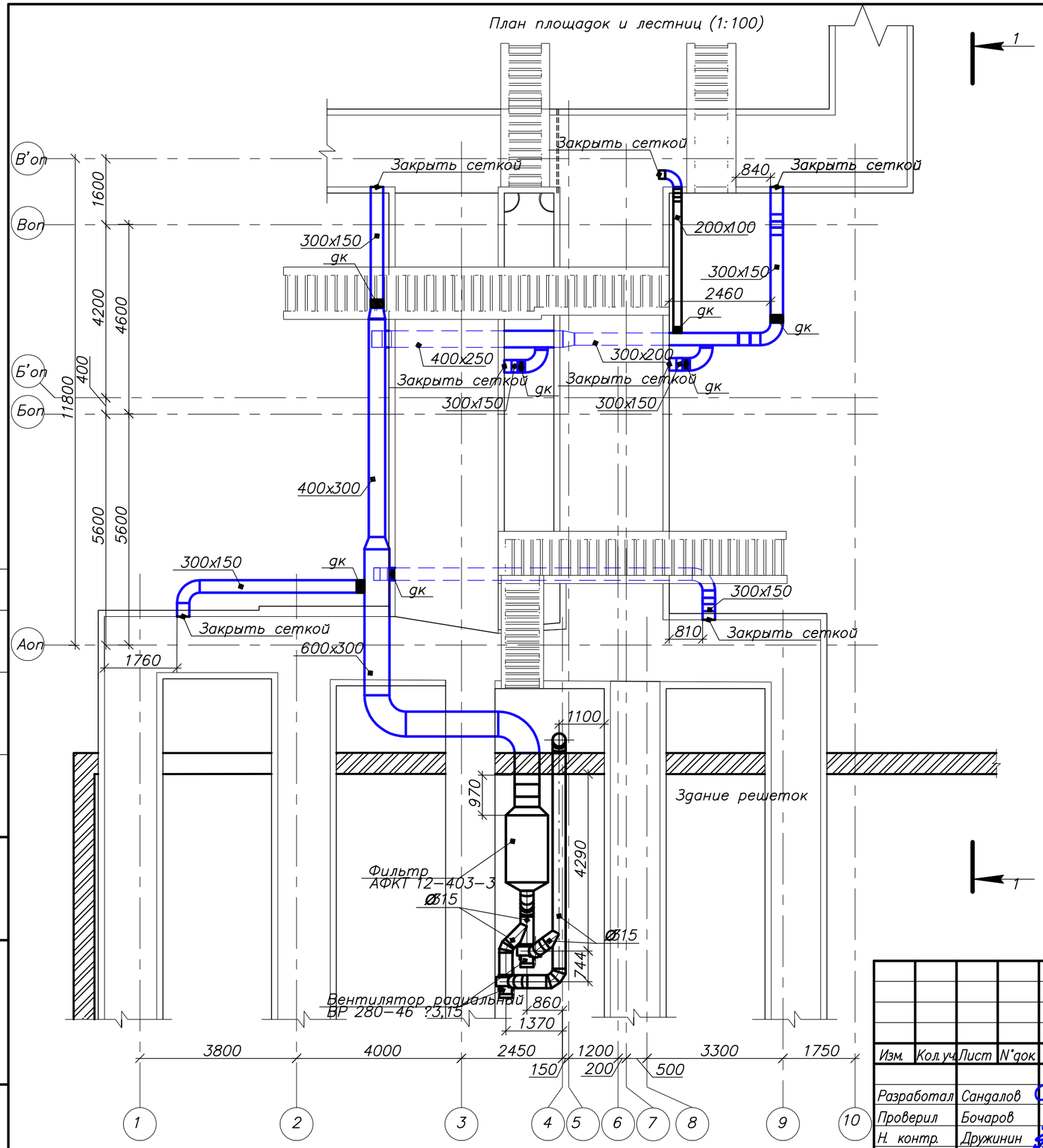

Согласовано

Взам. инв.N

Подп. и дата

Инв.N подл.

Изм.	Кол.уч.	Лист	N док.	Подп.	Дата
Разработал		Сандалов			
Проверил		Бочаров			
Н. контр.		Дружинин			

Л-0232-ОВ

Договор N ОИ 180612-1 от 14.06.2018г.

ГКП "Оскемен Водоканал". Капитальный ремонт отводящих и подводящих лотков ЛОС, г.Усть-Каменогорска, ВКО.

Отводящие лотки от здания решеток до песколовок N 1, 2, 3, 4, 5, 6, 7, 8. Вентиляция

Стадия	Лист	Листов
РП	2	

План площадок и лестниц

ТОО КПИЦ "ЛИТЕРА 3"

2018 г.

Формат А3

Разрез 1–1

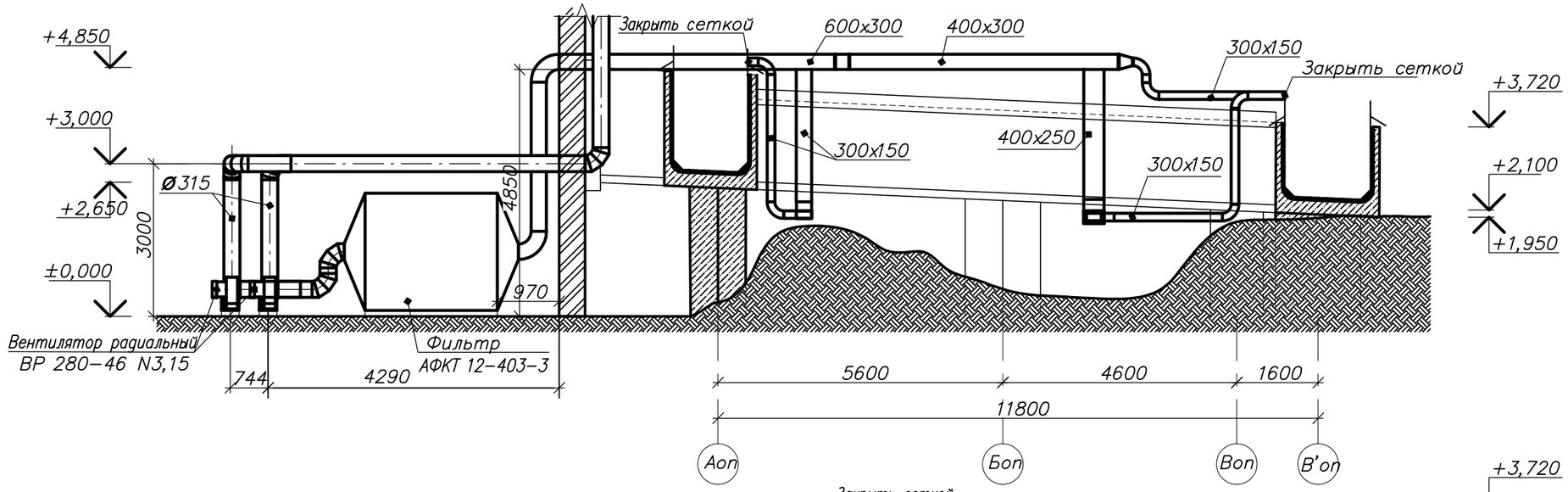

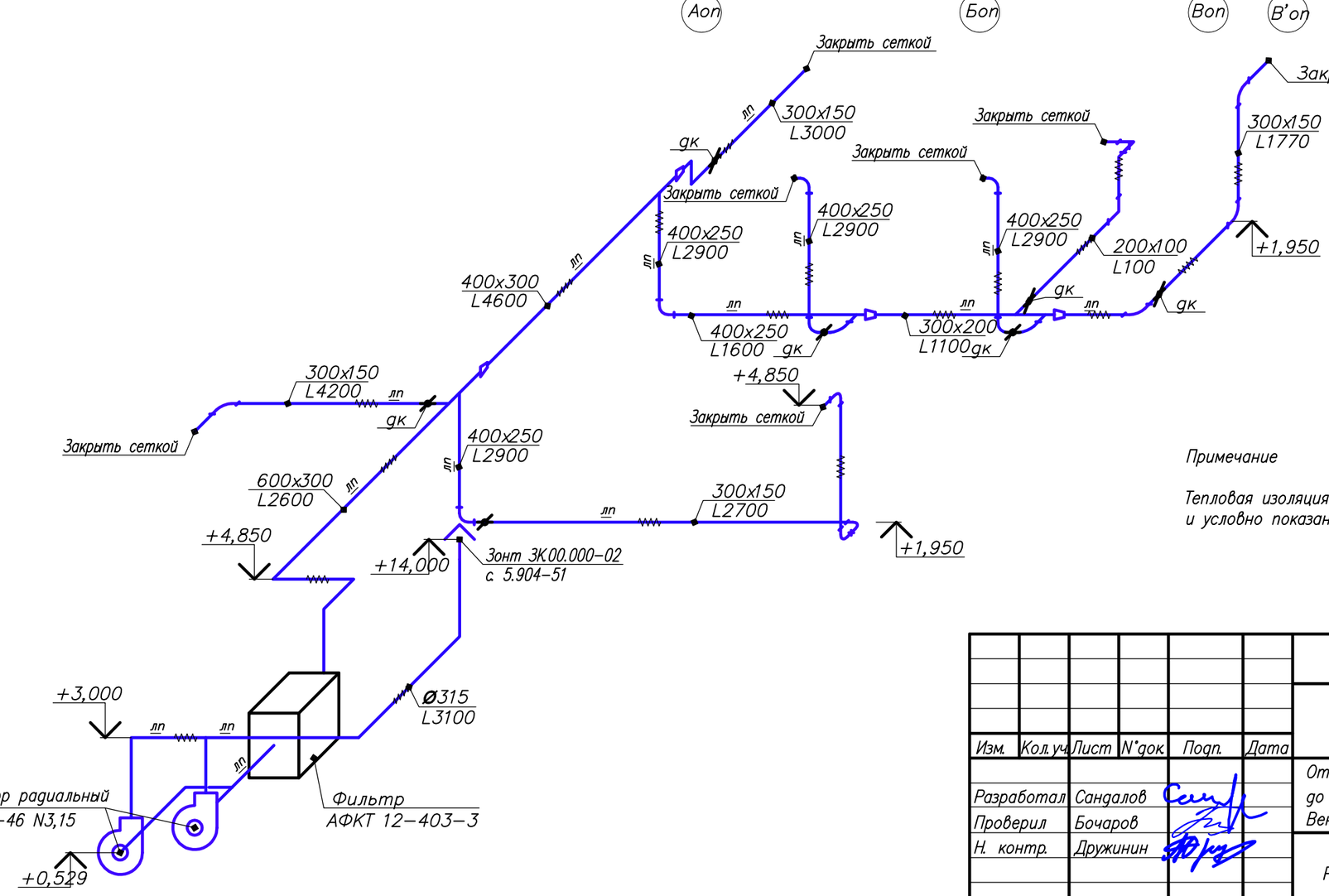

Примечание

Тепловая изоляция предусмотрена для всех воздуховодов системы В1 и условно показана участками.

Изм.	Кол.уч.	Лист	N°док.	Подп.	Дата	Л–0232–ОВ	Договор N°ОИ 180612–1 от 14.06.2018г.	
						ГКП "Оскемен Водоканал". Капитальный ремонт отводящих и подводящих лотков ЛОС, г.Усть–Каменогорска, ВКО.		
Разработал		Сандалов				Отводящие лотки от здания решеток до песколовок N° 1, 2, 3, 4, 5, 6, 7, 8. Вентиляция	Стадия	Лист	Листов
Проверил		Бочаров					РП	3	
Н. контр.		Дружинин				Разрез 1–1. Схема системы В1.	ТОО КПИЦ "ЛИТЕРА 3" 2018 г.		

Согласовано

Взам. инв.N

Подп. и дата

Инв.N°подл.

Формат А3

Поз.	Наименование и техническая характеристика	Тип, марка, обозначение документа, опросного листа	Код продукции	Поставщик	Единица измерения	Кол.	Масса единицы, кг	Примечания
1	2	3	4	5	6	7	8	9
	Система В1.							
1	Фильтр для удаления запахов	АФКТ 12–403–3			шт.	1	2000	
	Вентилятор радиальный L=3000 м^3/ч, P=850 Па, N=1,5 кВт, n=1000 об/мин комплектно с:	ВР 280–46 ?3,15			шт.	2	41	
	– виброизоляторы ВП–30				шт.	8	1,92	
	– монтажная рама	РМТ–520–372			шт.	2	3,6	
	– патрубок входной	ПВТ–315			шт.	2	1,1	
	– вставка гибкая	ГВК–315			шт.	2	2,3	
	– вставка гибкая	ГВП–238х238			шт.	2	1,8	
	Дроссель–клапан 300х150	ДК 300х150			шт.	7		
	Лючок для замеров параметров воздуха				шт.	26		
	Сетка 10х1				м^2	0,7		
	Зонт круглый Ø315 3К.00.000–02	с. 5.904–51			шт.	1	4	
2	Прокладка воздуховодов на высоте от 0 до 3 м							
	Воздуховод из тонколистовой оцинкованной стали по ГОСТ 14918–80 s=0,7 мм Ø315				м^2/м	21,9/21,7		
	Воздуховод из тонколистовой оцинкованной стали по ГОСТ 14918–80 s=0,7 мм 600х300				м^2/м	2,4/4,3		
	Воздуховод из тонколистовой оцинкованной стали по ГОСТ 14918–80 s=0,7 мм 400х250				м^2/м	6,9/9,0		
	Воздуховод из тонколистовой оцинкованной стали по ГОСТ 14918–80 s=0,7 мм 300х200				м^2/м	5,2/5,2		
	Воздуховод из тонколистовой оцинкованной стали по ГОСТ 14918–80 s=0,7 мм 300х150				м^2/м	16,2/14,6		
	Воздуховод из тонколистовой оцинкованной стали по ГОСТ 14918–80 s=0,7 мм 200х100				м^2/м	3,4/2,1		

Согласовано

Взам. инв.N

Подп. и дата

Инв.N подл.

Поз.	Наименование и техническая характеристика	Тип, марка, обозначение документа, опросного листа	Код продукции	Поставщик	Единица измерения	Кол.	Масса единицы, кг	Примечания
1	2	3	4	5	6	7	8	9
3	Прокладка воздуховодов на высоте более 3 м							
	Воздуховод из тонколистовой оцинкованной стали по ГОСТ 14918-80 s=0,7 мм Ø 315				м²/м	13,3/13,2		
	Воздуховод из тонколистовой оцинкованной стали по ГОСТ 14918-80 s=0,7 мм 600x300				м²/м	9,7/17,5		
	Воздуховод из тонколистовой оцинкованной стали по ГОСТ 14918-80 s=0,7 мм 400x300				м²/м	6,9/9,7		
	Воздуховод из тонколистовой оцинкованной стали по ГОСТ 14918-80 s=0,7 мм 400x250				м²/м	2,3/3,0		
	Воздуховод из тонколистовой оцинкованной стали по ГОСТ 14918-80 s=0,7 мм 300x150				м²/м	22,8/20,6		
	Воздуховод из тонколистовой оцинкованной стали по ГОСТ 14918-80 s=0,7 мм 200x100				м²/м	2,9/1,8		
4	Крепление воздуховодов				кг	60		
	Изоляция воздуховодов б=40 мм	URSA М=25ф			м³	6,2		
	Покровный слой из тонколистовой оцинкованной стали по ГОСТ 14918-80 s=0,7 мм				м²	125		

Взам. инв.№

Подп. и дата

Инв.№ подл.