Ведомость основных комплектов рабочих чертежей

Обозначение	Наименование	Примечание
-АС	Архитектурно-строительные решения	
-ОВ	Отопление и вентиляция	
-ВК	Водопровод и канализация	
-ЭЛ	Электротехнические решения	
-СС	Слаботочные сети	

Ведомость рабочих чертежей основного комплекта марки АС

Лист	Наименование	Примечание
1	2	3
1	Общие данные (начало)	
2÷6	Общие данные (продолжение)	
7	Общие данные (окончание)	
8	Фасад 1-5. Фасад Д-А	
9	Фасад 5-1. Фасад А-Д	
10	План кровли	
11	План техподполья	
12	План блок-секции первого этажа	
13	План блок-секции типового этажа	
14	Фрагменты плана 1-4.Разрез 2-2.Узел утепления стен тамбура.	
	Узел межквартирной перегородки.	
15	Разрез 1-1	
16	Схема расположения фундаментов	
16-1	Развертки стен фундаментов из блоков по осям "Ас"; "Бс";"Гс"; "Дс". У оси "Бс"	
16-2	Развертки стен фундаментов из блоков по осям "Гс"; "Дс"; "1"; "2с"; "3с"	
16-3	Развертки стен фундаментов из блоков по осям "Вс"; "3"; у осей "Гс"; "Дс". Входа в техподполье	
17	Сечения 1-1 - 9-9 к схеме расположения фундаментов	
18	Спецификация к схеме расположения фундаментов. Ведомость расхода стали	
19	Спуск в подвал у оси 1, у оси 5	
20	Схема расположения перемычек и отверстий техподполья	
21	Ведомость перемычек техподполья	
22	Рама Р-1. Решетка Р1. Щит Щ1. Узел 1	
23	Неподвижная опора Н1, Н2 Опора ОП1 - ОП12	
24	Схема расположения перемычек и отверстий	
25	Ведомость перемычек	
26	Схема расположения плит перекрытия на отм. -0.300	
	блок-секции в осях 1-2	
27	Схема расположения плит перекрытия на отм. -0.300	
	блок-секции в осях 2-3	
28	Схема расположения плит перекрытия на отм. +2.500	
	блок-секции в осях 1-2	
29	Схема расположения плит перекрытия на отм. +2.500	
	блок-секции в осях 2-3	
30	Схема расположения плит перекрытия на отм. +5.300, +8.100, +10.900	
	блок-секции в осях 1-2	
31	Схема расположения плит перекрытия на отм. +5.300, +8.100, +10.900	
	блок-секции в осях 2-3	
32	Схема расположения плит перекрытия на отм. +13.700	
	блок-секции в осях 1-2	

Рабочий проект разработан в соответствии с государственными нормативными требованиями действующими в Республике Казахстан.

ГИП Гайсина Е.В.

Взам.инв.N | Подп. и дата | Инв.N подл.

Изм.	Кол.уч.	Лист	Nдок.	Подпись	Дата
ГИП		Гайсина			
Гл. арх.		Волков			
Нач. отд.		Волков			
Исполнил		Маштаева			
Проверил		Волков			

1101-39-1-АС

Строительство двух 40-квартирных жилых домов (Корпус А и Б)в п.Касыма Кайсенова Уланского района

40-квартирный жилой дом Корпус А

Стадия	Лист	Листов
РП	1	

Общие данные (начало)

ТОО "Востокагропромпроект" г.Усть-Каменогорск

1	2	3
33	Схема расположения плит перекрытия на отм. +13.700	
	блок-секции в осях 2-3	
34	Спецификация элементов к схеме расположения плит перекрытия	
35	Участок монолитный Ум1, Ум1а, Ум2 - Ум5	
36	Схема ограждения лоджии. Схема расположения анкера А1 в плите	
	ПК 72.12-8АтVT, ПК36.12-8Та	
37	Деталь устройства люка и стремянки входа в чердак	
38	Лестница Л-1	
39	Схема расположения балок и косоуров	
40	Узел 1, 2. Спецификация элементов лестницы Л-1	
41	Узел 3÷6. Сетка С-1, С-2. Спецификация элементов Ум-1,Ум-2,пандуса	
42	Балка БЛ1 ÷ БЛ4, БП1. Косоур ЛК6а^{Т}, ЛК9а^{Т}, ЛК10а^{Т}	
43	Крепление ограждения верхней площадки. Спецификация	
	элементов балок и косоуров	
44	Площадка Пм-1 ÷ Пм-5	
45	Спецификация элементов площадок Пм-1 ÷ Пм-5.	
46	Лестничное ограждение Л01 ÷ Л04	
47	Лестничное ограждение Л05, Л06. Поручень П-1	
48	План чердака блок - секции А в осях 1 - 2	
49	План чердака блок - секции А в осях 2 - 3	
50	Спецификация элементов крыши	
51	Схема расположения элементов крыши блок-секции А в осях 1 - 2	
52	Схема расположения элементов крыши блок-секции А в осях 2 - 3	
53	Разрез 1-1, 2-2	
54	Разрез 3-3, 4-4, 5-5	
55	Узлы 1 ÷ 4	
56	Узлы 5 ÷ 7	
57	Узел 8	
58	Узлы 9, 10	
59	Слуховое окно ОС 1. Изделие соединительное МС1	
60	Развертка вентиляционных каналов по оси 3с, по оси 2с	
61	Сечения вентиляционных каналов по оси 2с (1-1 ÷ 8-8)	
62	Сечения вентиляционных каналов по оси 3с (1-1 ÷ 6-6)	

1	2	3
63	Сечения вентиляционных каналов по оси 3с (7-7, 8-8). Зонт З-1, З-2	
64	Крыльцо 1	
65	Ограждение ОГ-1	

Перечень актов освидетельствования скрытых работ

По нулевому циклу:
1. Устройство горизонтальной гидроизоляции;
2. Устройство вертикальной гидроизоляции;
3. Устройство полов по грунту;
4. Устройство фундаментов.

По надземной части:
1. Кирпичная кладка стен;
2. Скрытые работы по кирпичной кладке стен в зимних условиях;
3. Устройство теплоизоляции в покрытии;
4. Устройство оконных и дверных блоков;
5. Устройство утепления фасадов;
6. Устройство полов.

Взам.инв.N | Подп. и дата | Инв.N подл.

Изм.	Кол.уч.	Лист	Nдок.	Подпись	Дата
Исполнил		Мусабаева			
Проверил		Волков			
Н. контр.		Волков			

1101-39-1-АС

Строительство двух 40-квартирных жилых домов (Корпус А и Б)в п.Касыма Кайсенова Уланского района

40-квартирный жилой дом Корпус А

Стадия	Лист	Листов
РП	2	

Общие данные (продолжение)

ТОО "Востокагропромпроект" г.Усть-Каменогорск

Ведомость ссылочных и прилагаемых документов (начало)

Обозначение	Наименование	Примечание
1	2	3
	Ссылочные документы	
ГОСТ 24698-81	Двери деревянные наружные для	
	жилых и общественных зданий	
ГОСТ 6629-88	Двери деревянные внутренние для	
	жилых и общественных зданий	
1.236-5 вып.3	Противопожарные двери общественных зданий	
ГОСТ 23166-99	Блоки оконные. Общие технические условия	
1.090.1-1 вып.5-1	Плиты перекрытий многопустотные и ребристые	
	длиной 2980мм, армированные стержнями из	
	стали класса А-III; длиной 5980мм и 7180мм,	
	армированные предварительно напрягаемой	
	арматурой из стали класса Ат-V	
1.141-1 вып.63	Предварительно напряженные панели с круглыми	
	пустотами длиной 6280, 5980, 5680, 5380, 5080	
	и 4780мм, шириной 1790, 1490, 1190 и 990мм, ар-	
	мированные стержнями из термически упро-	
	чненной стали класса Ат-V	
1.141-1 вып.60	Панели с круглыми пустотами длиной 4180, 3580,	
	2980, 2680 и 2380мм, шириной 1790, 1490, 1190 и	
	990мм, армированные стержнями из стали клас-	
	са А-III и Вр-I	
1.869.1-1	Железобетонные опорные подушки	
ГОСТ 8717.1-84	Ступени железобетонные и бетонные	
2.144-1/88	Узлы полов жилых зданий	
РК 1.031.9 -3.01	Перегородки поэлементной сборки из гипсоволок-	
	нистых листов на металлическом и деревянном	
	каркасах для жилых, общественных и	
	производственных зданий	
	Прилагаемые документы	
	Крепление ограждения лоджий. Деталь 53	2.130-1 вып.9 лист51
	Крепление ограждения лоджии в кирпичную	
	стену. Деталь 54	2.130-1 вып.9 лист52
	Деталь ТД21	2.240-1.6-13
	Деталь ТД24	2.240-1.6-14
	Деталь ТД28	2.240-1.6-16

Ведомость ссылочных и прилагаемых документов (продолжение)

Обозначение	Наименование	Примечание
1	2	3
	Деталь ТД30	2.240-1.6-17
	Деталь ТД35	2.240-1.6-21
	Деталь ТД36	2.240-1.6-22
	Деталь ТД39	2.240-1.6-24
	Деталь ТД58	2.240-1.6-41

Общие сведения

Проект строительства 40-квартирного жилого дома в п. Касыма Кайсенова, Уланского района, ВКО, выполнен на основании архитектурно-планировочного задания № 9 от 3.07.2017г.

Площадка строительства характеризуется следующими природно-климатическими условиями:

- расчетная зимняя температура -39С°;
- нормативная снеговая нагрузка 150 кг/м²;
- скоростной напор ветра 38 кг/м²;
- сейсмичность района 6 баллов;
- сейсмичность площадки строительства 6 баллов.
- климатический подрайон IВ

Уровень ответственности сооружения по ГОСТ 27751-88 - II.
Степень огнестойкости - II.
Класс функциональной пожарной опасности здания - Ф1.3
Класс конструктивной пожарной опасности - С1
Класс пожаарной опасности строительных конструкций - К1
Класс жилого здания - IV.

Основные показатели:

Площадь застройки - 649,8 м²
Площадь жилого здания - 2623,8 м²
Общая площадь квартир - 2376,4 м²
Состав квартир:
- однокомнатная (43,92 м²) - 10 квартир
- двухкомнатная (64,1 м²) - 10 квартир
- двухкомнатная (64,3 м²) - 10 квартир
- двухкомнатная (65,33 м²) - 10квартир

Строительный объем здания - 11649,5 м³
в т.ч. объем подземной части - 1534,5 м³
в т.ч. объем надземной части - 10115,0 м³
Этажность здания - 5 этажей

Изм.	Кол.уч.	Лист	Nдок.	Подпись	Дата
Исполнил		Маштаева			
Проверил		Волков			
Н. контр.		Волков			

1101-39-1-АС

Строительство двух 40-квартирных жилых домов (Корпус А и Б)в п.Касыма Кайсенова Уланского района

40-ка квартирный жилой дом Корпус А

Стадия	Лист	Листов
РП	3	

Общие данные (продолжение)

ТОО "Востокагропромпроект" г.Усть-Каменогорск

Взам.инв.N | Подп. и дата | Инв.N подл.

Объемно-планировочные решения

Пятиэтажный жилой дом состоит из 2-х жилых секций. Здание прямоугольной формы в плане с размерами в осях 14,72 х 43,92 м. За относительную отметку 0,000 принят уровень чистого пола первого этажа здания, что соответствует абсолютной отметке на местности - 348,15.

Высота жилых этажей составляет 2,8 м. Высота техподполья 2.0 м.(от пола до потолка). Секции имеют лестничные клетки типа Л1. Наружный вход в лестничные клетки осуществляется через двойной тамбур.

На каждом этаже блок-секции расположены четыре квартиры: три 2-х комнатных и одна 1-комнатная квартира. Каждая квартира имеет лоджию. В 2-хкомнатных квартирах санузел раздельный , в 1-комнатной -совмещенный. Квартиры запроектированы с удобной взаимосвязью жилых помещений. Габариты жилых и подсобных помещений приняты согласно СНиП РК 3.02.-43-2007*.

В жилых комнатах обеспечена требуемая инсоляция (не менее 2,5 часа). Требования норм инсоляции достигнуты соответствующим размещением, ориентацией и планировкой здания.

В техническом подполье расположены помещения инженерно-технического обеспечения здания:электрощитовая, водомерный узел, тепловой пункт и инжинерные коммуникации. Из техподполья предусмотрено два выхода, расположенные в торцах здания.

Крыша проектируемого здания - скатная с холодным чердаком, с наружным организованным водостоком.

Конструктивные решения

Конструктивная схема здания - продольно-стеновая.
Фундаменты - сборные фундаментные блоки ГОСТ 13579-78*.
Стены техподполья -сборные фундаментные блоки ГОСТ 13579-78*.
Наружные стены здания из кирпича Кр-р по 250х120х65/1НФ/100/2.0/50 ГОСТ 530-2012 на цементно-песчаном растворе М25 толщиной 380мм, утепленные с наружной стороны теплоизоляционными плитами "Isover OL-E" толщиной 100 мм с последующей облицовкой металлосайдингом.
Цоколь утеплен плитами "Isover OL-E" толщиной 40 мм с последующей облицовкой каменной штукатуркой
Внутренние стены из кирпича Кр-р по 250х120х65/1НФ/100/2.0 ГОСТ 530-2012 на цементно-песчаном растворе М25.
Перегородки по серии РК 1.031.9-3.01 "Комплектные системы КНАУФ" и кирпичные из кирпича Кр-рпо 250х120х65/1НФ/100/2.0 ГОСТ 530-2012 на цементно-песчаном растворе М25.
Перемычки - сборные, по серии 1.038.1-1, в техподполье - монолитные железобетонные.
Перекрытие - сборные железобетонные многопустотные плиты. Лестницы - сборные железобетонные ступени по металлическим косоурам.
Утеплитель покрытия - ISOTERM П-150 Y=150кг/м3 ; Крыша - чердачная, кровля - металлочерепица по деревянной обрешетке.
Окна - двухкамерные стеклопакеты в металлопластиковом обрамлении по ГОСТ 23166-99.
Двери - деревянные по ГОСТ 24698-81, ГОСТ 6629-88 и противопожарные по серии 1.236-5
В откосы оконных и дверных проемов, заложить антисептированные деревянные пробки 250х120х65 через 0.6 м по высоте, но не менее двух штук с каждой стороны проема.
Полы согласно "Экспликации полов" лист АС-9 - линолеум, керамическая плитка, бетонные.
По периметру здания устраивается ссфальто-бетонная отмостка толщиной 150 мм, шириной 750 мм по уплотненному с гравием грунту до pd>1.65т/м , с уклоном в поперечном направлении 0.03. Работы выполнять по предварительно разработанному проекту производства работ с учетом требований СНиП 3.02.01-87 "Земляные сооружения, основания и фундаменты", СНиП РК 5.03-37-2005 "Несущие и ограждающие конструкции", СНиП РК 2.01-19-2004, "Защита строительных конструкций от коррозии", СНиП РК 3.02-29-2004 "Изоляционные и отделочные покрытия", СНиП РК 1.03-05-2001 "Охрана труда и техника безопасности в строительстве".

Противопожарные мероприятия

Противопожарные мероприятия назначены согласно - СНиП РК 2.02-05-2009 - "Пожарная безопасность зданий и сооружений", ППБ РК 2006 - "Правила пожарной безопасности в Республике Казахстан", СНиП РК "Жилые дома" 3.02-43-2007*.

По конструктивным решениям здание относится ко II-ой степени огнестойкости.

По функциональной пожарной опасности здание относится к классу Ф 1.3, класс по конструктивной пожарной опасности - С1.

Ширина и высота в свету путей эвакуации, а также ширина и высота эвакуационных дверей соответствуют требованиям п. 6.2.9 СНиП РК 2.02-05-2009. Открывание дверей выполнено в соответствии с п. 6.2.10 СНиП РК 2.02-05-2009.

Техническое подполье и чердак согласно п. 7.2.7 СНиП РК 3.02.-43-2007 разделены противопожарными перегородками 1-го типа. Перегородки разделяют техподполье на отсеки по секциям, с устройством в них герметичных противопожарных дверей для обеспечения сквозного прохода через все здание.

В техническом подполье согласно п. 7.4.5 СНиП РК 3.02-43-2007 предусмотрено два эвакуационных выхода из расчета: один выход - на 300 м2 и еще один - на неполные 2000 м2.

На одну лестничную клетку согласно п. 7.3.2 СНиП РК 3.02.-43-2007 приходится менее 500 м2 общей площади квартир на этаже.

Ограждения лоджий согласно п. 7.2.8 СНиП РК 3.02.-43-2007 запроектированы из негорючих материалов.

Стены и перегородки, отделяющие внеквартирные коридоры от других помещений, согласно п. 7.2.5 СНиП РК 3.02.-43-2007 имеют предел огнестойкости не менее 0,75 часа, а межквартирные ненесущие стены и перегородки - не менее 0,5 часа и класс пожарной опасности К0.

Изм.	Кол.уч.	Лист	Nдок.	Подпись	Дата	1101-39-1-АС		
						Строительство двух 40-квартирных жилых домов (Корпус А и Б)в п.Касыма Кайсенова Уланского района		
Исполнил		Маштаева				40-ка квартирный жилой дом Корпус А	Стадия	Лист	Листов
Проверил		Волков					РП	4	
Н. контр.		Волков				Общие данные (продолжение)	ТОО "Востокагропромпроект" г.Усть-Каменогорск		

Взам.инв.N | Подп. и дата | Инв.N подл.

Схемы расположения элементов окон

ОК-1(10шт.)

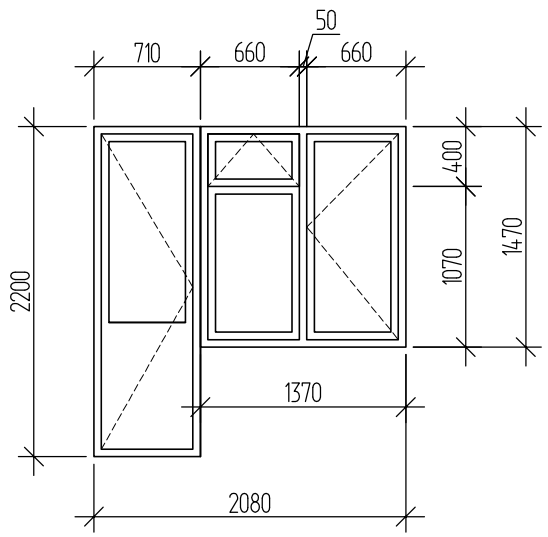

ОК-2 (10шт.)

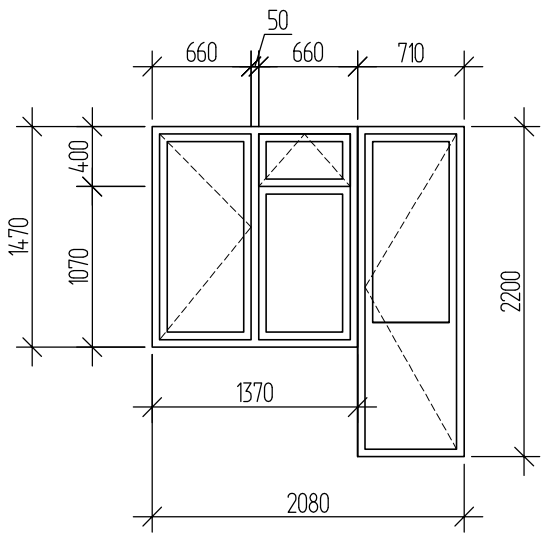

ОК-3 (10шт.)

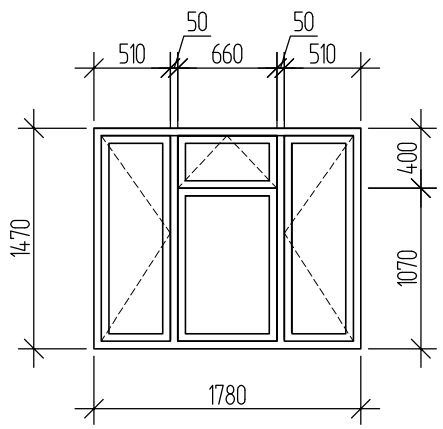

ОК-4 (25шт.)

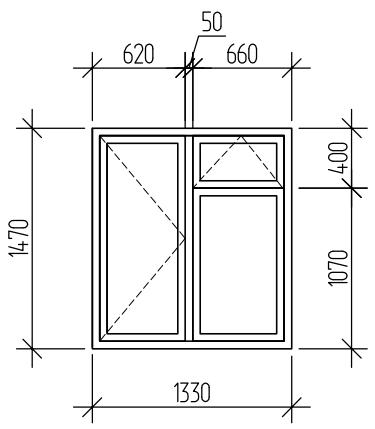

ОК-5 (4шт.)

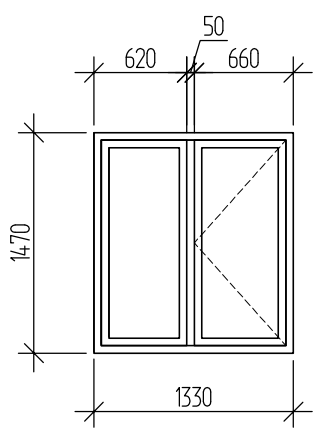

Спецификация элементов заполнения проемов (на одну блок-секцию)

Поз.	Обозначение	Наименование	Количество							Примеч.
			1эт.	2эт.	3эт.	4эт.	5эт.	чердак	всего	
		ОК-1	2	2	2	2	2	-	10	
	ГОСТ 23166-99	ОП ОСП 15-14 ПО Ф								
	ГОСТ 23166-99	БП ОСП 22-7								
	ГОСТ 8242-88	ПД-1-34х450х1450								
		ОК-2	2	2	2	2	2	-	10	
	ГОСТ 23166-99	ОП ОСП 15-14 ПО Ф								
	ГОСТ 23166-99	БП ОСП 22-7								
	ГОСТ 8242-88	ПД-1-34х450х1450								
		ОК-3	2	2	2	2	2	-	10	
	ГОСТ 23166-99	ОП ОСП 15-18 ПО Ф								
	ГОСТ 8242-88	ПД-1-34х450х1900								
		ОК-4	5	5	5	5	5	-	25	
	ГОСТ 23166-99	ОП ОСП 15-14 ПО Ф								
	ГОСТ 8242-88	ПД-1-34х450х1450								
		ОК-5	-	1	1	1	1	-	4	
	ГОСТ 23166-99	ОП ОСП 15х14 ПО								
	ГОСТ 8242-88	ПД-1-34х450х1450								

1. Окна ОК1-ОК5 выполнить с заполнением двухкамерными стеклопакет СПД 4М1-8-4М1-8-4И ГОСТ 24866-99 с энергосберегающим покрытием на внутреннем стекле с требуемым сопротивлением теплопередаче $R_0^{тр}$= 0.56.
2. С наружной стороны окон выполнить сливы из оцинкованной стали t=1мм шириной 240мм. Общая длина сливов -34,0м (на одну блок-секцию).

Взамен инв. | Подпись и дата | Инв. подл

Изм.	Кол.уч.	Лист	Nдок.	Подпись	Дата
Исполнил		Маштаева			
Проверил		Волков			
Н.контр.		Волков			

1101-39-1-АС

Строительство двух 40-квартирных жилых домов (Корпус А и Б)в п.Касыма Кайсенова Уланского района

40-ка квартирный жилой дом Корпус А

Стадия	Лист	Листов
РП	5	

Общие данные (продолжение)

ТОО "Востокагропромпроект" г.Усть-Каменогорск

Формат: А3

Спецификация элементов заполнения проемов (на одну бло-секцию)

Поз.	Обозначение	Наименование	Количество								Примеч.
			техпод--поле	чер--дак	1эт.	2эт.	3эт.	4эт.	5эт.	всего	
1	ГОСТ 31173-2003	ДСН ПЛН 1-2-2 М3 2100х1000	2	—	—	—	—	—	—	2	прим.1 прим.4
2	ГОСТ 31173-2003	ДСН ДН 1-2-2 М3 2100х1300	—	—	2	—	—	—	—	2	
2/1	ГОСТ 31173-2003	ДСН ПЛН 1-2-2 М3 2100х900	—	—	2	—	—	—	—	2	
3	ГОСТ 31173-2003	ДСВ ППВн1-2-2 М3 2100х900	—	—	2	2	2	2	2	10	
4	ГОСТ 31173-2003	ДСВ ПЛВн1-2-2 М3 2100х900	—	—	2	2	2	2	2	10	
5	ГОСТ 6629-88	Дверной блок ДО 21-13	—	—	4	4	4	4	4	20	
6	ГОСТ 6629-88	Дверной блок ДО 21-9	—	—	3	3	3	3	3	15	
7	ГОСТ 6629-88	Дверной блок ДО 21-9л	—	—	4	4	4	4	4	20	
8	ГОСТ 6629-88	Дверной блок ДГ 21-7	—	—	6	6	6	6	6	30	
9	ГОСТ 6629-88	Дверной блок ДГ 21-7л	—	—	4	4	4	4	4	20	
10*	серия 1.236-5 в.3	ДП3.07.00.00.00 М4	2	—	—	—	—	—	—	2	прим.1 прим.4
11*	серия 1.236-5 в.3	ДП3.07.00.00.00 М4	1	—	—	—	—	—	—	1	прим.2 прим.4
12	ГОСТ 24698-81	Люк ДЛ 10-10	—	—	—	—	—	—	1	1	
13	ГОСТ 24698-81	Дверной блок ДС19-9	3	—	—	—	—	—	—	3	прим.1 прим.4
14	ГОСТ 8242-88	Дверной блок ДС-16-9-ГТ	—	1	—	—	—	—	—	1	прим.4

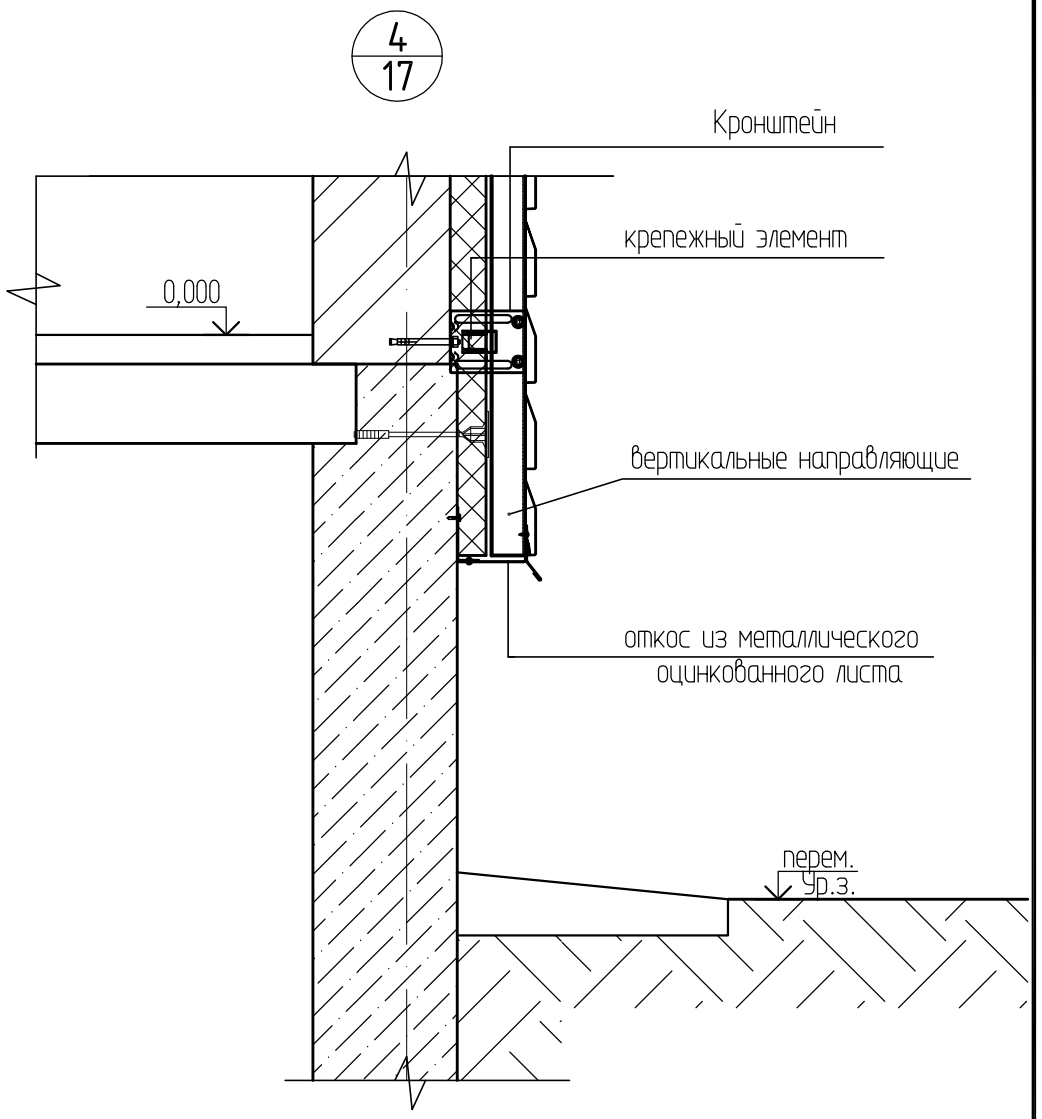

Ведомость проемов ворот и дверей

Поз.	Размер проема в кладке, в х h, мм
2,5	1310×2070 (h)
11*	710×1500 (h)
1,10*	1010×1800 (h)
13	910×1800 (h)
2/1,3,4,6,7	910×2070 (h)
8,9	710×2070 (h)

1 Двери "1","10" и "13" индивидуального изготовления, выполнить высотой 1800мм по типу дверей указанных в спецификации заполнения дверных проемов.
2 Дверь "11" индивидуального изготовления, выполнить высотой 1500мм и шириной 710мм по типу двери указанной в спецификации заполнения дверных проемов.
3 Во всех помещениях для внутренних откосов оконных и дверных проемов в кирпичных стенах предусмотреть улучшенную штукатурку с дальнейшей покраской их водоэмульсионными составами. Расход - 107,0м2 (на одну блорк-секцию).
4. Количество дверных блоков поз.1,10*,11*,13,14 указано на весь дом.

Взамен инв. | Подпись и дата | Инв. подл

Изм.	Кол.уч.	Лист	Nдок.	Подпись	Дата
Исполнил		Маштаева			
Проверил		Волков			
Н.контр.		Волков			

1101-39-1-АС

Строительство двух 40-квартирных жилых домов (Корпус А и Б)в п.Касыма Кайсенова Уланского района

40-ка квартирный жилой дом Корпус А

Стадия	Лист	Листов
РП	6	

Общие данные (продолжение)

ТОО "Востокагропромпроект" г.Усть-Каменогорск

Формат А2

Ведомость отделки помещений (на одну блок-секцию)

Наименование или номер помещения	Вид отделки элементов интерьеров								
	Потолок	Площадь	Стены или перегородки	Площадь	Низ стен или перегородок	Высота м	Площадь	Откосы окон, дверей	Площадь
Общие комнаты, спальни, прихожие, кладовые	Затирка Водоэмульсионная покраска	879,1	Улучшенная штукатурка	683,9	—	—	—	Улучшенная штукатурка	68,58
			Шпаклевка ГКЛ сухими смесями	1631,5					
			Оклейка обоями	2315,4					
Санузлы	Затирка Водоэмульсионная покраска	75,15	Улучшенная штукатурка	463,9	Окраска эмалью ПФ-115 за 2 раза по грунту	1,8	326,9	Улучшенная штукатурка	3,94
			Водоэмульсионная покраска	137,0					
Лестничные клетки, тамбуры	Затирка Водоэмульсионная покраска	116,5	Улучшенная штукатурка	278,75	Окраска эмалью ПФ-115 за 2 раза по грунту	1,8	203,18	Улучшенная штукатурка	6,12
			Водоэмульсионная покраска	75,57					
Кухни	Затирка Водоэмульсионная покраска	186,45	Улучшенная штукатурка	390,05	Окраска эмалью ПФ-115 за 2 раза по грунту	1,5	340,15	Улучшенная штукатурка	21,5
			Шпаклевка ГКЛ сухими смесями	176,6					
			Водоэмульсионная покраска	226,5					
электро-щитовая, тепловой узел (см. прим.8)	Затирка; Известковая побелка	72,76	Простая штукатурка; Известковая побелка	128,78	—	—	—	Простая штукатурка	0,68

1. Во всех помещениях предусмотреть улучшенную штукатурку откосов окон и дверей в кирпичных стенах с дальнейшей покраской их водоэмульсионными составами.
2. Работы по устройству полов вести с соблюдением СНиП РК 3.02.03-2003.
3. Во всех помещениях предусмотреть устройство плинтусов в соответствии с покрытием: керамическая плитка - из керамогранитной плитки - 273,6 м.п; бетон - бетонные - 48,0 м.п;линолеум - пластиковые -1115,0 м.п. Расход дан на одну блок-секцию.
4. Перегородки С111 и С625 замаркированы на л. АС-13 - АС-16.
5. Межкомнатные перегородки С111 выполнять после оштукатуривания кирпичной поверхности перегородки.
6. Для перегородок С111,принять: в качестве изоляционного материала маты теплоизоляционные URSA М-25 - 60мм; лист гипсокартонный марки ГКЛ - для С111.
7. Для звукоизоляции межквартирные перегородки приняты толщиной 120мм обшитые гипсокартоном по металлическому каркасу из комплектной системы КНАУФ по серии РК 1.073.9-2.00 выпуск 1.:
   - марки С625 δ=62,5мм, обшивка из обычных гипсокартонных листов (ГКЛ) δ=12,5мм по ПН50х40;
   В качестве звукоизоляционного слоя применить плиты из минеральной ваты П-75 на синтетическом связующем, толщиной 50мм.
8. Ведомость отделки помещений и экспликация полов электрощитовой и теплового узла дана на весь дом.
9. Экспликация полов техподполья дана на весь дом.

Экспликация полов (на одну блок-секцию)

Номер помещений	Тип пола	Схема пола или тип пола по серии с. 2.144-1/88	Данные элементов пола (наименование, толщина, основание и др.), мм	Площадь пола $м^2$
Общие комнаты спальни, прихожие, кухни, кладовые, коридоры	1 эт.	129	Покрытие- линолеум	213,11
	2-5 эт.	61	Покрытие- линолеум	852,45
Санузлы, лестничные клетки, коридоры, тамбуры	1 эт.	135	Покрытие- керамическая плитка ГОСТ 6787-89 -11мм	26,81
	2-5 эт.	62	Покрытие- керамическая плитка ГОСТ 6787-89 -11мм	124,08
электро-щитовая, тепловой узел (см. прим.8)	—	176	Покрытие- бетон (монолитный)	72,76
техподполье (см. прим.9)	—	176	Покрытие- бетон (монолитный)	447,3

Спецификация перегородок С111 и С625 (на одну блок-секцию)

Поз.	Обозначение	Наименование	Кол.	Масса ед.кг	Примеч.
С111	с. РК 1.031.9-2.00	С111 (D=86 мм)	690,0	28	м2
С625	с. РК 1.031.9-2.00	С625(D=63 мм)	302,0	28	м2

Взамен инв. | Подпись и дата | Инв. подл

Изм.	Кол.уч.	Лист	Nдок.	Подпись	Дата
Исполнил		Маштаева			
Проверил		Волков			
Н.контр.		Волков			

1101-39-1-АС

Строительство двух 40-квартирных жилых домов (Корпус А и Б)в п.Касыма Кайсенова Уланского района

40-ка квартирный жилой дом Корпус А

Стадия	Лист	Листов
РП	7	

Общие данные (окончание)

ТОО "Востокагропромпроект" г.Усть-Каменогорск

Формат: А3

Фасад 1-3

Фасад Д-А

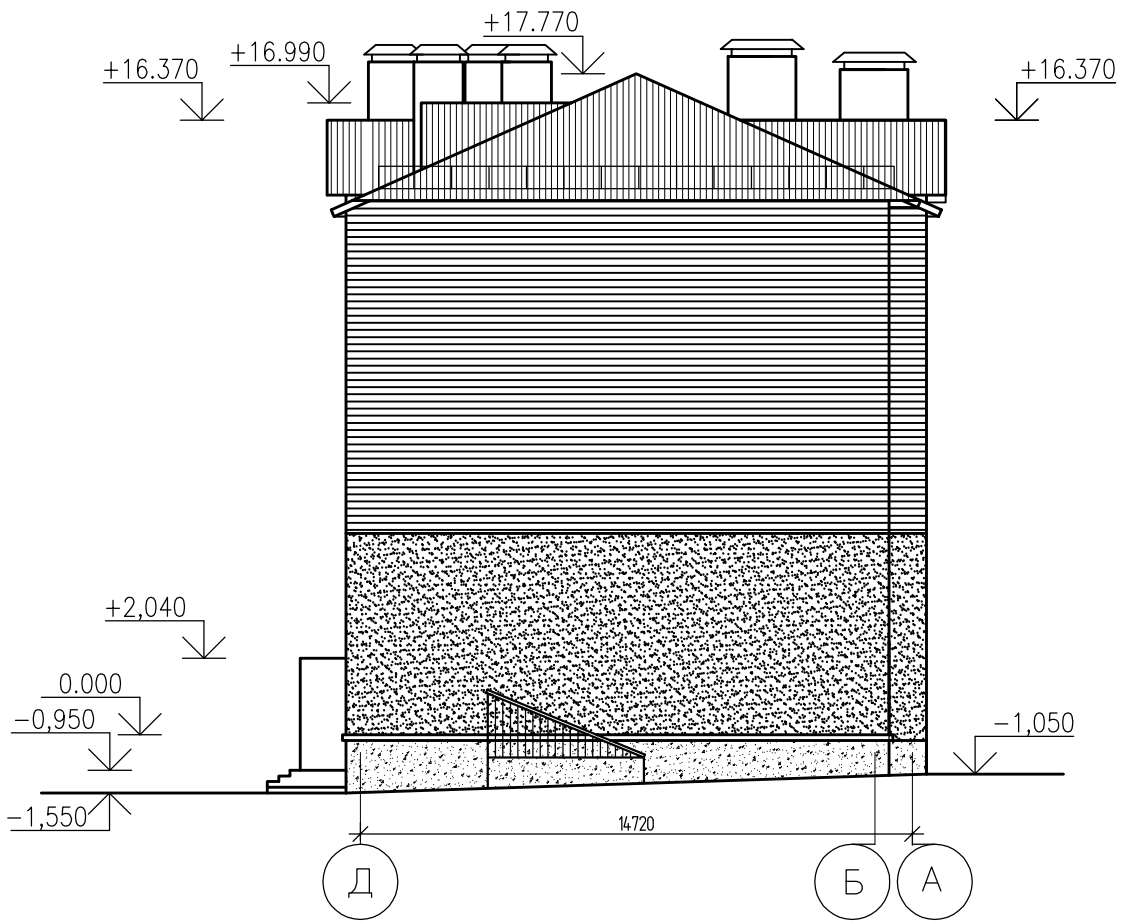

Ведомость наружной отделки фасадов

Поз. отделки	Наименование элемента фасада	Наименование материала отделки	Наименование и номер эталона цвета или образец коллера	Площадь м2	Примечание
1	стены	стальной сайдинг МП СК-14х226	RAL 4005 (фиолетовый)	862,98	
2	стены	стальной сайдинг МП СК-14х226	RAL 4001 (фиолетовый)	576,12	
3	стены	стальной сайдинг МП СК-14х226	RAL 9003 (белый)	533,42	
4	цоколь, крыльца	каменная штукатурка	——	149,34	
5	крыша	металлочерепица по деревянной обрешетке	RAL 6028 (зеленый)	——	

Изм.	Кол.уч.	Лист	Nдок.	Подпись	Дата
Исполнил		Маштаева			
Проверил		Волков			
Н.контр.		Волков			

1101-39-1-АС

Строительство двух 40-квартирных жилых домов (Корпус А и Б)в п.Касыма Кайсенова Уланского района

40-ка квартирный жилой дом
Корпус А

Стадия	Лист	Листов
РП	8	

Фасад 1-3, Фасад Д-А

ТОО "Востокагропромпроект" г.Усть-Каменогорск

Формат: А3

Фасад 3-1

Фасад А-Д

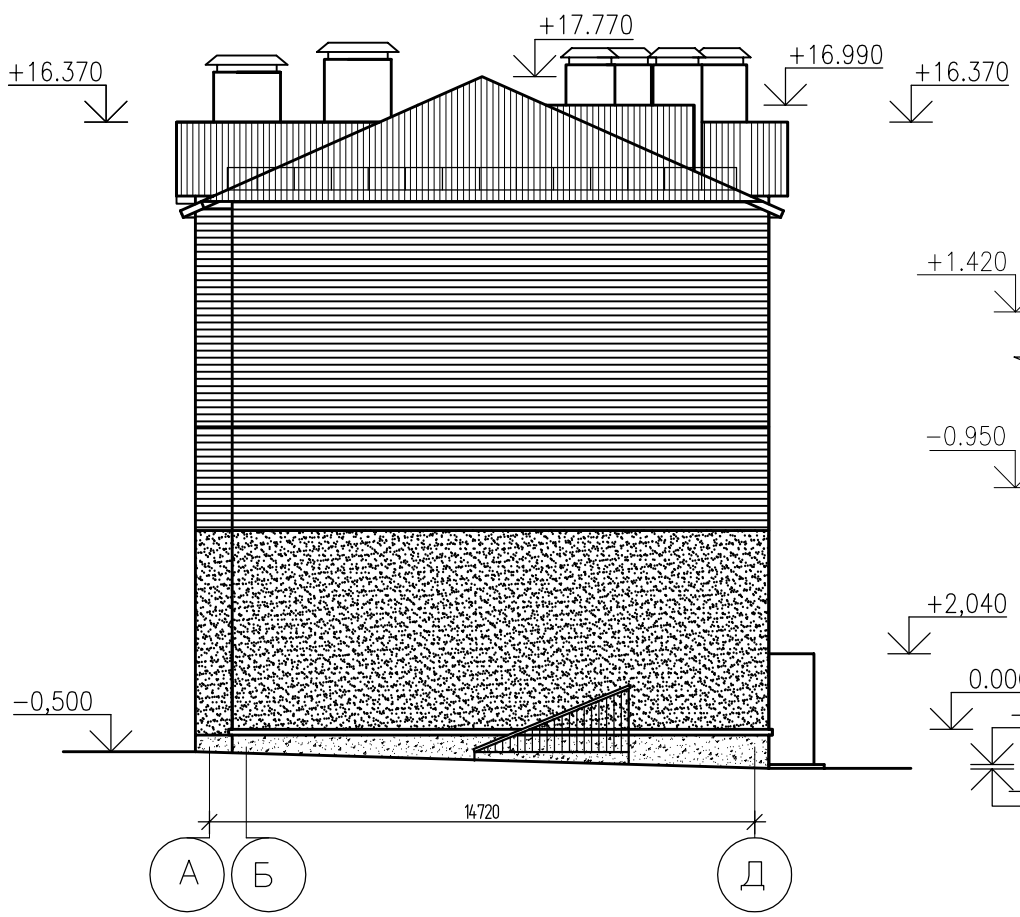

Разрез 2-2

- верхний слой кровельного материала марки "Техноэласт" ЭКП 5,0 с подсыпкой ТУ 5774-003-002877852-99
- 2 слоя кровельного материала марки "Унифлекс" ЭПП 3,0 ТУ 5774-001-17925162-99
- цементно-песчанная стяжка М50
- разуклонка из керамзитового гравия р=600кг/м.куб. - от 20 до 100мм
- ж/б плита-220мм

Наружная отделка

- Наружные стены - металлосайдинг цвет по палитре RAL Classic - 4005
- Наружные стены - металлосайдинг цвет по палитре RAL Classic - 4001
- Наружные стены - металлосайдинг цвет по палитре RAL Classic - белый
- Цоколь - каменная штукатурка
- Крыша - металлочерепица по дерев.обрешетке цвет по палитре RAL Classic - 6028

Изм.	Кол.уч.	Лист	Nдок.	Подпись	Дата
Исполнил		Маштаева			
Проверил		Волков			
Н.контр.		Волков			

1101-39-1-АС

Строительство двух 40-квартирных жилых домов (Корпус А и Б)в п.Касыма Кайсенова Уланского района

40-ка квартирный жилой дом Корпус А

Стадия	Лист	Листов
РП	9	

Фасад 1-3, Фасад А-Д

ТОО "Востокагропромпроект" г.Усть-Каменогорск

Формат: А3

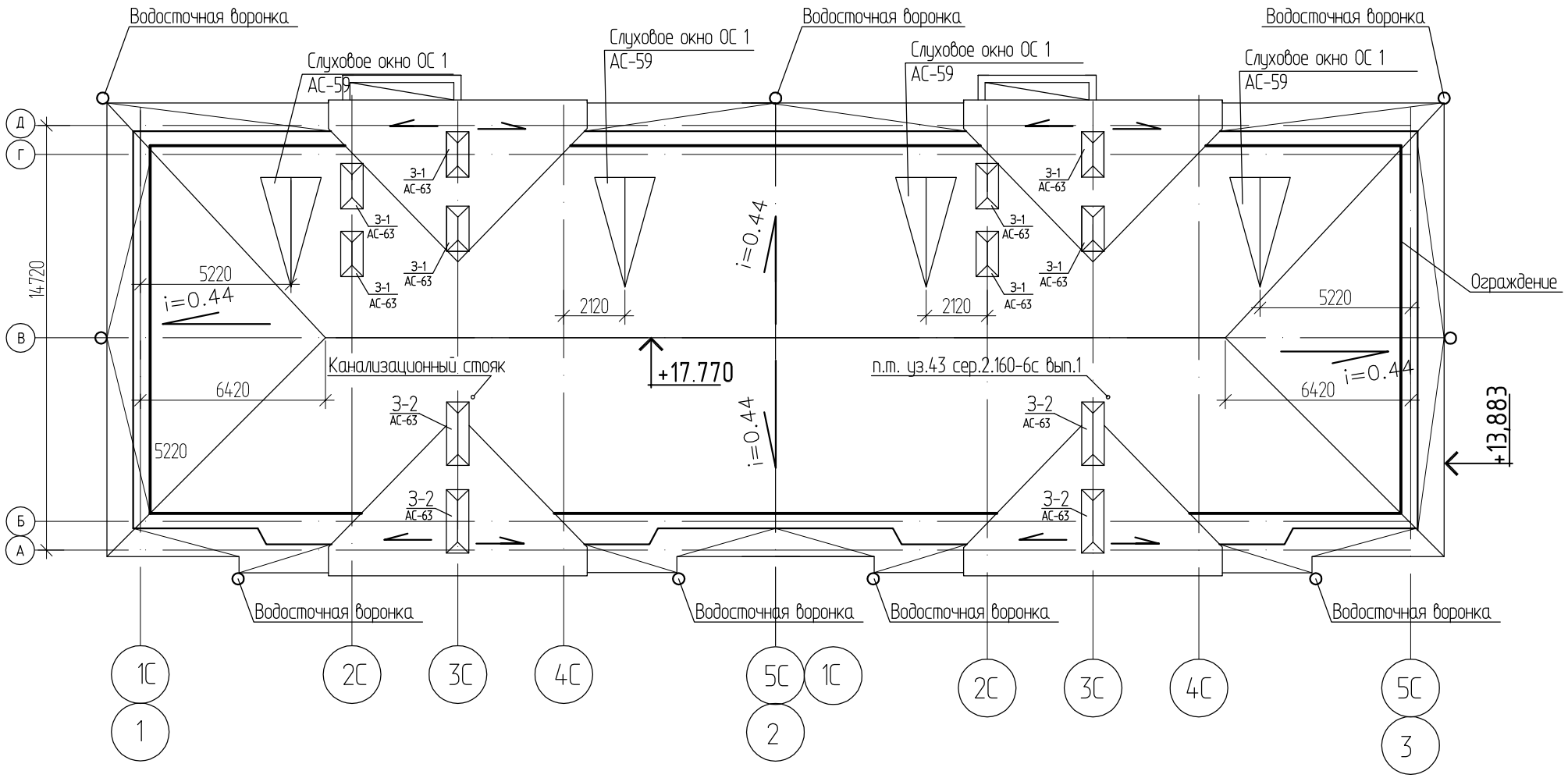

1. Данный лист смотреть совместно с листами АС-50-АС-59.

						1101-39-1-АС		
						Строительство двух 40-квартирных жилых домов (Корпус А и Б)в п.Касыма Кайсенова Уланского района		
Изм.	Колич.	Лист	№док.	Подпись	Дата			
						40-ка квартирный жилой дом Корпус А	Стадия	Лист	Листов
Разраб.		Маштаева					РП	10	
Пров.		Волков							
Н.контр.		Волков				План кровли	ТОО "Востокагропромпроект" г. Усть-Каменогорск		

Инв. № дубл.

Подп. и дата

Инв. № подл.

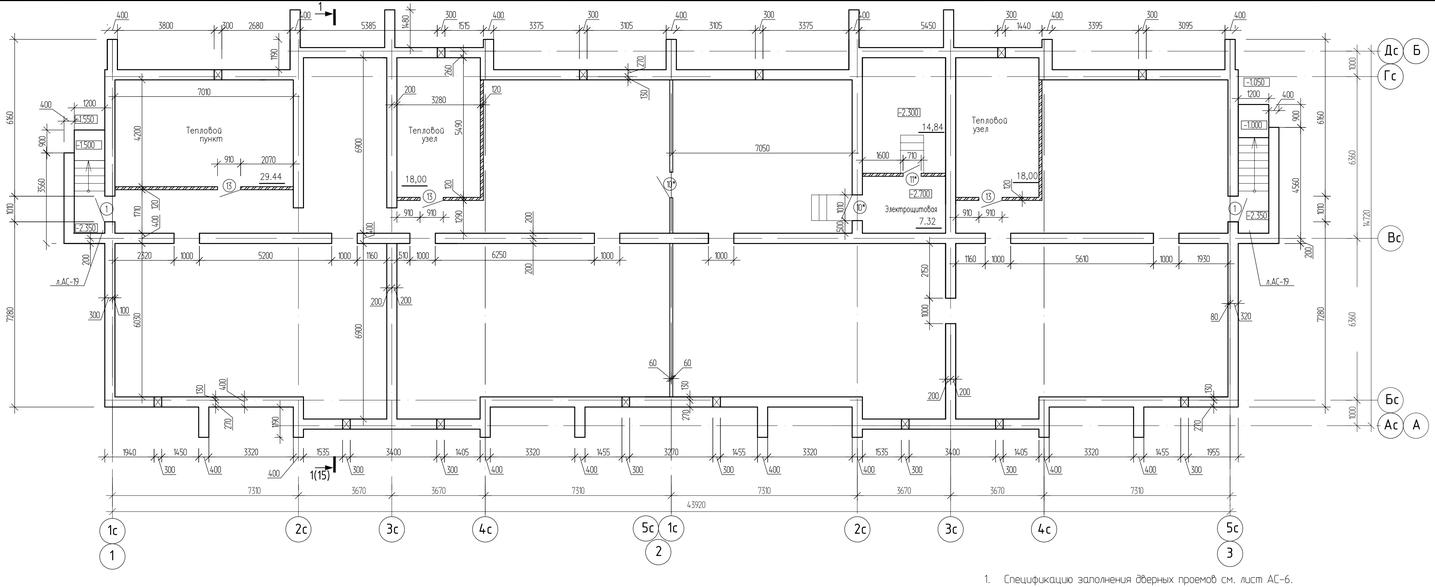

1. Спецификацию заполнения дверных проемов см. лист АС-6.

						1101-39-1-АС			
						Строительство двух 40-квартирных жилых домов (Корпус А и Б)в п.Касыма Кайсенова Уланского района			
Изм.	Кол.уч.	Лист	N док.	Подпись	Дата				
Исполнил		Маштаева				40-ка квартирный жилой дом Корпус А	Стадия	Лист	Листов
Проверил		Волков					РП	11	
Н.контр.		Волков				План техподполья	ТОО "Востокагропромпроект" г.Усть-Каменогорск		

Инв. N подл. | Подпись и дата | Взамен инв.

Формат А3

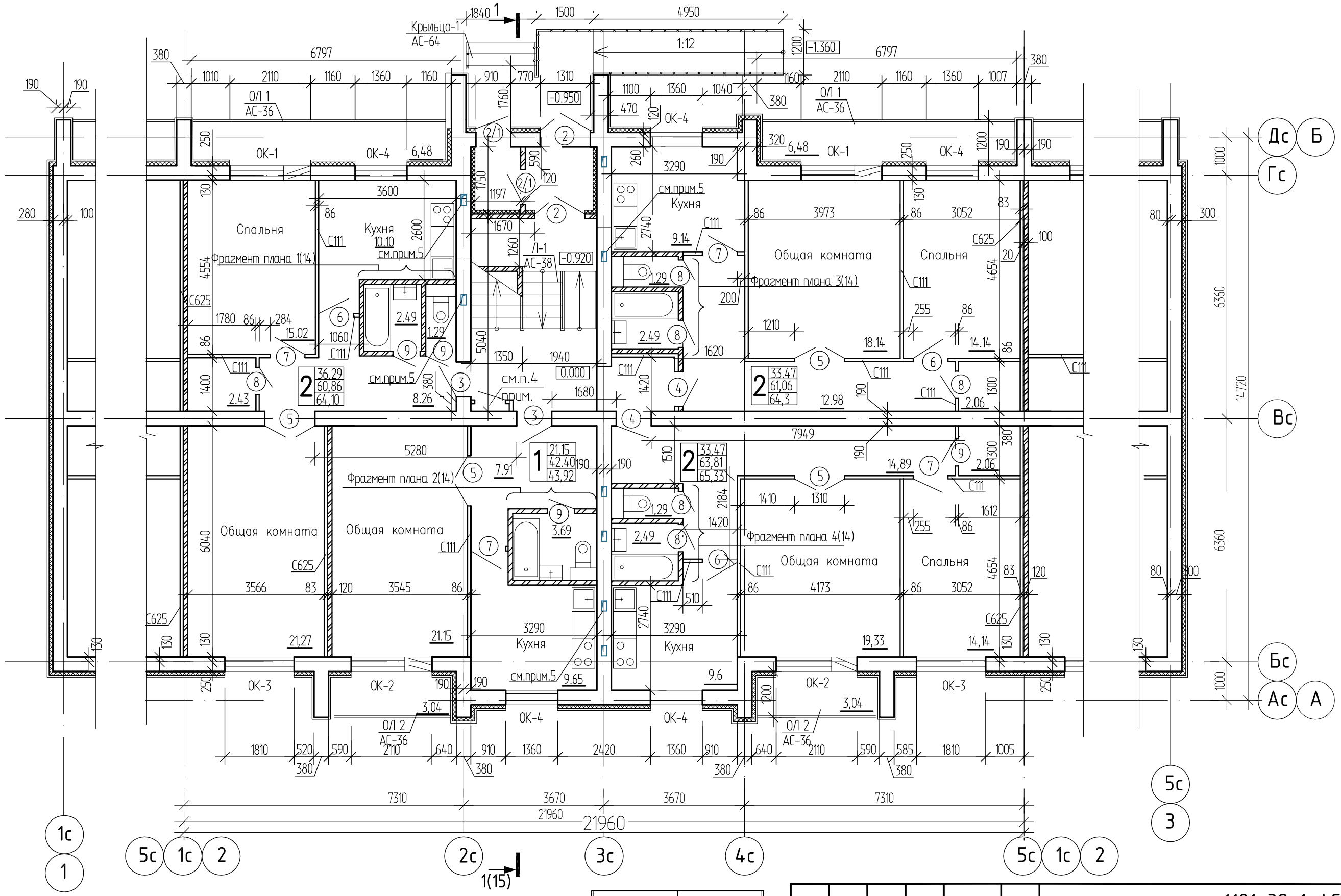

1. Спецификацию заполнения оконных проемов см. лист АС-5.
2. Спецификацию заполнения дверных проемов см. лист АС-6.
3. Узел утепления наружных стен см. лист АС-14.
4. Распределительный этажный узел.Г.р. (HxBxL) 1200x200x1000 мм, применительно к шкафу ЩРв-2х48зк-1. Разводку труб обшить ГКЛ листами. Расход ГКЛ: С111 (D=93 мм)- 40.5 м2 на одну блок-секцию.
5. Чертежи вентшахт см. листы АС-60-АС-63.

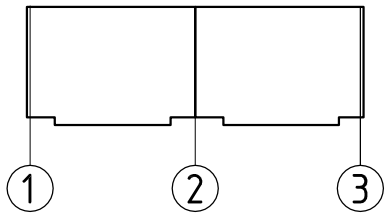

Изм.	Кол.уч.	Лист	Nдок.	Подпись	Дата
Исполнил		Маштаева			
Проверил		Волков			
Н.контр.		Волков			

1101-39-1-АС

Строительство двух 40-квартирных жилых домов (Корпус А и Б)в п.Касыма Кайсенова Уланского района

40-ка квартирный жилой дом
Корпус А

Стадия	Лист	Листов
РП	12	

План блок-секции первого этажа

ТОО "Востокагропромпроект" г.Усть-Каменогорск

Взамен инв. | Подпись и дата | Инв. подл

Формат: А3

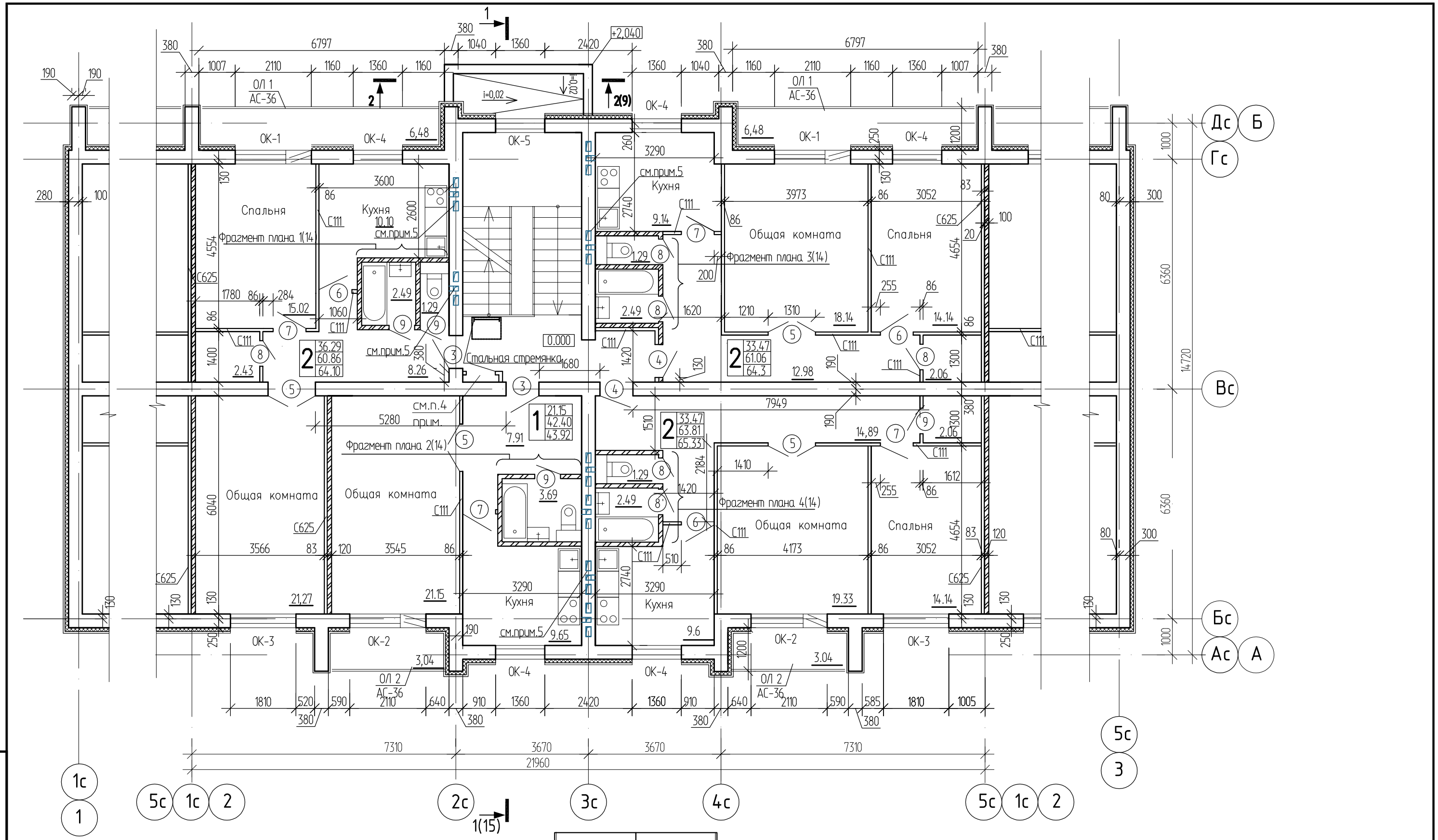

1 Спецификацию заполнения оконных проемов см. лист АС-5.
2 Спецификацию заполнения дверных проемов см. лист АС-6.
3 Узел утепления наружных стен см. лист АС-14.
4. Распределительный этажный узел.Г.р. (HxBxL) 1200x200x1000 мм, применительно к шкафу ЩРв-2х48зк-1. Разводку труб обшить ГКЛ листами. Расход ГКЛ: С111 (D=93 мм)- 40.5 м2 на одну блок-секцию.
5. Чертежи вентшахт см. листы АС-60-АС-63.

Изм.	Кол.уч.	Лист	Nдок.	Подпись	Дата
Исполнил		Маштаева			
Проверил		Волков			
Н.контр.		Волков			

1101-39-1-АС

Строительство двух 40-квартирных жилых домов (Корпус А и Б)в п.Касыма Кайсенова Уланского района

40-ка квартирный жилой дом Корпус А

Стадия	Лист	Листов
РП	13	

План блок-секции типового этажа

ТОО "Востокагропромпроект" г.Усть-Каменогорск

Взамен инв. | Подпись и дата | Инв. подл

Формат: А3

Фрагмент 1

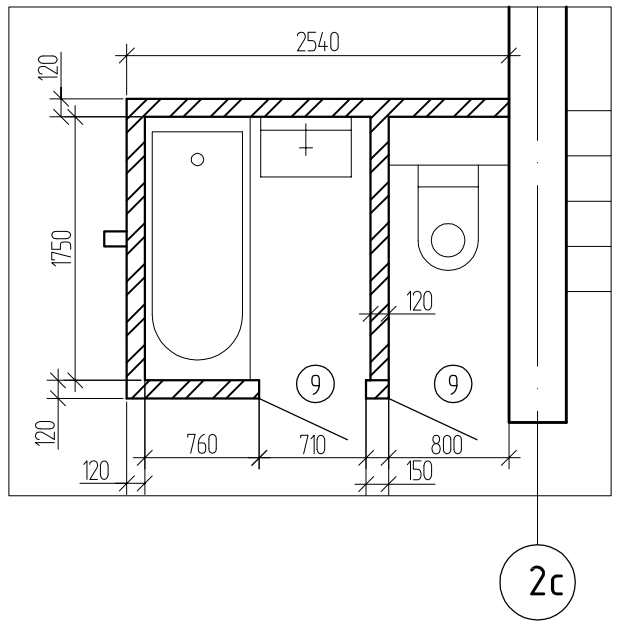

Фрагмент 2

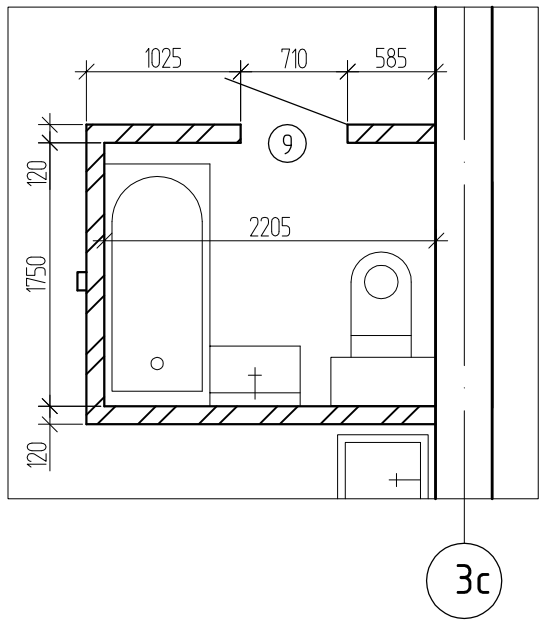

Фрагмент 3

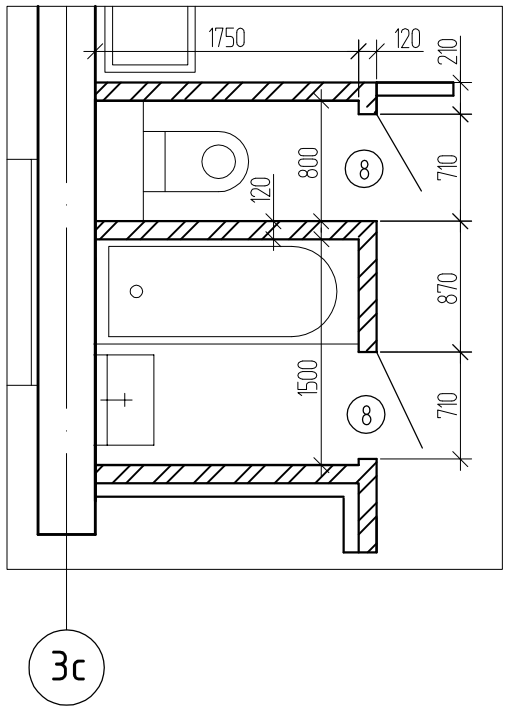

Фрагмент 4

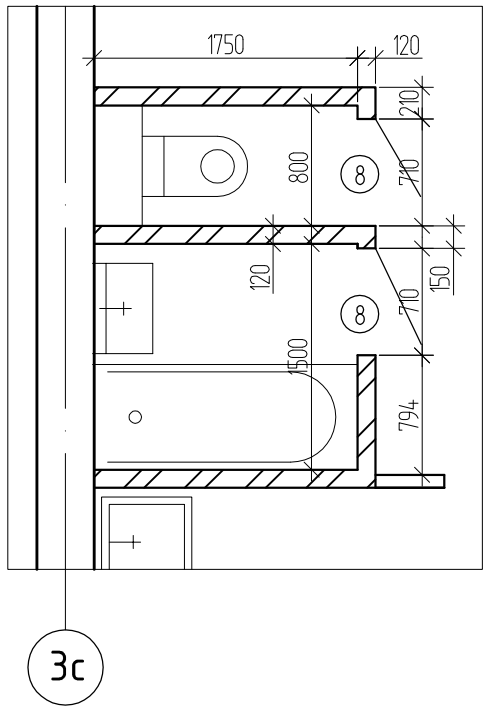

Узел межквартирной перегородки

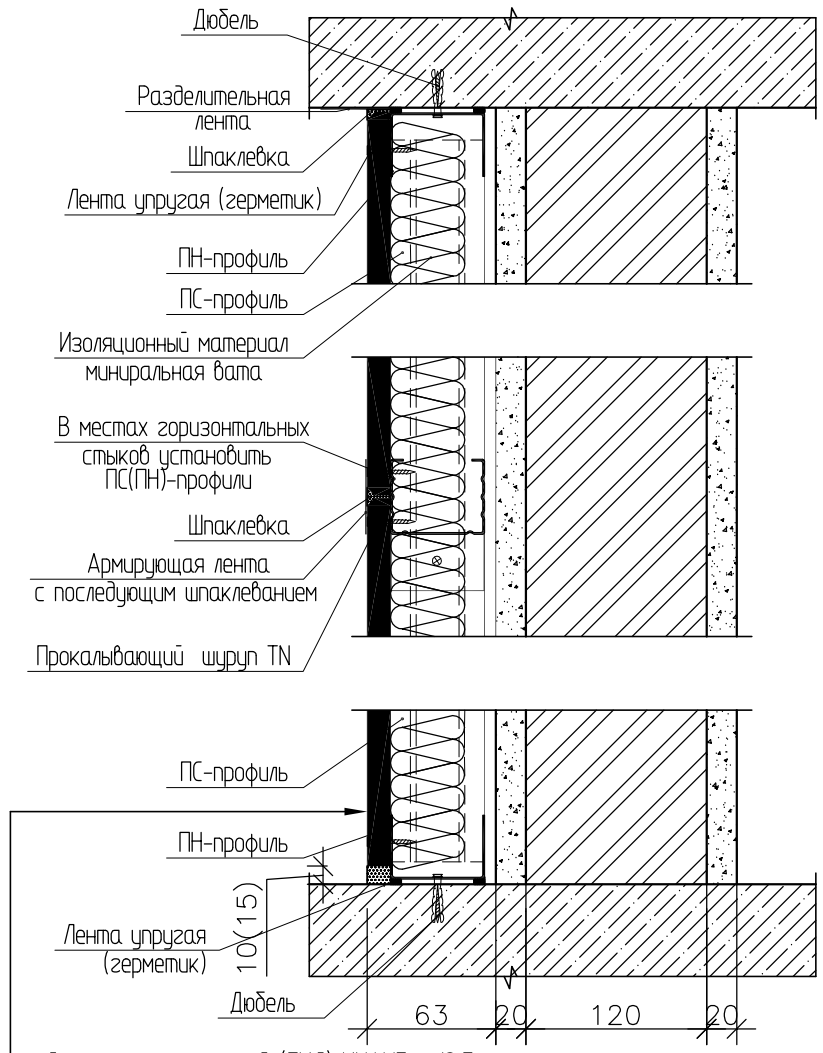

- Лист гипсокартонный (ГКЛ) KNAUF - 12,5мм;
- Изоляционный материал, плиты из минеральной ваты на синтетическом связующем П-75 - 50мм;
- ПС 50х50 - профиль;
- Штукатурка цементно-песчаным раствором - 20мм;
- Кирпичная кладка - 120мм;
- Штукатурка цементно-песчаным раствором - 20мм

Узел утепления стен тамбура

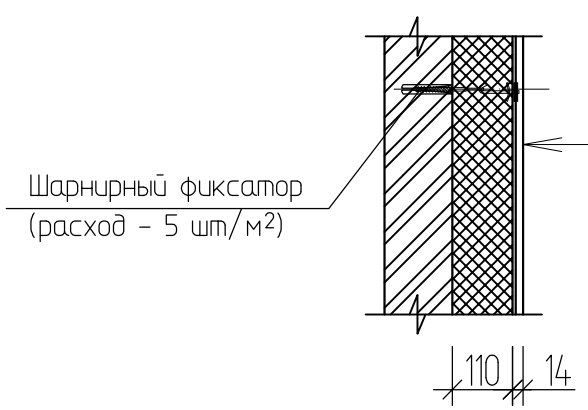

- Штукатурная смесь
- Армирующая сетка из стальной оцинкованной проволоки (размер ячейки 19х19мм, t=1.0мм)
- Утеплитель "URSA П-30Г" - 110мм
- Кирпичная кладка

1. Данный лист смотреть совместно с листами АС-12,АС-13.

Изм.	Кол.уч.	Лист	Nдок.	Подпись	Дата
Исполнил		Маштаева			
Проверил		Волков			
Н.контр.		Волков			

1101-39-1-АС

Строительство двух 40-квартирных жилых домов (Корпус А и Б)в п.Касыма Кайсенова Уланского района

40-ка квартирный жилой дом
Корпус А

Стадия	Лист	Листов
РП	14	

Фрагменты плана 1-4.
Узел утепления стен тамбура,
Узел межквартирной перегородки

ТОО "Востокагропромпроект" г.Усть-Каменогорск

Формат А3

Взамен инв. | Подпись и дата | Инв. подл

- металлочерепица толщ. 0,50мм с защ-м покрытием;
- гидроизоляционная пленка под металлочерепицу
- обрешетка 100х32(h)мм шаг 450мм;
- стропила 50х150 мм шаг перемен.

1-1

- гидро-ветрозащитная двухслойная мембрана "Изоспан АМ";
- утеплитель- IZOTERM П-150 γ=150кг/м3 - 200мм;
- пароизоляция - слой рубероида РПП-350Б на битумной мастике МБК-Г-80А;
- огрунтовка раствором битума БН 90/10 в керосине, в соотношении 1:3
- выравнивающая стяжка из цем. песчаного раствора М50 - 10мм;
- ж.б. плита покрытия - 220мм

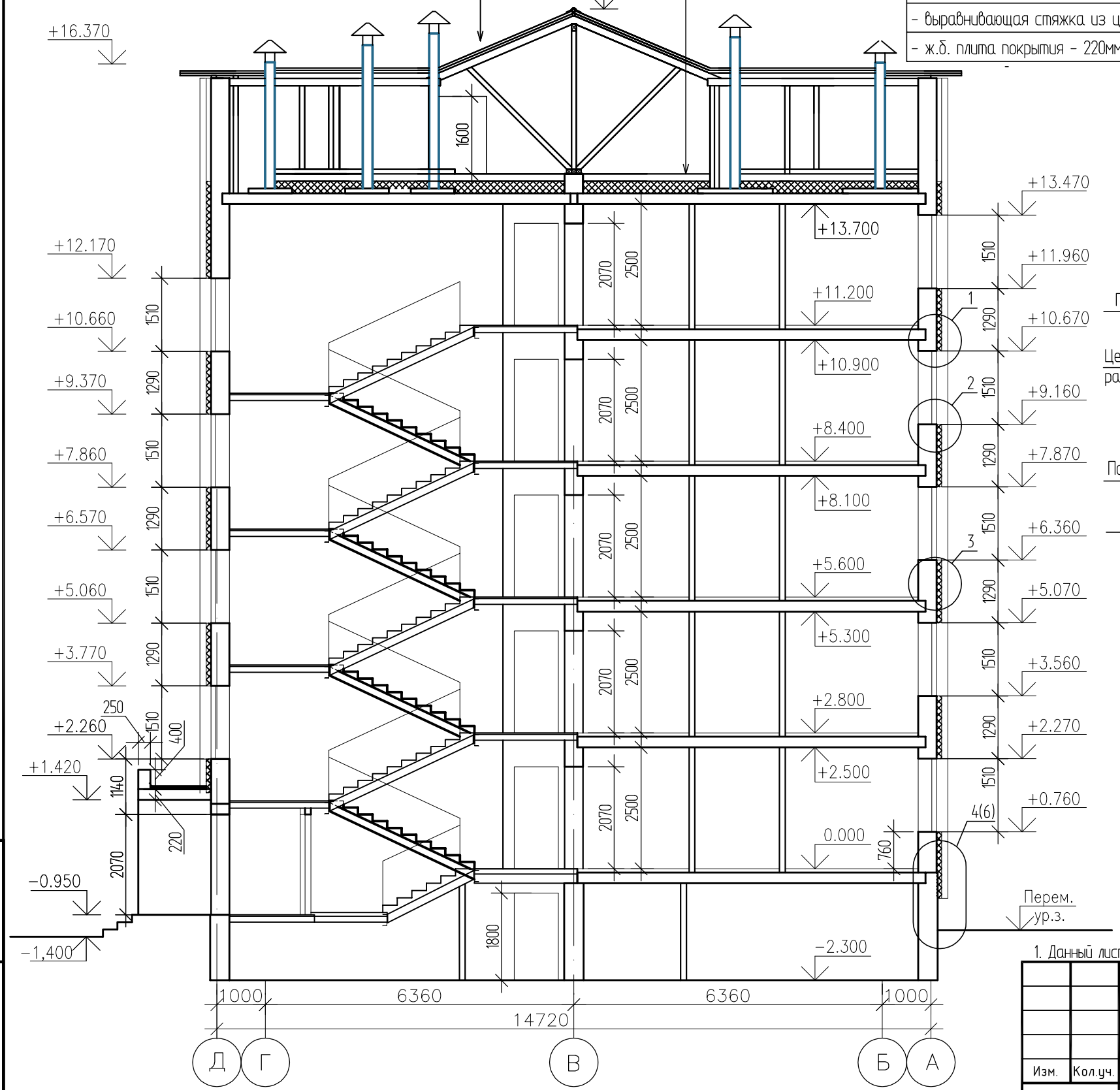

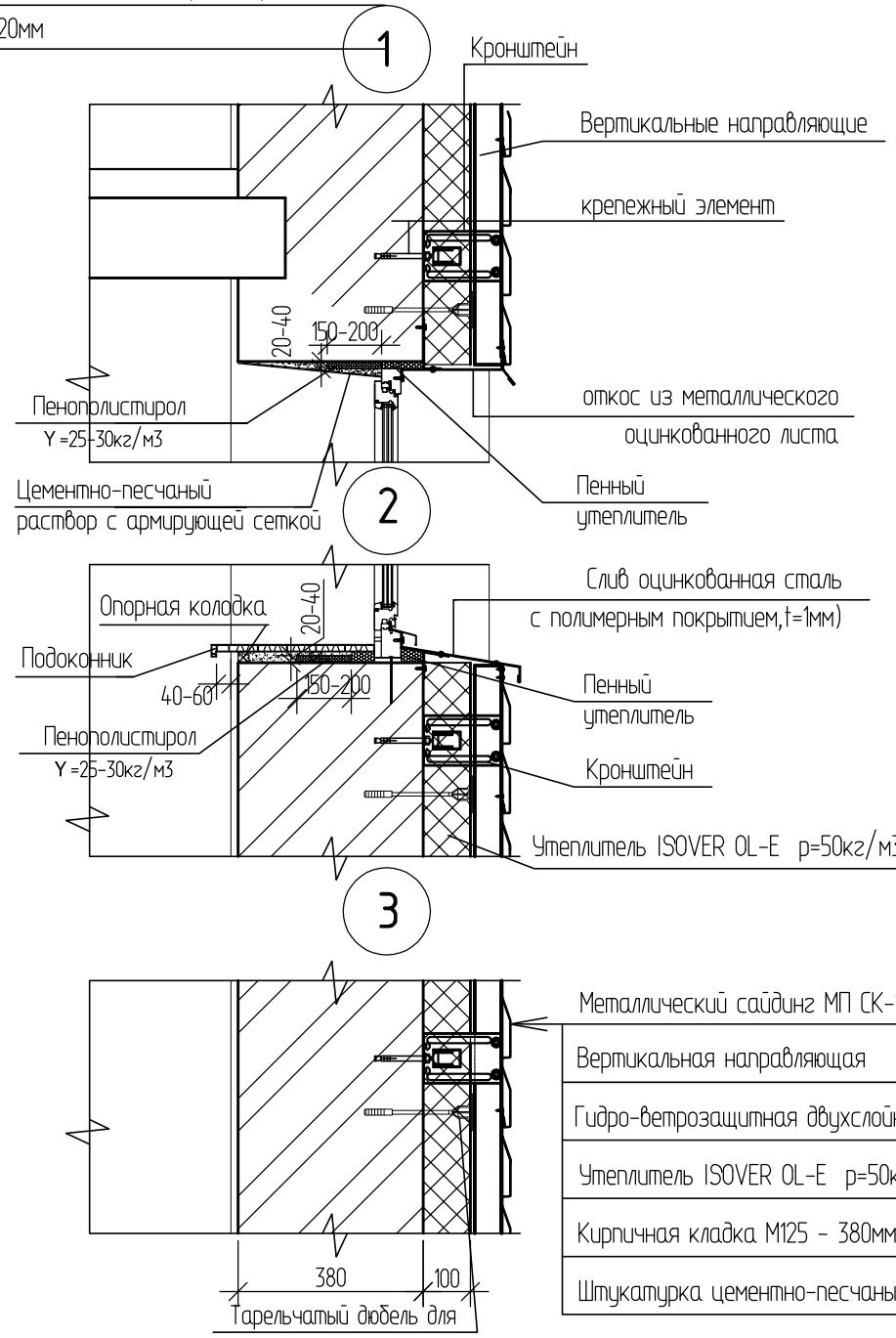

1. Данный лист смотреть совместно с листами АС-12,АС-13.

1 Состав покрытия лоджий:
- цементный пол с железнением поверхности по уклонуот 0 до 30мм;
- гидроизоляция 2 слоя рубероида на битумной мастике;
- ж.б. плита перекрытия - 120мм.

Изм.	Кол.уч.	Лист	Nдок.	Подпись	Дата
Исполнил		Маштаева			
Проверил		Волков			
Н.контр.		Волков			

1101-39-1-АС

Строительство двух 40-квартирных жилых домов (Корпус А и Б)в п.Касыма Кайсенова Уланского района

40-ка квартирный жилой дом Корпус А

Стадия	Лист	Листов
РП	15	

Разрез 1-1

ТОО "Востокагропромпроект" г.Усть-Каменогорск

Взамен инв. | Подпись и дата | Инв. подл

Формат: А3

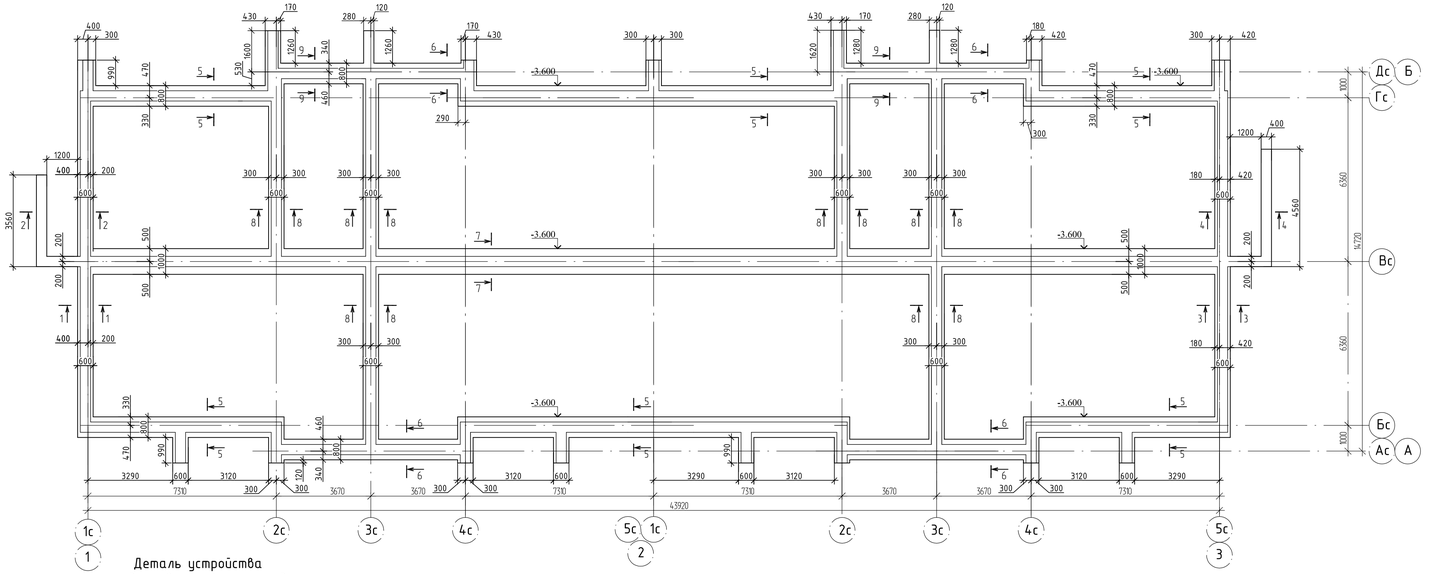

Деталь устройства подготовки под перегородку

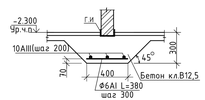

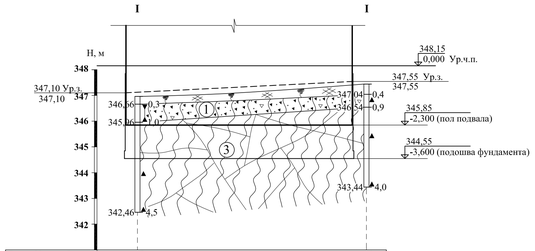

Вид и № выработки	с-3	с-4
Абс. отметка устья, м	346,96	347,44
Расстояние, м	44,0	

1. Общие данные см лист АС- 1 - 7.
2. Общие примечания см лист АС-18
3. Спецификации элементов, ведомость расхода стали см лист АС-18
4. Сечения 1-1 - 9-9 см лист АС-17
5. Расход материалов на железобетонную подготовку под перегородки :
- арматура Ф10III - 71,5 кг;
- Ф6AI - 10,97 кг;
- бетон класса В12,5 - 3,9 $м^3$.
6. Схемы раскладки блоков стен подвала см листы АС-16-1, АС-16-2, АС-16-3
7. Расположение отверстий, проемов и перемычек в стенах техподполья см лист АС -20.

Взамен инв. N | Подпись и дата | Инв. N подл.

Изм	Кол.уч	Лист	N док.	Подпись	Дата

1101-39-1-АС

Строительство двух 40-квартирных жилых домов (Корпус А и Б) в п. Касима Кайсенова Уланского района ВКО

Разработал	Ананьева		
Проверил	Протасова		
Н. контр.	Ананьева		

40-квартирный жилой дом
Корпус А

Стадия	Лист	Листов
РП	16	

Схема расположения фундаментов

ТОО "Востокагропромпроект" г.Усть-Каменогорск

Развертки стен фундаментов из блоков:

по оси "Бс" у оси "1"

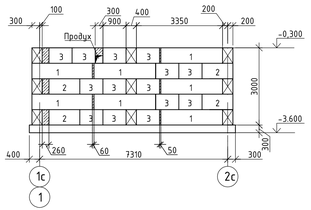

по оси "Ас" в осях "1-2"

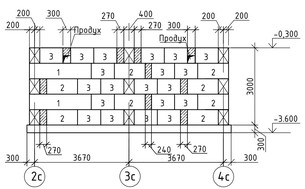

по оси "Бс" у оси "2"

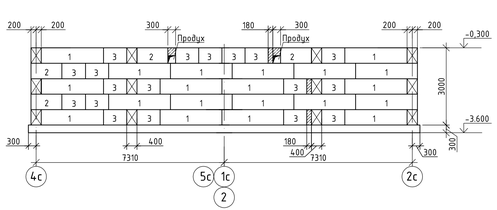

по оси "Ас" в осях "2-3"

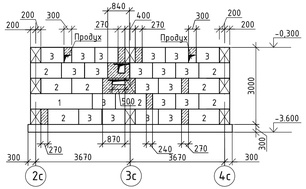

по оси "Бс" у оси "3"

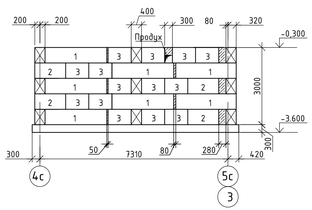

у оси "Бс" (4 шт.)

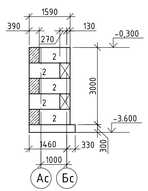

у оси "Бс" по осям "2с", "4с" (4 шт.)

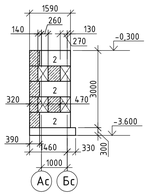

по оси "Гс" у оси "1"

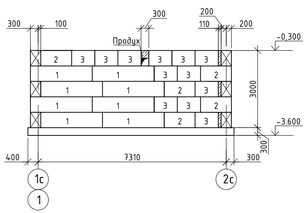

по оси "Дс" в осях "1-2"

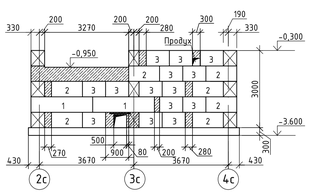

1. Общие данные см лист АС- 1 - 7.
2. Общие примечания см лист АС-18
3. Спецификацию на раскладку блоков см лист АС-18
4. Стены техподполья выполнять из блоков бетонных для стен подвалов ГОСТ 13579-78 из бетона класса по прочности В15, по морозостойкости F50. Расход блоков см спецификацию. Блоки укладывать по слою раствора марки М100. Монолитные заделки выполнять из бетона кл. В7,5.
5. Расположение отверстий, проемов и перемычек в стенах техподполья см лист АС-20.

Изм	Кол.уч	Лист	N&ок	Подпись	Дата
Разработал		Ананьева			
Проверил		Протасова			
Н. контр.		Ананьева			

1101-39-1-АС

Строительство двух 40-квартирных жилых домов (Корпус А и Б) в п. Касыма Кайсенова Уланского района ВКО

40-квартирный жилой дом
Корпус А

Стадия	Лист	Листов
РП	16-1	

Развертки стен фундаментов из блоков по осям "Ас"; "Бс"; "Гс", "Дс". У оси "Бс"

ТОО "Востокагропромпроект" г.Усть-Каменогорск

Взамен инв. N

Подпись и дата

Инв. N подл.

по оси "Гс" у оси "2"

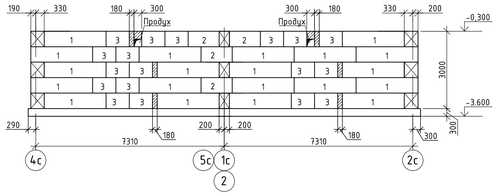

по оси "Дс" в осях "2-3"

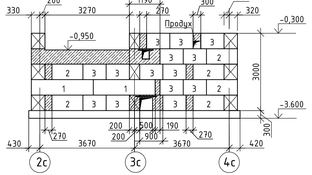

по оси "Гс" у оси "3"

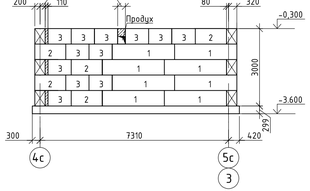

по оси "1"

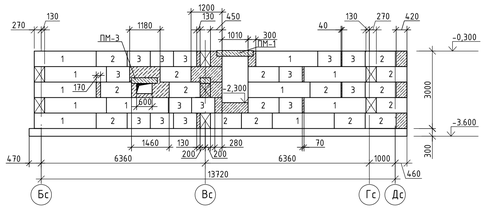

по оси "2с" в осях "1-2"

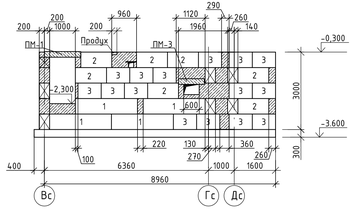

по оси "3с" в осях "1-2"

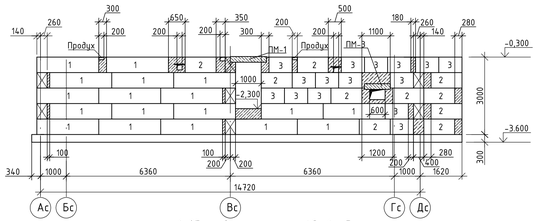

по оси "2с" в осях "2-3"

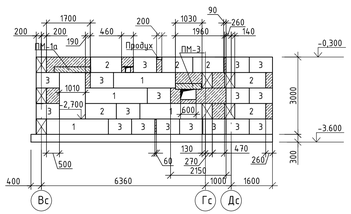

по оси "3с" в осях "2-3"

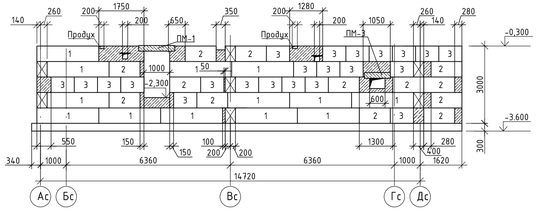

1. Общие данные см лист АС- 1 - 7.
2. Общие примечания см лист АС-18
3. Спецификацию на расклайку блоков см лист АС-18
4. Стены техподполья выполнять из блоков бетонных для стен подвалов ГОСТ 13579-78 из бетона класса по прочности В15, по морозостойкости F50. Расход блоков см спецификацию. Блоки укладывать по слою раствора марки М100. Монолитные заделки выполнять из бетона кл. В7,5.
5. Расположение отверстий, проемов и перемычек в стенах техподполья см лист АС-20.

						1101-39-1-АС			
Изм.	Кол.уч.	Лист	N док.	Подпись	Дата	Строительство двух 40-квартирных жилых домов (Корпус А и Б) в п. Касыма Кайсенова Уланского района ВКО			
Разработал		Ананьева				40-квартирный жилой дом Корпус А	Стадия	Лист	Листов
Проверил		Протасова					РП	16-2	
Н. контр.		Ананьева				Развертки стен фундаментов из блоков по осям "Гс", "Дс", "1", "2с", "3с".	ТОО "Востокагропромпроект" г.Усть-Каменогорск		

Взамен инв. N

Подпись и дата

Инв. N подл.

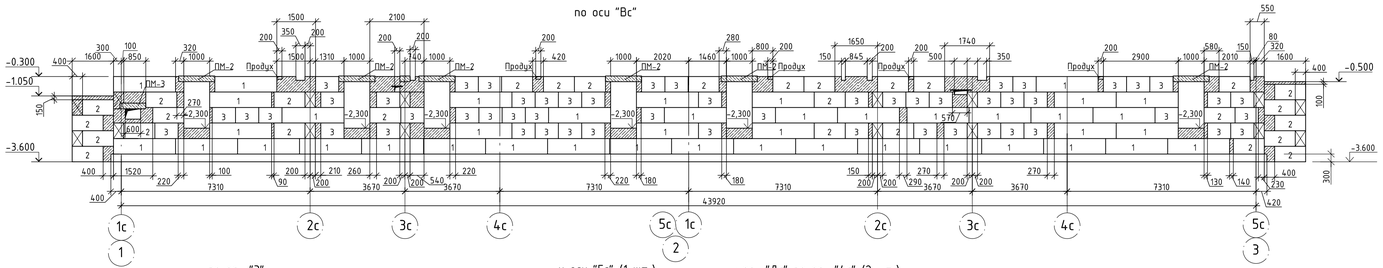

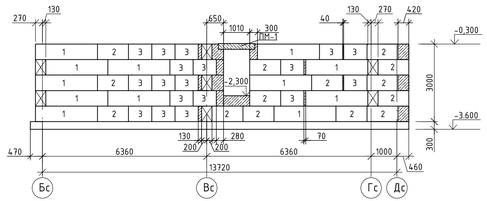

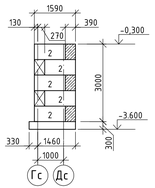

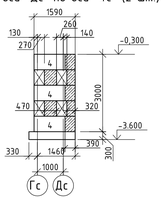

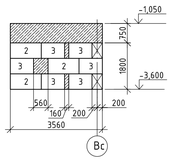

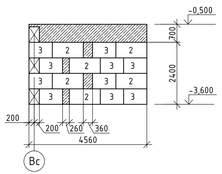

1. Общие данные см лист АС- 1 - 7.
2. Общие примечания см лист АС-18
3. Спецификации на раскладку блоков см лист АС-18
4. Стены техподполья выполнять из блоков бетонных для стен подвалов ГОСТ 13579-78 из бетона класса по прочности В15, по морозостойкости F50. Расход блоков см спецификацию. Блоки укладывать по слою раствора марки М100. Монолитные заделки выполнять из бетона кл. В7,5.
5. Расположение отверстий, проемов и перемычек в стенах техподполья см лист АС-20.

						1101-39-1-АС
Изм.	Кол.уч.	Лист	N&ок.	Подпись	Дата	Строительство двух 40-квартирных жилых домов (Корпус А и Б) в п. Касыма Кайсенова Уланского района ВКО
Разработал		Ананьева				40-квартирный жилой дом Корпус А
Проверил		Протасова				Стадия: РП; Лист: 16-3; Листов:
Н. контр.		Ананьева				Развертки стен фундаментов из блоков по осям "Вс", "3", у осей "Гс", "Дс". Входа в техподполье
						ТОО "Востокагропромпроект" г.Усть-Каменогорск

Инв. N подл. | Подпись и дата | Взамен инв. N

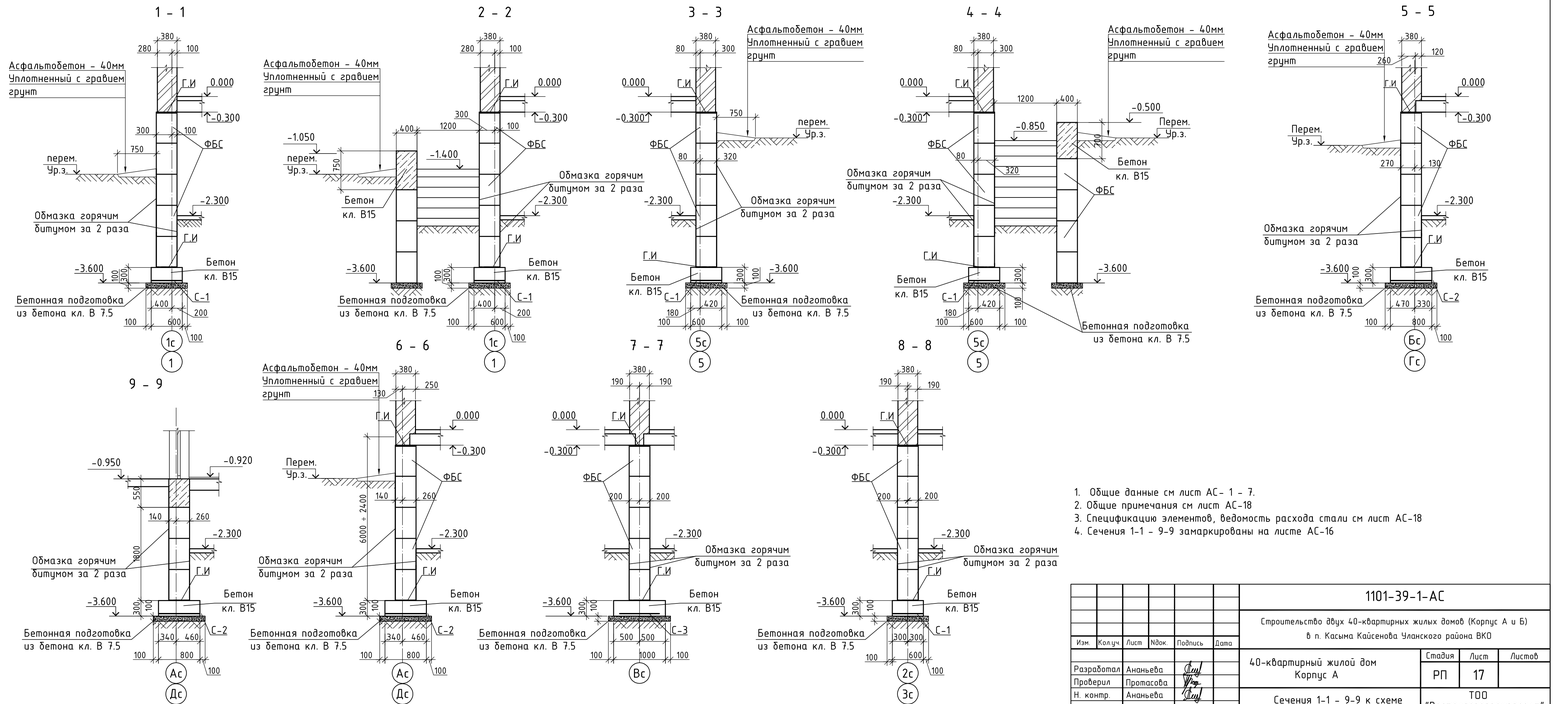

1. Общие данные см лист АС- 1 - 7.
2. Общие примечания см лист АС-18
3. Спецификации элементов, ведомость расхода стали см лист АС-18
4. Сечения 1-1 - 9-9 замаркированы на листе АС-16

Изм.	Кол.уч.	Лист	Nдок.	Подпись	Дата
Разработал		Ананьева			
Проверил		Протасова			
Н. контр.		Ананьева			

1101-39-1-АС

Строительство двух 40-квартирных жилых домов (Корпус А и Б) в п. Касыма Кайсенова Уланского района ВКО

40-квартирный жилой дом
Корпус А

Стадия	Лист	Листов
РП	17	

Сечения 1-1 - 9-9 к схеме расположения фундаментов

ТОО "Востокагропромпроект" г.Усть-Каменогорск

Взамен инв. N | Подпись и дата | Инв. N подл.

Спецификация к схеме расположения фундаментов

Поз.	Обозначение	Наименование	Кол.	Масса ед.кг	Примеч.
		Блоки бетонные			
1	ГОСТ 13579-78*	ФБС 24.4.6-Т	171	1300	
2	ГОСТ 13579-78*	ФБС 12.4.6-Т	199	640	
3	ГОСТ 13579-78*	ФБС 9.4.6-Т	323	470	
4	ГОСТ 13579-78*	ФБС 12.5.6-Т	6	790	
		Материалы			
		Бетон класса В7.5 (монолитные заделки) $м^3$	28,1		
		Бетон класса В15 (обвязка спуска в подвал) $м^3$	3,07		
		Фундаментная лента			
С-1	ГОСТ 23279-2012	4С $\frac{6AIII-200(100)}{10AIII-200}$ 55xLп.м. $\frac{100}{25}$ п.м.	95,15	2,58	
С-2	ГОСТ 23279-2012	4С $\frac{6AIII-200(100)}{10AIII-200}$ 75xLп.м. $\frac{100}{25}$ п.м.	98,33	3,4	
С-3	ГОСТ 23279-2012	4С $\frac{6AIII-200(100)}{10AIII-200}$ 95xLп.м. $\frac{100}{25}$ п.м.	44,74	4,27	
		Материалы			
		Бетон класса В15 $м^3$	49,06		
		Бетон класса В7,5 (бетонная подготовка) $м^3$	20,51		

Ведомость расхода стали, кг

Марка элемента	Изделия арматурные							Всего
	Арматура класса							
	AIII				AI			
	ГОСТ 5781-82*							
	Ø10	Ø8	Ø6	Итого	Ø8	Ø6	Итого	
Фундаментная лента	519,9	-	250,95	770,85	-	-	-	770,85

1. Общие данные см лист АС- 1 - 7.
2. За условную отметку 0.000 принята отметка чистого пола, что соответствует абсолютной отметке на местности 348,15.
3. Основанием фундаментов являются сланцы углисто-глинистые выветрелые, темно-серые, черные, тонкослоистые, сильнотрещиноватые, по трещинам заглинизированные. Подземные воды на площадке изысканий по состоянию на июль 2017г. выработками не вскрыты. (См заключение об инженерно-геологических условиях СП 3549, выполненное ТОО "ВК ГИИИз" в июле 2017г).
4. Фундаментную ленту выполнить из бетона кл. В15 W4 F100 по бетонной подготовке толщиной 100мм из бетона кл. В 7,5.
5. Стены техподполья выполнять из блоков бетонных для стен подвалов ГОСТ 13579-78 из бетона класса по прочности В15, по морозостойкости F50. Расход блоков см спецификацию. Блоки укладывать по слою раствора марки М100. Монолитные заделки выполнять из бетона кл. В7,5.
6. Гидроизоляцию на отм. выполнить из цементного раствора состава 1 : 2 толщиной 20 мм.
7. Обратную засыпку пазух фундамента выполнить местным непросадочным грунтом послойно с уплотнением до Yск = 1,65 т/$м^3$. При засыпке пазух необходимо обеспечить поверхностный сток воды вокруг здания не дожидаясь окончательной планировки и устройства бетонной отмостки.
8. По периметру здания выполнить отмостку шириной 750 мм из асфальтобетона по песчано-гравийной смеси.
9. Бетонирование монолитных ж/б конструкций выполнять согласно СНиП 3.03.01-87 "Несущие и ограждающие конструкции".
10. Защитный слой арматуры принят согласно СНиП 5.03-34-2005 "Бетонные и железобетонные конструкции. Основные положения".
11. Снятие опалубки производить после достижения бетоном 70% проектной прочности.

Взамен инв. N | Подпись и дата | Инв. N подл.

Изм.	Кол.уч.	Лист	Nдок.	Подпись	Дата
Разработал		Ананьева			
Проверил		Протасова			
Н. контр.		Ананьева			

1101-39-1-АС

Строительство двух 40-квартирных жилых домов (Корпус А и Б) в п. Касыма Кайсенова Уланского района ВКО

40-квартирный жилой дом Корпус А

Стадия	Лист	Листов
РП	18	

Спецификация к схеме расположения фундаментов. Ведомость расхода стали

ТОО "Востокагропромпроект" г.Усть-Каменогорск

Спуск в подвал у оси 1

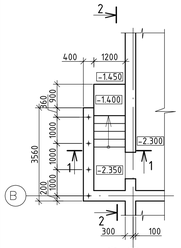

1-1

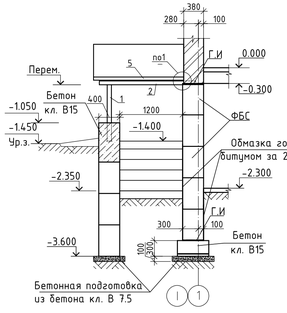

Спуск в подвал у оси 5

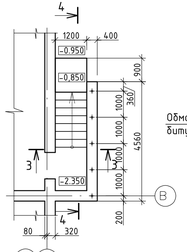

3-3

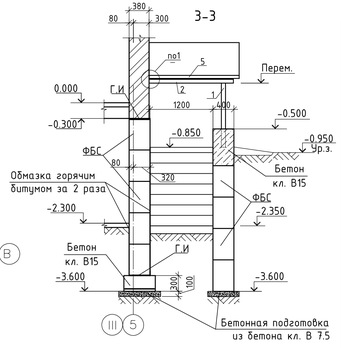

Спецификация элементов на спуск в подвал

Поз.	Обозначение	Наименование	Кол. на исполн. у оси 1	Кол. на исполн. у оси 5	Масса ед.кг	Примеч.
С-1	ГОСТ 23279-2012	Сетка 4С $\frac{5Вр1-100}{5Вр1-100}$ 115х435	1	–	16,26	
С-2	ГОСТ 23279-2012	Сетка 4С $\frac{5Вр1-100}{5Вр1-100}$ 115х545	–	1	20,37	
МН-1	Серия 3.400-6/76	Закладная деталь МН4-29	6	9,6	6,60	м пог.
1		Труба $\frac{76х4\ ГОСТ\ 10704-91}{С245\ ГОСТ\ 27772-88*}$ м пог.	5,0	6,3	7,10	
2		Швеллер $\frac{10\ ГОСТ\ 8240-91}{С245\ ГОСТ\ 27772-88*}$ L=1840	4	5	15,81	
3		Пластина $\frac{8х100\ ГОСТ\ 103-2006}{С245\ ГОСТ\ 27772-88*}$ L=150	4	5	0,94	
4		Пластина $\frac{8х150\ ГОСТ\ 103-2006}{С245\ ГОСТ\ 27772-88*}$ L=150	4	5	1,41	
5		Профлист Н75-750-0,8 ГОСТ 24045-94, $м^2$	7,05	8,6	11,20	
	ГОСТ 14918-80*	Кров. оцинк. сталь толщ. 0.8	2,5	3,0		$м^2$
		6А-I ГОСТ 5781-82* L=150	7	9	0,033	
	ГОСТ 8486-86	Пробка деревянная 250х120х65	7	9	–	
		Материалы				
		Бетон класса В15 F100 $м^3$	0,13	0,16		
		Бетон класса В7,5 $м^3$	0,85	1,05		

2 - 2

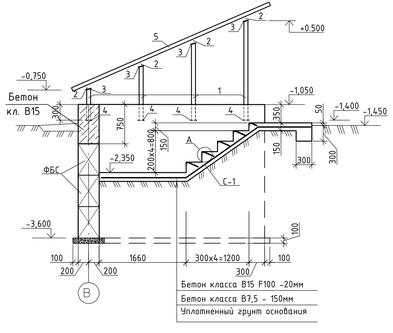

4 - 4

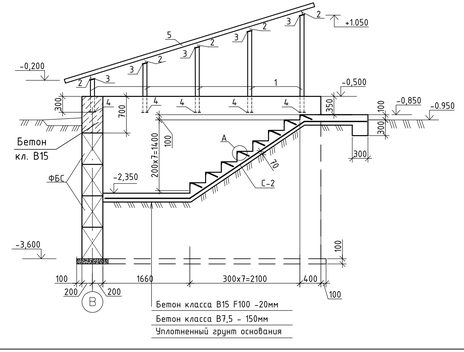

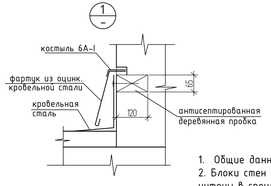

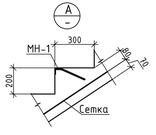

1. Общие данные см лист АС- 1 - 7.
2. Блоки стен подвала и бетонная обвязка из бетона класса В 15 учтены в спецификации к плану фундаментов на листе АС-18

Изм.	Кол.уч.	Лист	N док.	Подпись	Дата
Разработал		Ананьева			
Проверил		Протасова			
Н. контр.		Ананьева			

1101-39-1-АС

Строительство двух 40-квартирных жилых домов (Корпус А и Б) в п. Касыма Кайсенова Уланского района ВКО

40-квартирный жилой дом Корпус А

Стадия	Лист	Листов
РП	19	

Спуск в подвал у оси 1, у оси 5

ТОО "Востокагропромпроект" г.Усть-Каменогорск

Взам. инв. N | Подпись и дата | Инв. N подл.

Формат А3

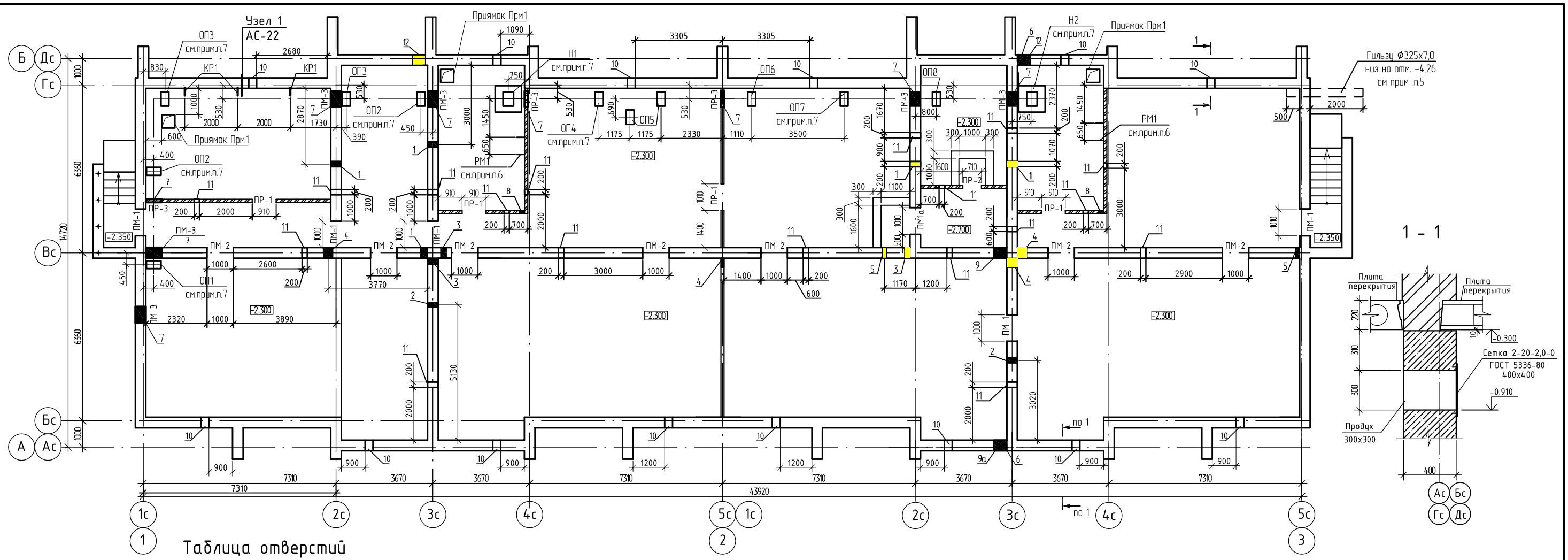

Таблица отверстий

Поз.	Размер вхh, мм	Отм. низа отверстия	Примеч.	Поз.	Размер вхh, мм	Отм. низа отверстия	Примеч.
1	200х200	-0.900	К	8	200х150	-0,50	ОВ
2	200х200	-0.800	К	9	500х150	-1,0	ЭЛ
3	200х150	-0.450	В	9а	500х150	на 0.6м ниже планировки	ЭЛ
4	350х150	-0.450	В	10	300х300	-0.910	продух
5	150х150	-0.450	В	11	200х100	-0.400	продух
6	270х375(h)х250	на 0.3м выше планировки	В	12	500х500	-3.300	К
7	600х400	-1,950	ОВ				

1. Данный лист смотри совместно с листами АС-11, АС-22, АС-23.
2. Ведомость перемычек смотри на листе АС-21.
3. Над отверстиями ВК, ОВ шириной 500 мм и менее, выполнить рядовые перемычки из расчета один стержень Ф10AIII на каждые 120 мм толщины стены в слое цементного раствора толщ. 30 мм с запуском на опоры по 200 мм и соединить поперечной арматурой Ф6AI с шагом 300мм.
Расход арматуры Ф10AIII ГОСТ 5781-82* составляет 57,92 кг; Ф6AI ГОСТ 5781-82* составляет 8,07 кг.
4. Все продухи выполнить по сечению "1-1". Расход сетки 2-20-2,0-0 ГОСТ5336-80 - 5.95 кг (2,24 $м^2$).
5. Гильзу Ф325х7,0 проложить с уклоном в сторону улицы. Расход материалов для ввода трубы Ф325х7,0 равен 2,9м(159,21кг).
6. Рама Рм1 предусмотрена под узел управления (см. часть ОВ). Разработана на листе АС-22.
7. Неподвижные опоры Н1, Н2, опорные подушки ОП1 ÷ ОП-8 предусмотрены под трубы отопления здания(см. часть ОВ). Разработаны на листе АС-23.

Изм.	Кол.уч.	Лист	Nдок.	Подпись	Дата	1101-39-1-АС		
						Строительство двух 40-квартирных жилых домов (Корпус А и Б) в п.Касыма Кайсенова Уланского района		
Исполнил		Майтыков				40-квартирный жилой дом Корпус А	Стадия	Лист	Листов
Проверил		Ананьева					РП	20	
Н.контр.		Ананьева				Схема расположения перемычек и отверстий в техподполье	ТОО "Востокагропромпроект" г.Усть-Каменогорск		

Согласовано

Отдел ВК	Нач. группы	Сембаева	
Отдел ОВ	Нач. группы	Плинокас	
Отдел ЭЛ	Нач. группы	Алисимова	

Взамен инв. N

Подпись и дата

Инв. N подл.

Формат: А3

Ведомость перемычек

Марка	Схема сечения
1	2
ПМ-1 ПМ-1а l=1410 ПМ-3 l=1000	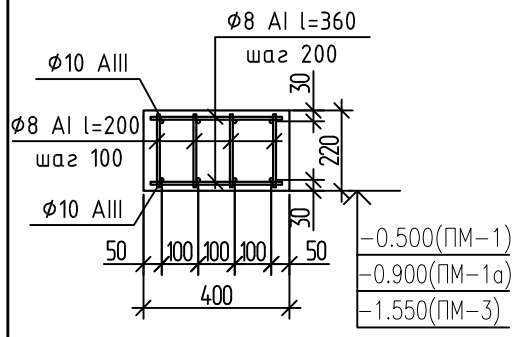
ПМ-2 l=1400	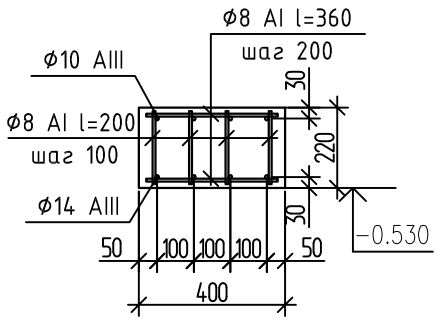
ПР-1	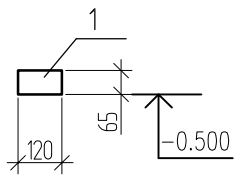
ПР-2 ПР-3	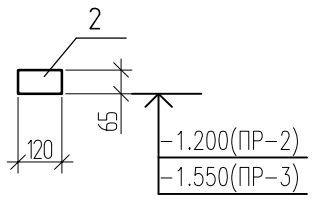

1. Данный лист смотри совместно с листом АС-20.
2. Соединение стержней в каркасах осуществлять контактной точечной сваркой по ГОСТ 14098-85, во всех точках пересечения электродами Э42А по ГОСТ 9467-75.

Спецификация перемычек

Поз.	Обозначение	Наименование	Кол.	Масса, ед., кг	Примечание
ПМ-1	Данный лист	Перемычка ПМ-1	5		
ПМ-1а	Данный лист	Перемычка ПМ-1а	1		
ПМ-2	Данный лист	Перемычка ПМ-2	7		
ПМ-3	Данный лист	Перемычка ПМ-3	6		
1	Серия 1.038.1-1 выпуск 1	Перемычка 1ПБ13-1	4	25	
2	Серия 1.038.1-1 выпуск 1	Перемычка 1ПБ10-1	4	20	
		Перемычка ПМ-1, ПМ-1а l=1410			
		Ф10 AIII ГОСТ 5781-82* l=1390	8	0.86	6.88
		Ф8 AI ГОСТ 5781-82* l=200	56	0.08	4.48
		Ф8 AI ГОСТ 5781-82* l=360	14	0.14	1.96
		материал: бетон кл. В15			$0.12м^3$
		Перемычка ПМ-2 l=1400			
		Ф14 AIII ГОСТ 5781-82* l=1380	4	1.67	6.68
		Ф10 AIII ГОСТ 5781-82* l=1380	4	0.85	3.4
		Ф8 AI ГОСТ 5781-82* l=200	56	0.08	4.48
		Ф8 AI ГОСТ 5781-82* l=360	14	0.14	1.96
		материал: бетон кл. В15			$0.12м^3$
		Перемычка ПМ-3 l=1000			
		Ф10 AIII ГОСТ 5781-82* l=980	8	0.61	4.88
		Ф8 AI ГОСТ 5781-82* l=200	40	0.08	3.2
		Ф8 AI ГОСТ 5781-82* l=360	10	0.14	1.4
		материал: бетон кл. В15			$0.09м^3$

Согласовано

Взамен инв. N

Подпись и дата

Инв. N подл.

Изм.	Кол.уч.	Лист	Nдок.	Подпись	Дата
Исполнил		Майтыков		Майту	
Проверил		Ананьева			
Н.контр.		Ананьева			

1101-39-1-АС

Строительство двух 40-квартирных жилых домов (Корпус А и Б) в п.Касыма Кайсенова Уланского района

40-квартирный жилой дом Корпус А

Стадия	Лист	Листов
РП	21	

Ведомость перемычек техподполья

ТОО "Востокагропромпроект" г.Усть-Каменогорск

Узел 1

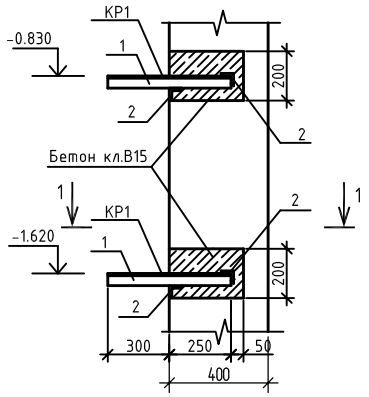

1 - 1

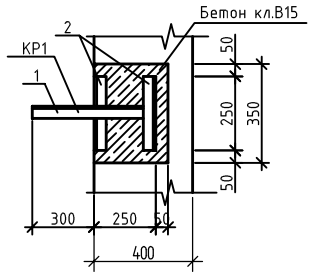

Рама РМ1

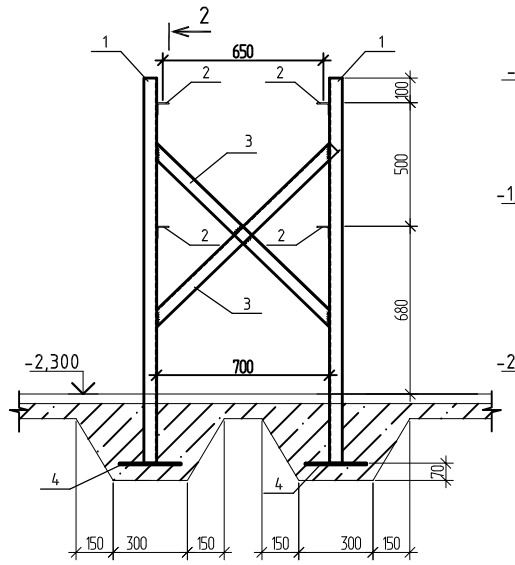

2 - 2

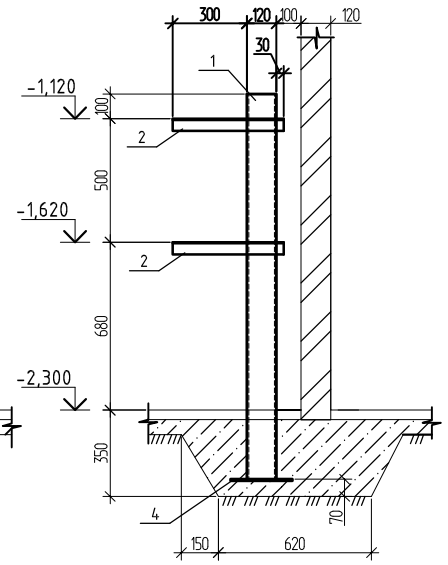

Приямок Прм1

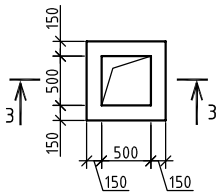

Решетка Р1

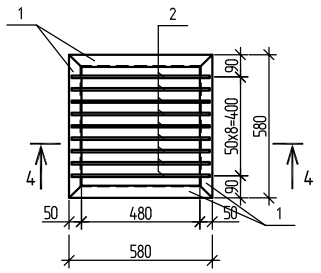

3 - 3

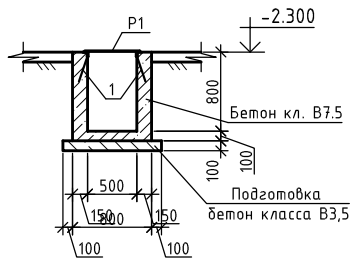

4 - 4

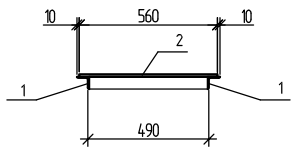

Спецификация элементов

Поз.	Обозначение	Наименование	Кол.	Масса ед.кг	Примеч
КР1	Данный лист	Кронштейн КР1	6	3,95	
Прм1	Данный лист	Приямок Прм1	3		
РМ1	Данный лист	Рама РМ1	2	52.82	
		Кронштейн КР1		3.95	
1	ГОСТ 8509-93	L 50х5 L=550	1	2.07	2.07кг
2	ГОСТ 8509-93	L 50х5 L=250	2	0.94	1.88кг
		Рама РМ1		52.82	
1		Швеллер $\frac{\text{12У ГОСТ 8240-97}}{\text{С245 ГОСТ 27772-88}}$ L=1560	2	16.22	32.44кг
2		Уголок $\frac{\text{50х5 ГОСТ 8509-93}}{\text{С245 ГОСТ 27772-88}}$; L=450	4	1.7	6.8кг
3		Уголок $\frac{\text{50х5 ГОСТ 8509-93}}{\text{С245 ГОСТ 27772-88}}$; L=1020	2	3.85	7.7кг
4		Пластина $\frac{\text{6х250 ГОСТ 19903-74}}{\text{С245 ГОСТ 27772-88}}$ L=250	2	2.94	5.88кг
		Приямок			
Р1	Данный лист	Решетка Р1	1	13.26	
1	Серия 1.400-15 вып.1	Закладное изделие МН548 L=550	2.4	4.2	
		Материалы: Бетон кл. В7.5	0.39		$м^3$
		Решетка Р1		13.26	
1	ГОСТ 8509-93	L50х5 L=580	4	2.19	8.76кг
2	ГОСТ 5781-82*	Ф12 L=560	9	0.5	4.5кг

1. Данный лист смотри совместно с листом АС -20.
2. Сварку производить электродами Э42А ГОСТ 9467-75*. Сварные швы выполнять по ГОСТ 5264-80*. Толщину сварных швов принять по наименьшей толщине свариваемых элементов , но не менее 5 мм.
3. Все металлические после монтажа окрасить эмалью ПФ -115 ГОСТ 6465-76* в два слоя по грунтовке ГФ 021 ГОСТ 25129-82* при общей толщине покрытия 55 мкм.

Изм.	Колич.	Лист	N док.	Подпись	Дата
Разраб.		Майтыков			
Пров.		Ананьева			
Н.контр.		Ананьева			

1101-39-1-АС

Строительство двух 40-квартирных жилых домов (Корпус А и Б) в п.Касыма Кайсенова Уланского района

40-квартирный жилой дом Корпус А

Стадия	Лист	Листов
РП	22	

Узел1. Рама РМ1. Приямок Прм1. Решетка Р1.

ТОО "Востокагропромпроект" г. Усть-Каменогорск

Согласовано

Взамен инв. N

Подпись и дата

Инв. N подл.

Формат А4х3

Неподвижная опора Н1, Н2

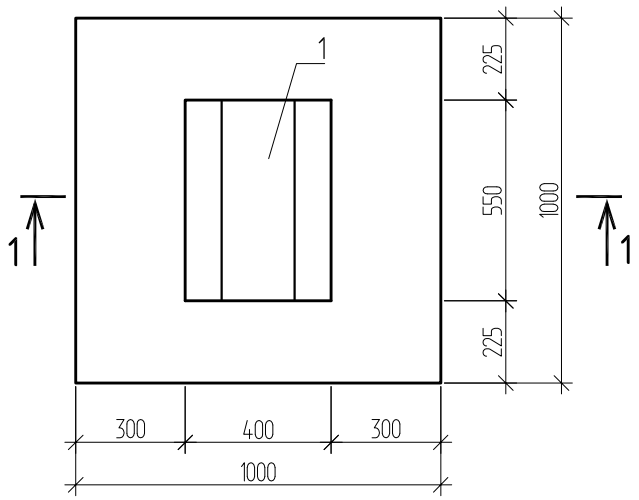

1 - 1

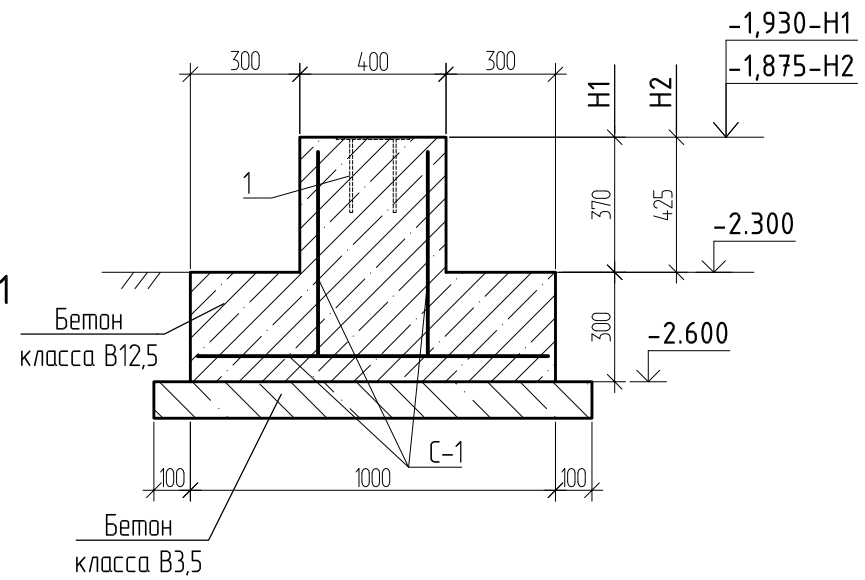

ОП1 ÷ ОП8

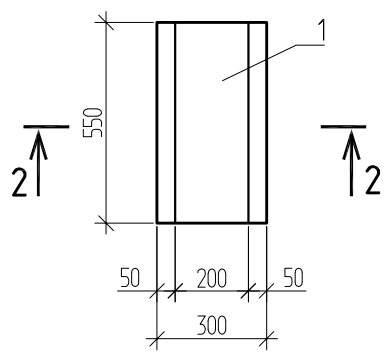

2 - 2

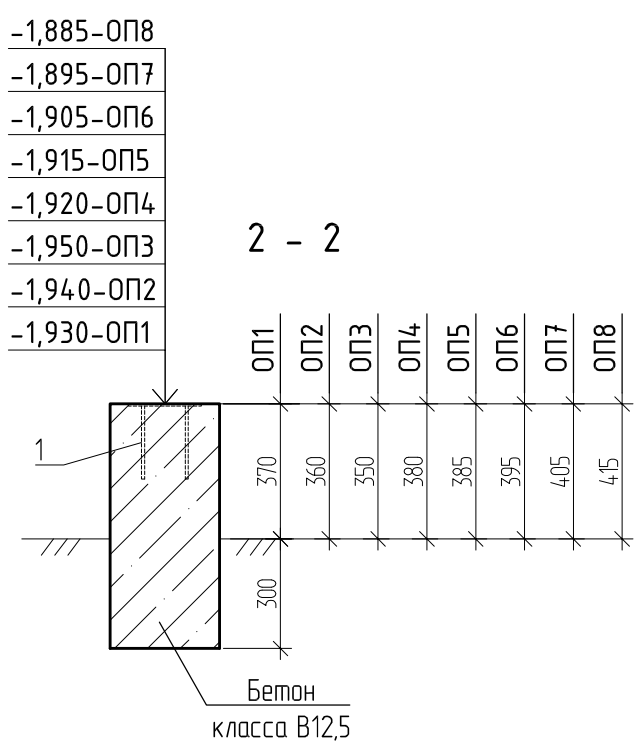

1. Данный лист смотри совместно с листом АС-20.

Спецификация элементов

Поз.	Обозначение	Наименование	Кол.	Масса ед.кг	Примеч.
Н1	Данный лист	Неподвижная опора Н1	1		
Н2	Данный лист	Неподвижная опора Н2	1		
ОП1	Данный лист	Опорная подушка ОП1	1		
ОП2	Данный лист	Опорная подушка ОП2	2		
ОП3	Данный лист	Опорная подушка ОП3	2		
ОП4	Данный лист	Опорная подушка ОП4	1		
ОП5	Данный лист	Опорная подушка ОП5	2		
ОП6	Данный лист	Опорная подушка ОП6	1		
ОП7	Данный лист	Опорная подушка ОП7	1		
ОП8	Данный лист	Опорная подушка ОП8	1		
		Неподвижная опора Н1			
С-1	ГОСТ 23279-2012	Сетка 4С $\frac{6AIII-200}{6AIII-200}$	1,5	2,22	$м^2$
1	Серия 1.400-15 вып.1	Закладное изделие МН129-1 L=550	1	5,61	
		Материалы: бетон кл. В12.5	0,38		$м^3$
		бетон кл. В3.5	0,14		$м^3$
		Неподвижная опора Н2			
С-1	ГОСТ 23279-2012	Сетка 4С $\frac{6AIII-200}{6AIII-200}$	1,56	2,22	$м^2$
1	Серия 1.400-15 вып.1	Закладное изделие МН129-1 L=550	1	5,61	
		Материалы: бетон кл. В12.5	0,39		$м^3$
		бетон кл. В3.5	0,14		$м^3$
		Опорная подушка ОП1-ОП5			
1	Серия 1.400-15 вып.1	Закладное изделие МН129-1 L=550	1	5,61	
		Материалы: бетон кл. В12.5	0,11		$м^3$
		Опорная подушка ОП6-ОП8			
1	Серия 1.400-15 вып.1	Закладное изделие МН129-1 L=550	1	5,61	
		Материалы: бетон кл. В12.5	0,12		$м^3$

Согласовано

Взамен инв. N

Подпись и дата

Инв. N подл.

Изм.	Кол. уч.	Лист	№ док	Подп.	Дата
Разработал		Майтыков			
Проверил		Ананьева			
Н. контр.		Ананьева			

1101-39-1-АС

Строительство двух 40-квартирных жилых домов (Корпус А и Б) в п.Касыма Кайсенова Уланского района

40-квартирный жилой дом Корпус А

Стадия	Лист	Листов
РП	23	

Неподвижная опора Н1, Н2
Опора ОП1 ÷ ОП8

ТОО "Востокагропромпроект" г.Усть-Каменогорск

Схема расположения перемычек и отверстий

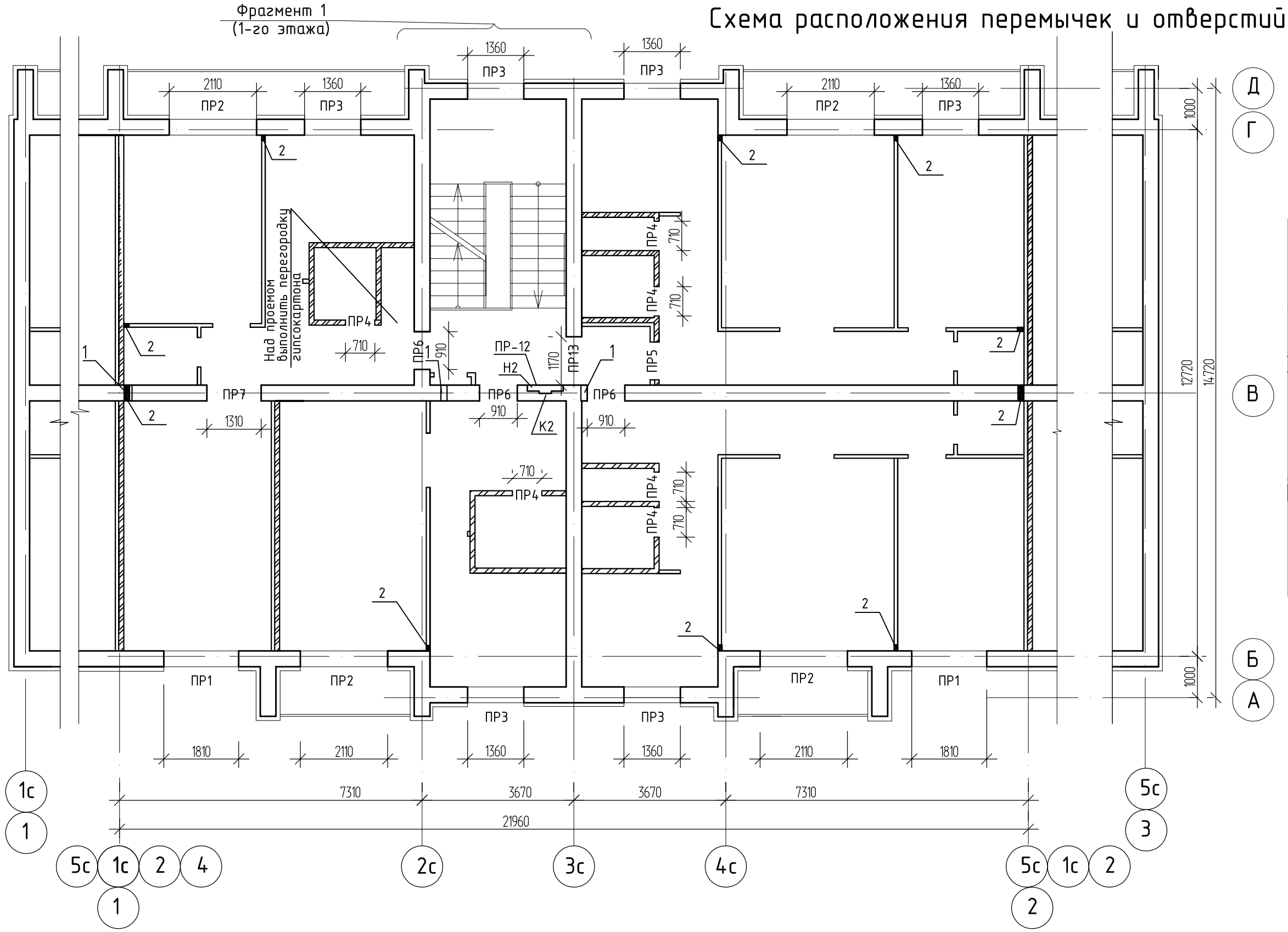

Фрагмент 1

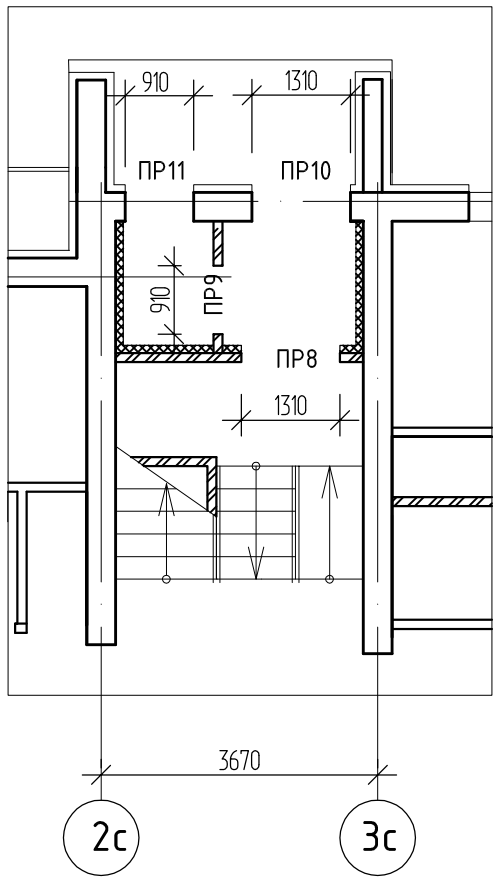

Таблица отверстий

Поз.	Размер вхh, мм	Отм. низа отверстия	Примеч.
1	150х100	-0.10+2,90;+5,70; +8,5;+11,30	ОВ

Изм.	Кол.уч.	Лист	Nдок.	Подпись	Дата
Исполнил		Маштаева			
Проверил		Волков			
Н.контр.		Волков			

1101-39-1-АС

Строительство двух 40-квартирных жилых домов (Корпус А и Б)в п.Касыма Кайсенова Уланского района

40-ка квартирный жилой дом
Корпус А

Стадия	Лист	Листов
РП	24	

Схема расположения перемычек и отверстий

ТОО "Востокагропромпроект" г.Усть-Каменогорск

Взам.инв.N | Подп. и дата | Инв.N подл.

Ведомость перемычек

Марка	Схема сечения
1	2
ПР-1	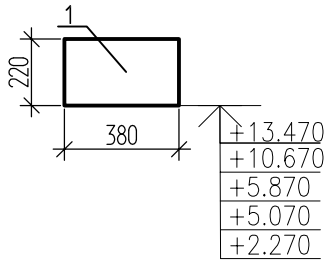
ПР-2	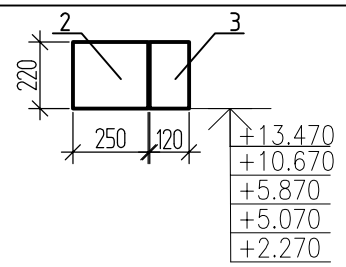
ПР-3	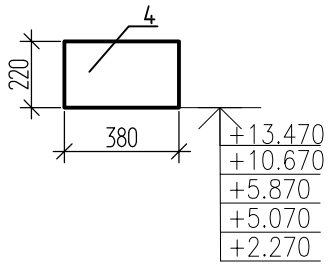
ПР-4	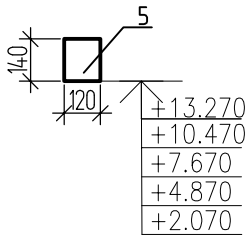
ПР-5	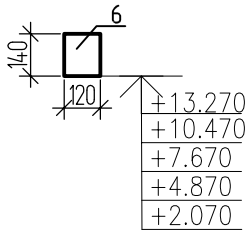
ПР-6	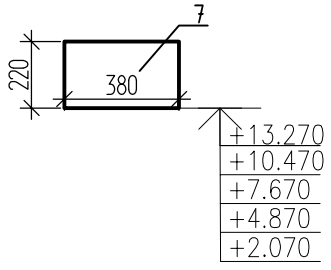
ПР-7	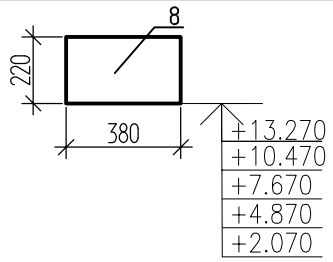
ПР-8	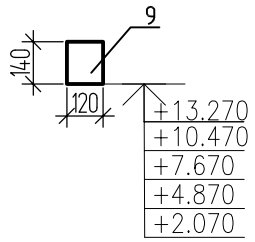
ПР-9	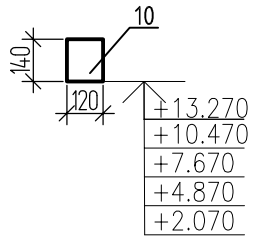
ПР-10	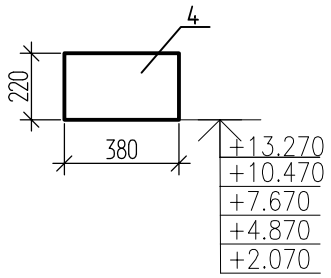
ПР-11	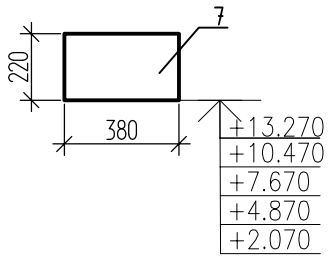
ПР-12	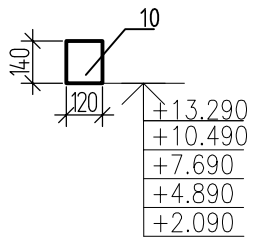
ПР-13	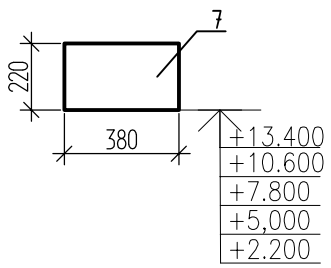

Спецификация перемычек

Поз.	Обозначение	Наименование	Кол. 1этаж	Кол. тип. этаж	Кол. Всего	Масса ед.кг	Примеч.
1	1.038.1-1 Вып.2	3ПП21-71	2	2	10	433	
2	1.038.1-1 Вып.1	5ПБ27-77	4	4	20	375	
3	1.038.1-1 Вып.1	3ПБ25-8	4	4	20	162	
4	1.038.1-1 Вып.2	3ПП18-71	7	6	31	378	
5	1.038.1-1 Вып.1	1ПБ10-1	6	6	30	20	
6	1.038.1-1 Вып.1	1ПБ13-1	1	1	5	25	
7	1.038.1-1 Вып.2	3ПП14-71	5	4	21	297	
8	1.038.1-1 Вып.2	3ПП16-71	1	1	5	325	
9	1.038.1-1 Вып.1	2ПБ16-2	1	-	1	65	
10	1.038.1-1 Вып.1	2ПБ13-1	2	1	6	54	

1. Данный лист смотри совместно с листом АС-24
2. Над отверстиями ВК, ОВ шириной до 500 мм, выполнить рядовые перемычки из расчета один стержень Ф10AIII на каждые 120 мм толщины стены в слое цементного раствора толщиной 30мм с запуском на опоры по 100 мм и соединить поперечной арматурой Ф6AI с шагом 300 мм. Расход арматуры -12,95кг (расход дан на одну блок-секцию).
3. Спецификация дана на одну блок-секцию.

Взам.инв.N | Подп. и дата | Инв.N подл.

Изм.	Кол.уч.	Лист	Nдок.	Подпись	Дата
Исполнил		Маштаева			
Проверил		Волков			
Н.контр.		Волков			

1101-39-1-АС

Строительство двух 40-квартирных жилых домов (Корпус А и Б)в п.Касыма Кайсенова Уланского района

40-ка квартирный жилой дом Корпус А

Стадия	Лист	Листов
РП	25	

Ведомость перемычек
Спецификация элементов перемычек

ТОО "Востокагропромпроект" г.Усть-Каменогорск

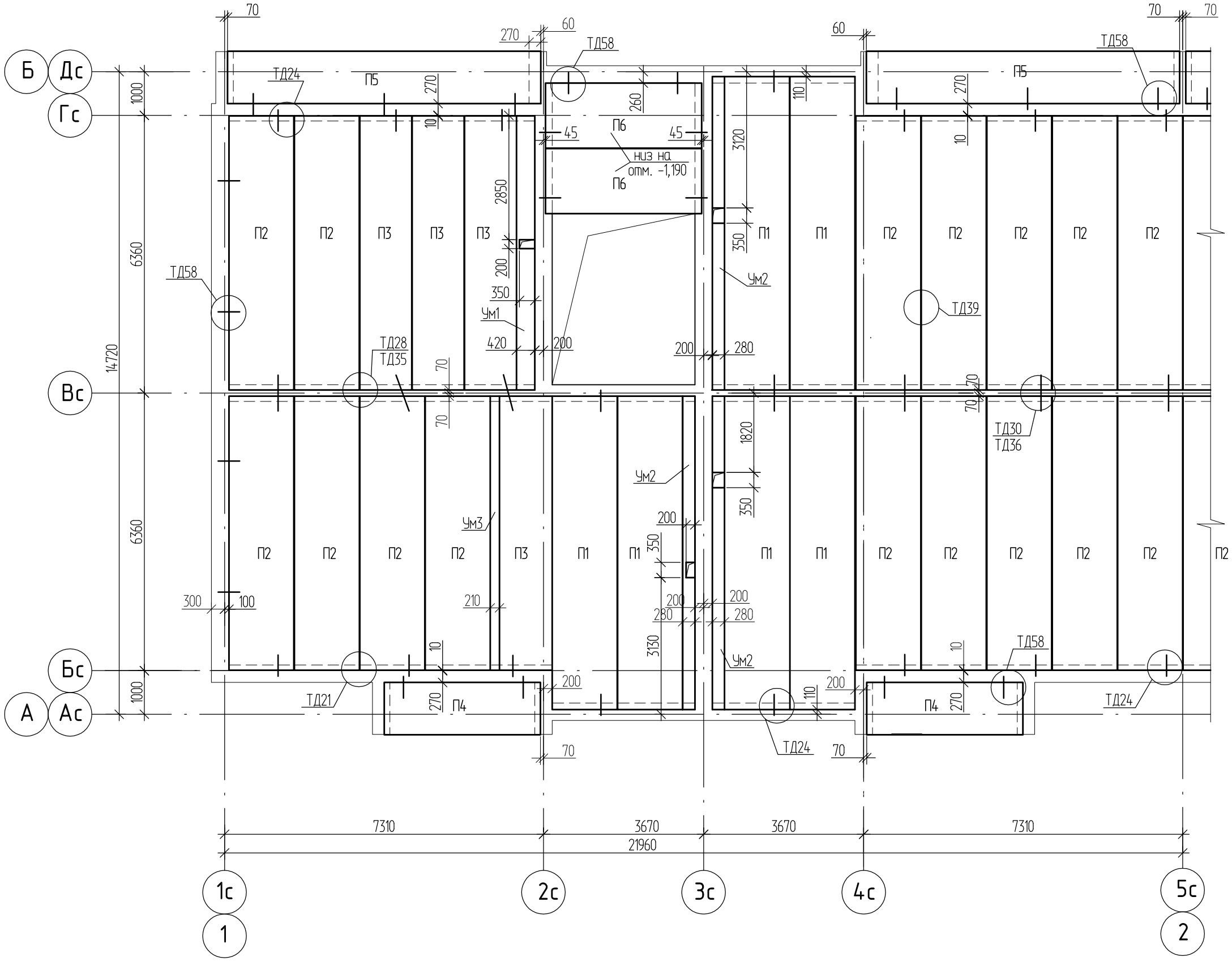

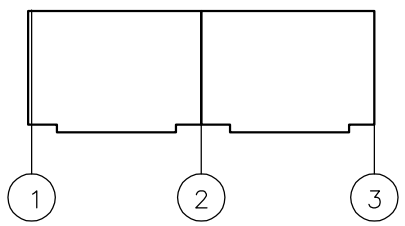

1. Общие примечания смотри на листе АС-34.
2. Спецификацию элементов, к схеме расположения плит перекрытия, смотри на листе АС-34.
3. Данный лист смотри совместно с листом АС-11.
4. Узлы замаркированные на данном листе смотри серию 2.240-1 вып.6.
5. Заделку пустот с торцов плит выполнить бетонными вкладышами.

Изм.	Кол.уч.	Лист	№док.	Подпись	Дата
Разработал		Майтыков			
Проверил		Ананьева			
Н. контр.		Ананьева			

1101-39-1-АС

Строительство двух 40-квартирных жилых домов (Корпус А и Б) в п.Касыма Кайсенова Уланского района

40-квартирный жилой дом
Корпус А

Стадия	Лист	Листов
РП	26	

Схема расположения плит перекрытия на отм. -0.300 блок-секции в осях 1-2

ТОО "Востокагропромпроект" г.Усть-Каменогорск

Взамен инв. N

Подпись и дата

Инв. N подл.

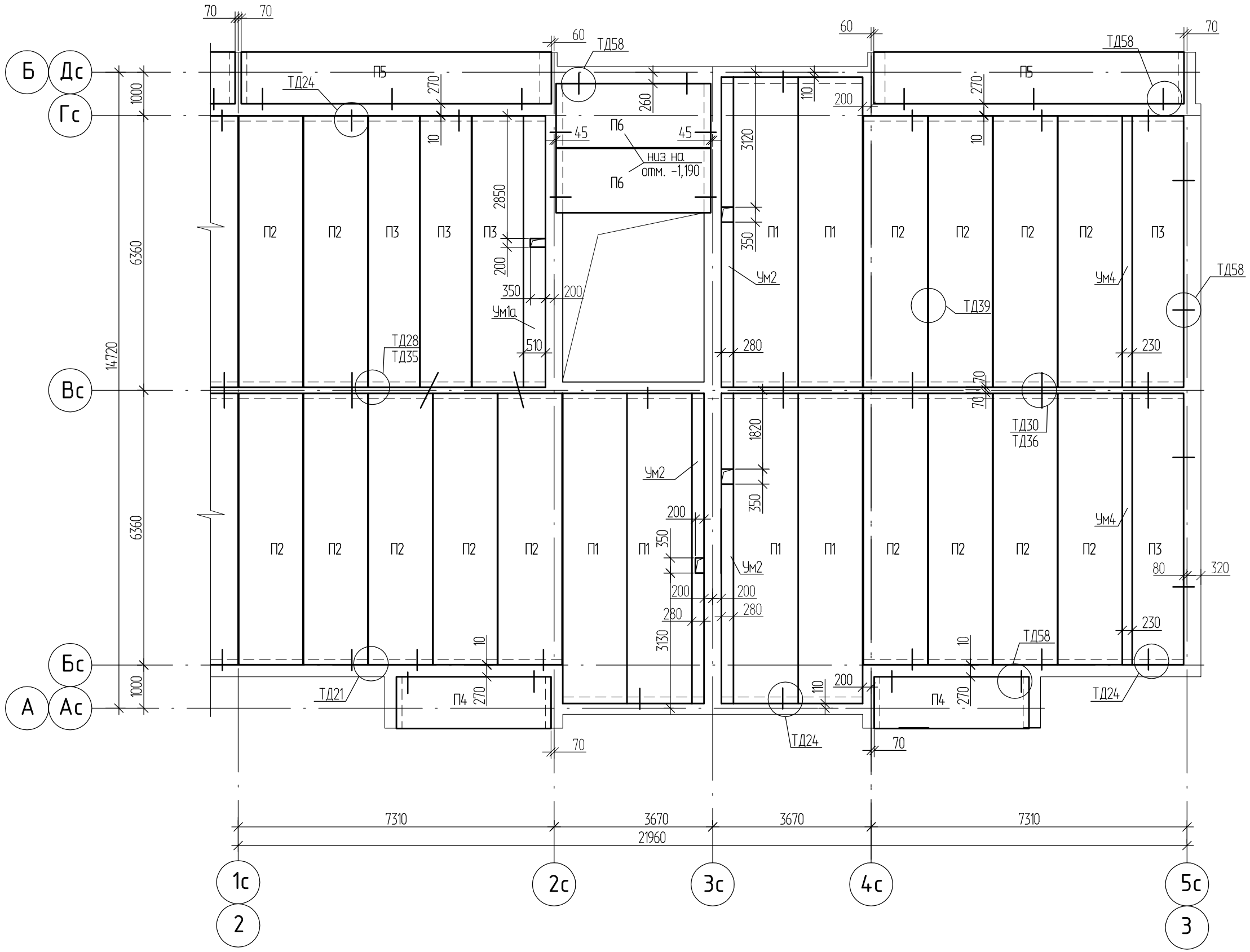

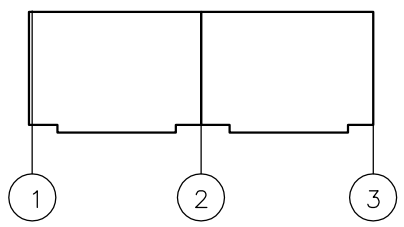

1. Общие примечания смотри на листе АС-34.
2. Спецификацию элементов, к схеме расположения плит перекрытия, смотри на листе АС-34.
3. Данный лист смотри совместно с листом АС-11.
4. Узлы замаркированные на данном листе смотри серию 2.240-1 вып.6.
5. Заделку пустот с торцов плит выполнить бетонными вкладышами.

Изм.	Кол.уч.	Лист	№док.	Подпись	Дата
Разработал		Майтыков			
Проверил		Ананьева			
Н. контр.		Ананьева			

1101-39-1-АС

Строительство двух 40-квартирных жилых домов (Корпус А и Б) в п.Касыма Кайсенова Уланского района

40-квартирный жилой дом Корпус А

Стадия	Лист	Листов
РП	27	

Схема расположения плит перекрытия на отм. -0.300 блок-секции в осях 2-3

ТОО "Востокагропромпроект" г.Усть-Каменогорск

Взамен инв. N

Подпись и дата

Инв. N подл.

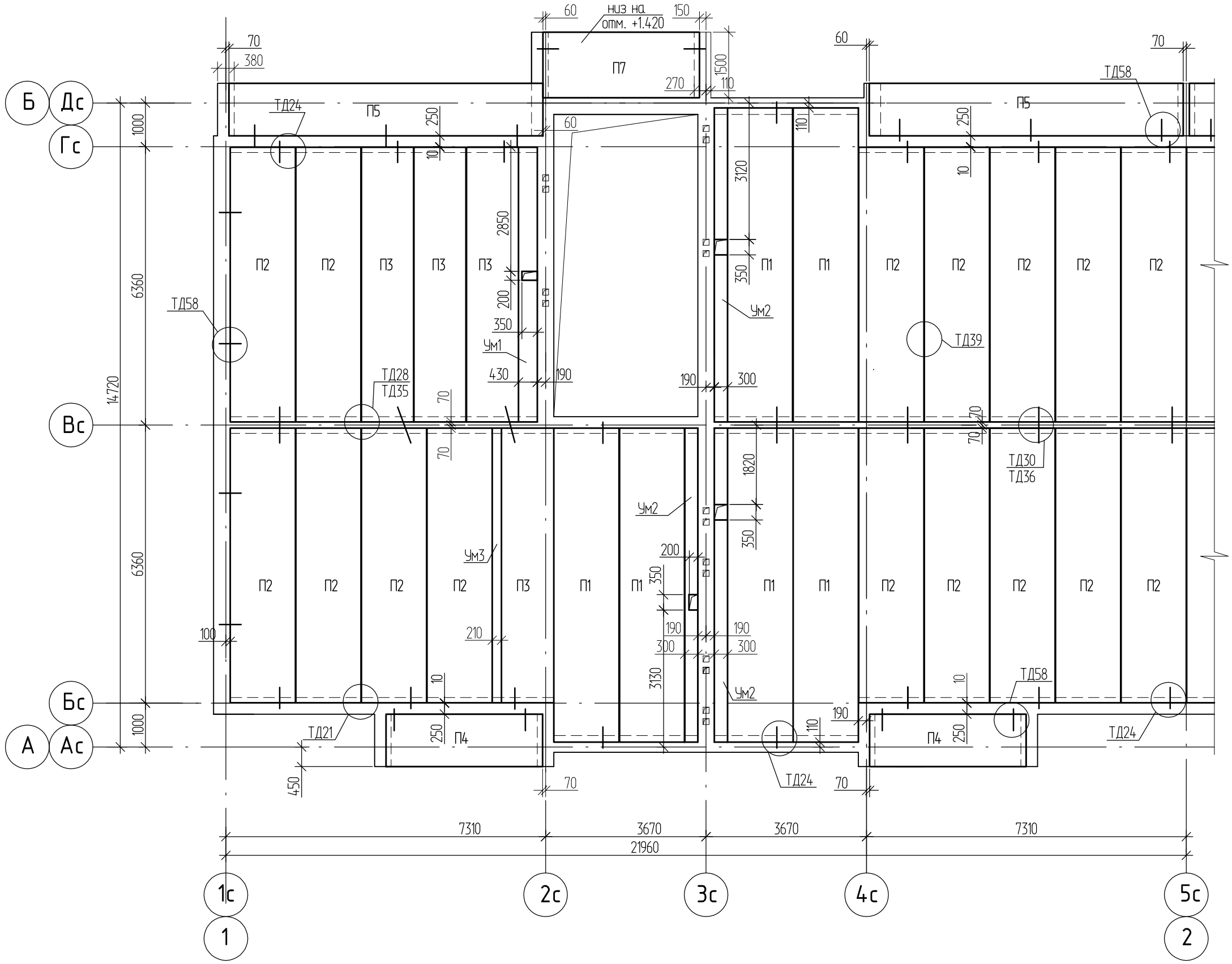

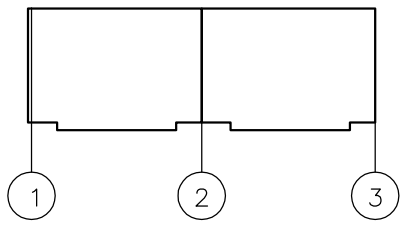

1. Общие примечания смотри на листе АС-34.
2. Спецификацию элементов, к схеме расположения плит перекрытия, смотри на листе АС-34.
3. Данный лист смотри совместно с листом АС-12.
4. Узлы замаркированные на данном листе смотри серию 2.240-1 вып.6.
5. Заделку пустот с торцов плит выполнить бетонными вкладышами.

Изм.	Кол.уч.	Лист	№док.	Подпись	Дата
Разработал		Майтыков			
Проверил		Ананьева			
Н. контр.		Ананьева			

1101-39-1-АС

Строительство двух 40-квартирных жилых домов (Корпус А и Б) в п.Касыма Кайсенова Уланского района

40-квартирный жилой дом Корпус А

Стадия	Лист	Листов
РП	28	

Схема расположения плит перекрытия на отм. +2.500 блок-секции в осях 1-2

ТОО "Востокагропромпроект" г.Усть-Каменогорск

Взамен инв. N | Подпись и дата | Инв. N подл.

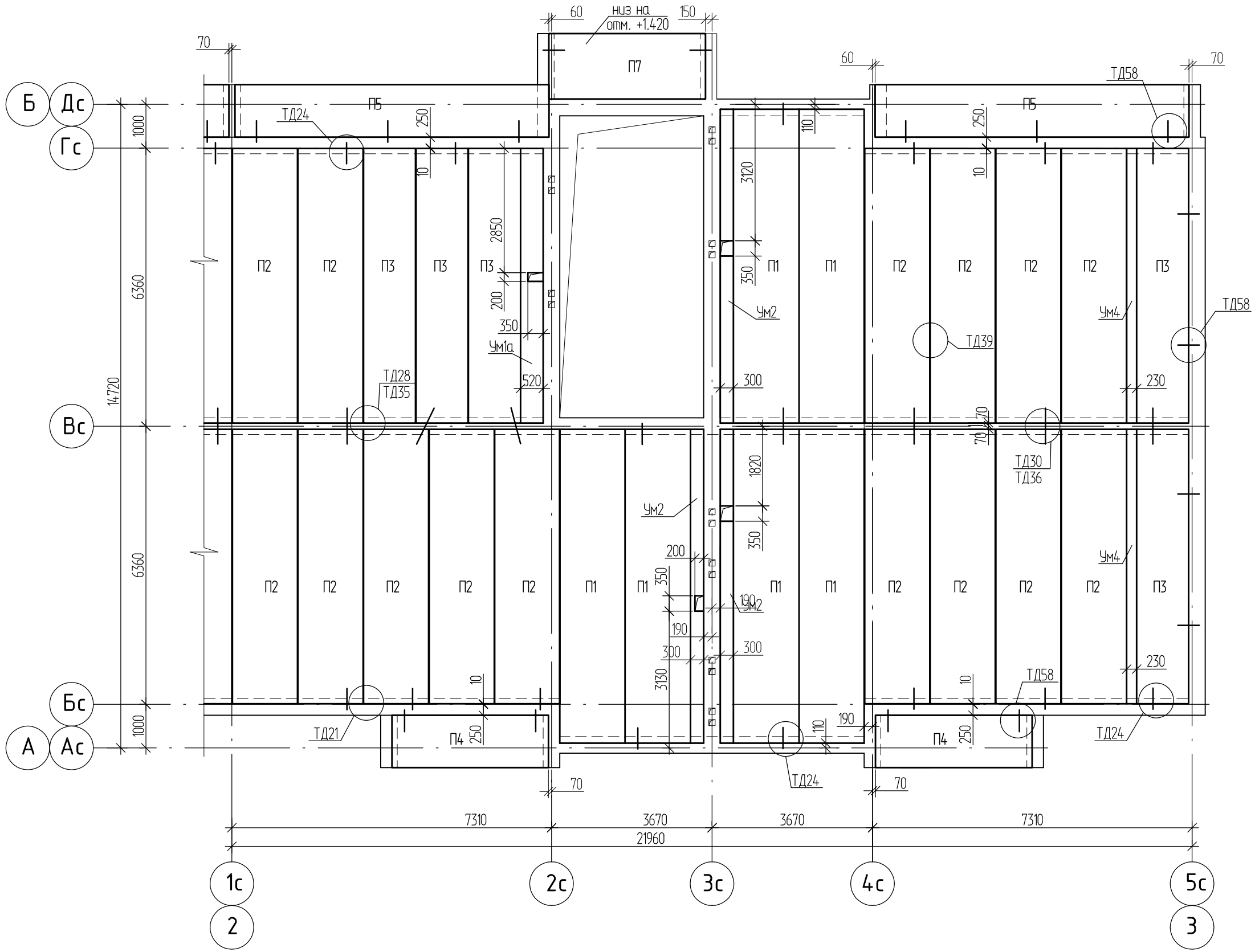

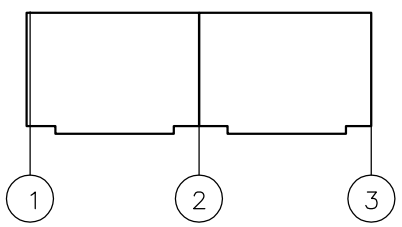

1. Общие примечания смотри на листе АС-34.
2. Спецификацию элементов, к схеме расположения плит перекрытия, смотри на листе АС-34.
3. Данный лист смотри совместно с листом АС-12.
4. Узлы замаркированные на данном листе смотри серию 2.240-1 вып.6.
5. Заделку пустот с торцов плит выполнить бетонными вкладышами.

Изм.	Кол.уч.	Лист	№док.	Подпись	Дата
Разработал		Майтыков			
Проверил		Ананьева			
Н. контр.		Ананьева			

1101-39-1-АС

Строительство двух 40-квартирных жилых домов (Корпус А и Б) в п.Касыма Кайсенова Уланского района

40-квартирный жилой дом
Корпус А

Стадия	Лист	Листов
РП	29	

Схема расположения плит перекрытия на отм. +2.500 блок-секции в осях 2-3

ТОО "Востокагропромпроект" г.Усть-Каменогорск

Взамен инв. N

Подпись и дата

Инв. N подл.

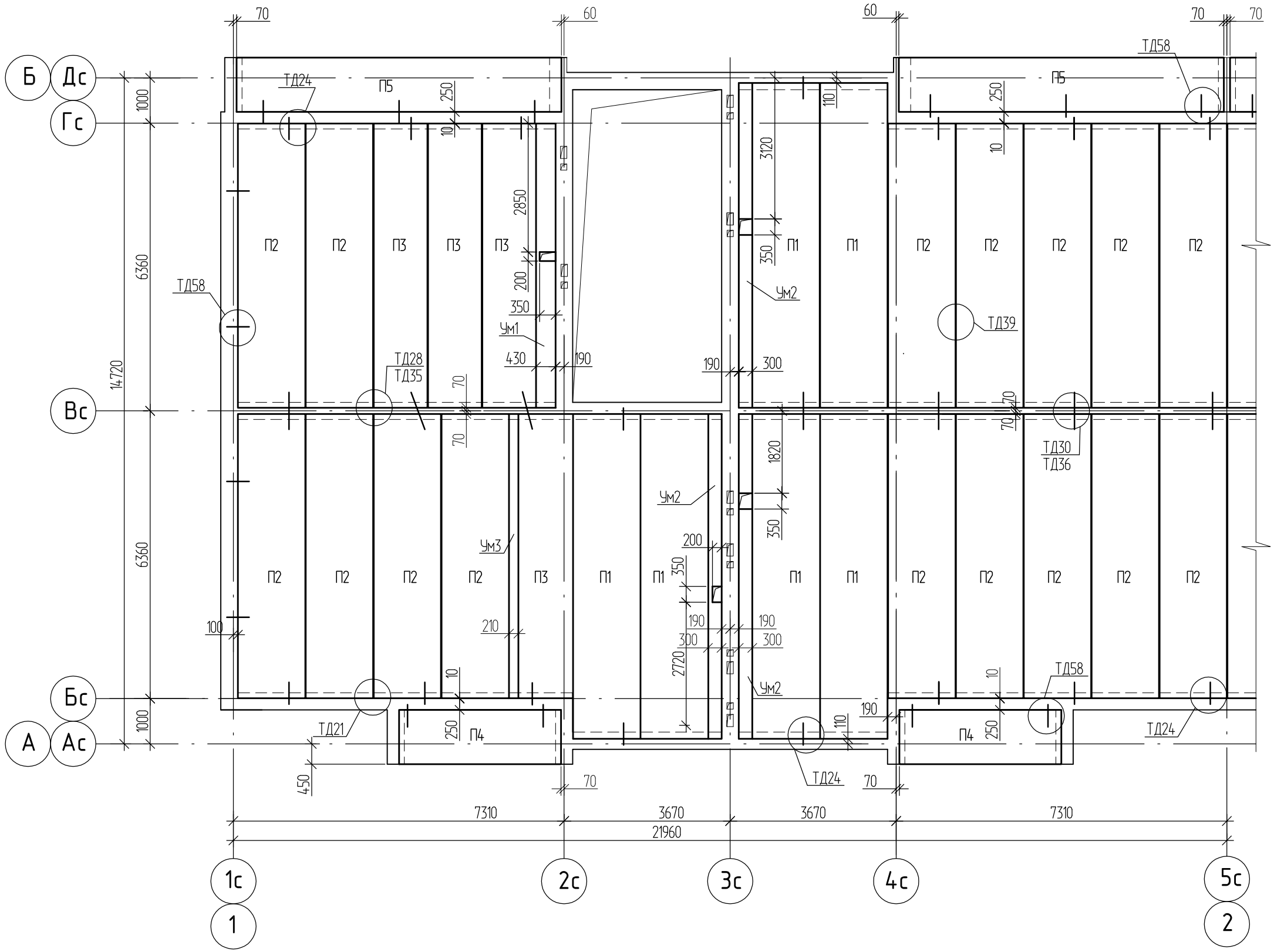

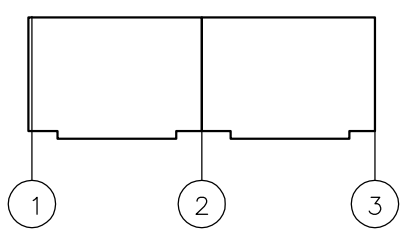

1. Общие примечания смотри на листе АС-34.
2. Спецификацию элементов, к схеме расположения плит перекрытия, смотри на листе АС-34.
3. Данный лист смотри совместно с листом АС-13.
4. Узлы замаркированные на данном листе смотри серию 2.240-1 вып.6.
5. Заделку пустот с торцов плит выполнить бетонными вкладышами.

Изм.	Кол.уч.	Лист	№док.	Подпись	Дата
Разработал		Майтыков			
Проверил		Ананьева			
Н. контр.		Ананьева			

1101-39-1-АС

Строительство двух 40-квартирных жилых домов (Корпус А и Б) в п.Касыма Кайсенова Уланского района

40-квартирный жилой дом Корпус А

Стадия	Лист	Листов
РП	30	

Схема расположения плит перекрытия на отм. +5.300, +8.100, +10.900 блок-секции в осях 1-2

ТОО "Востокагропромпроект" г.Усть-Каменогорск

Взамен инв. N | Подпись и дата | Инв. N подл.

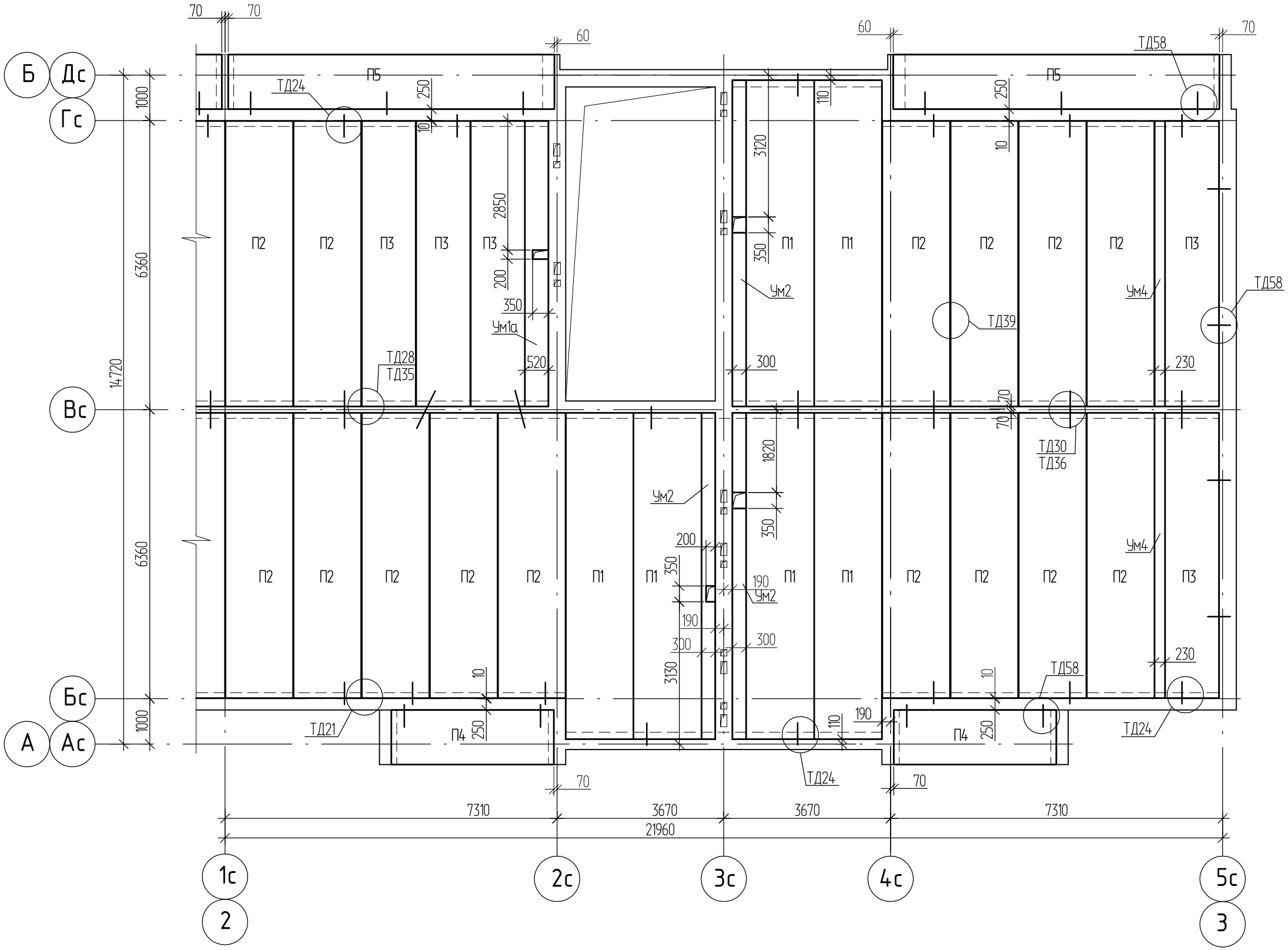

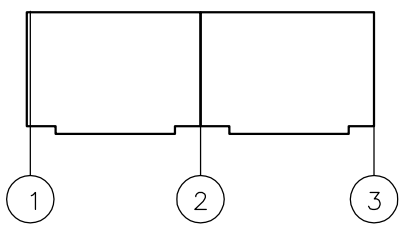

1. Общие примечания смотри на листе АС-34.
2. Спецификацию элементов, к схеме расположения плит перекрытия, смотри на листе АС-34.
3. Данный лист смотри совместно с листом АС-13.
4. Узлы замаркированные на данном листе смотри серию 2.240-1 вып.6.
5. Заделку пустот с торцов плит выполнить бетонными вкладышами.

Изм.	Кол.уч.	Лист	№док.	Подпись	Дата
Разработал		Майтыков			
Проверил		Ананьева			
Н. контр.		Ананьева			

1101-39-1-АС

Строительство двух 40-квартирных жилых домов (Корпус А и Б) в п.Касыма Кайсенова Уланского района

40-квартирный жилой дом
Корпус А

Стадия	Лист	Листов
РП	31	

Схема расположения плит перекрытия на отм. +5.300, +8.100, +10.900 блок-секции в осях 2-3

ТОО "Востокагропромпроект" г.Усть-Каменогорск

Взамен инв. N | Подпись и дата | Инв. N подл.

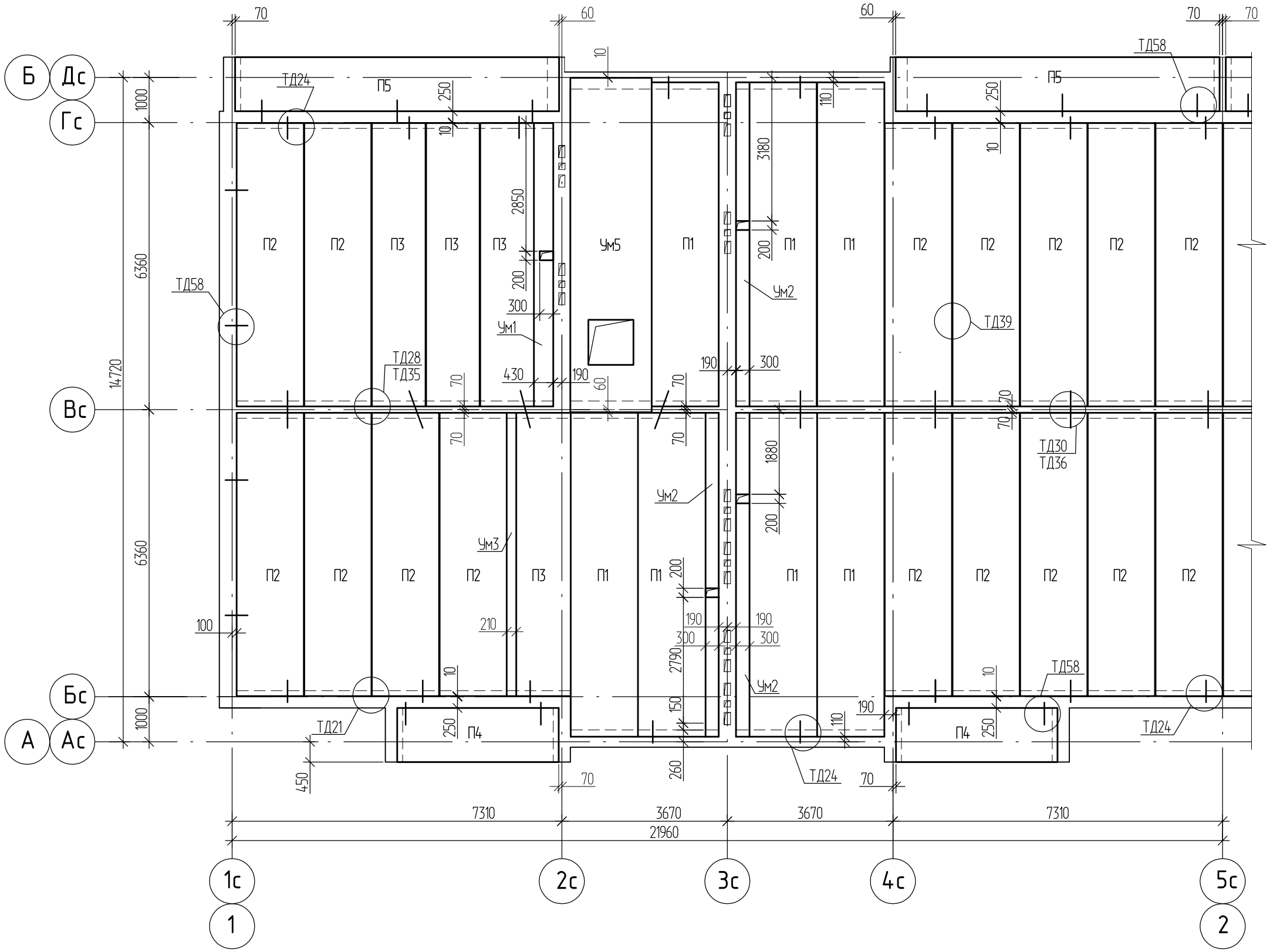

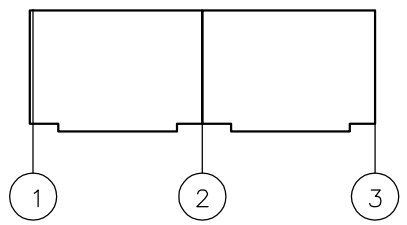

1. Общие примечания смотри на листе АС-34.
2. Спецификацию элементов, к схеме расположения плит перекрытия, смотри на листе АС-34.
3. Данный лист смотри совместно с листом АС-13.
4. Узлы замаркированные на данном листе смотри серию 2.240-1 вып.6.
5. Заделку пустот с торцов плит выполнить бетонными вкладышами.

Изм.	Кол.уч.	Лист	№док.	Подпись	Дата
Разработал		Майтыков			
Проверил		Ананьева			
Н. контр.		Ананьева			

1101-39-1-АС

Строительство двух 40-квартирных жилых домов (Корпус А и Б) в п.Касыма Кайсенова Уланского района

40-квартирный жилой дом
Корпус А

Стадия	Лист	Листов
РП	32	

Схема расположения плит перекрытия на отм. +13.700 блок-секции в осях I-II

ТОО "Востокагропромпроект" г.Усть-Каменогорск

Взамен инв. N

Подпись и дата

Инв. N подл.

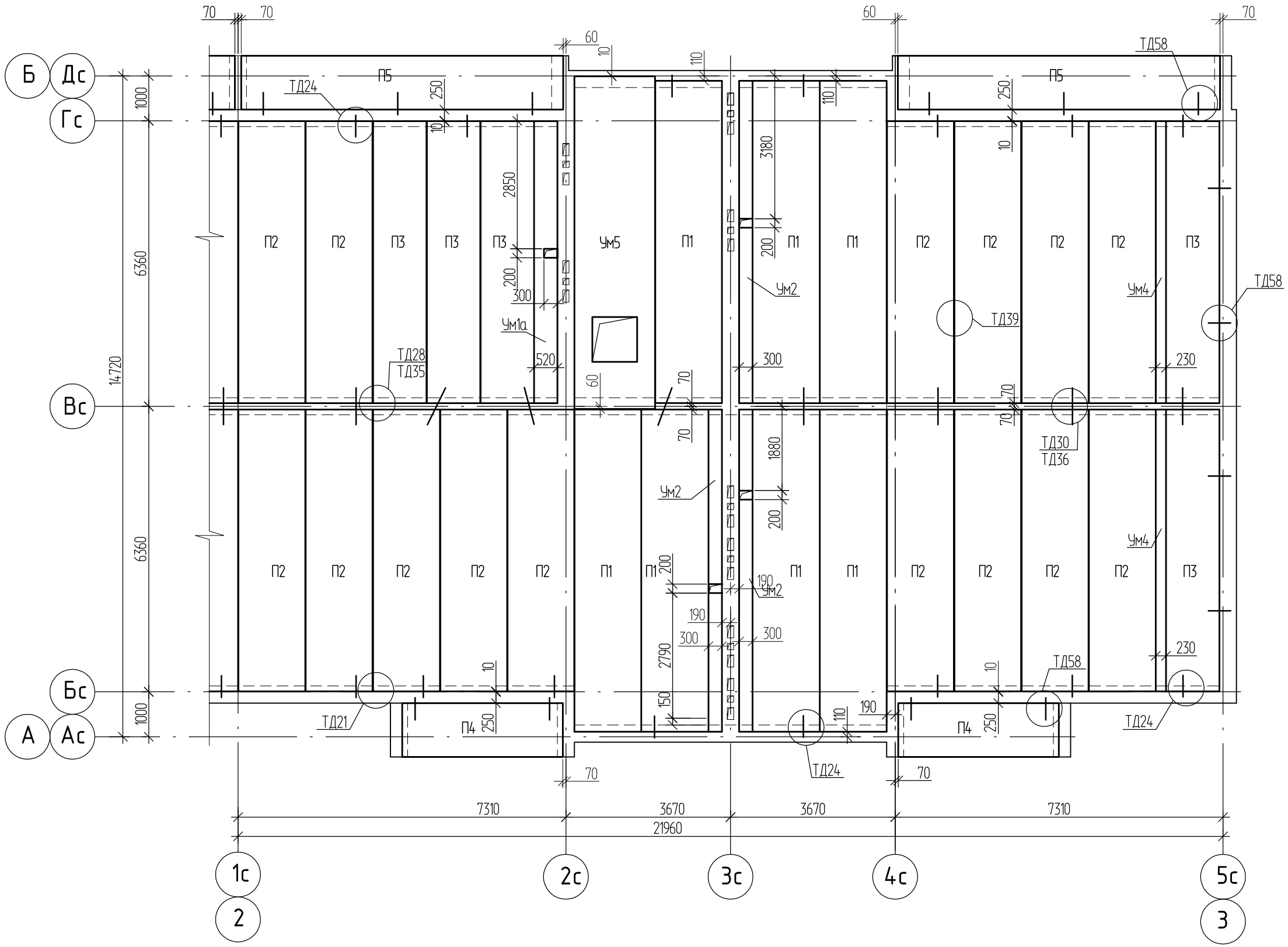

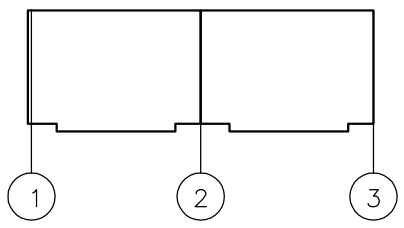

1. Общие примечания смотри на листе АС-34.
2. Спецификацию элементов, к схеме расположения плит перекрытия, смотри на листе АС-34.
3. Данный лист смотри совместно с листом АС-13.
4. Узлы замаркированные на данном листе смотри серию 2.240-1 вып.6.
5. Заделку пустот с торцов плит выполнить бетонными вкладышами.

Изм.	Кол.уч.	Лист	№док.	Подпись	Дата
Разработал		Майтыков			
Проверил		Ананьева			
Н. контр.		Ананьева			

1101-39-1-АС

Строительство двух 40-квартирных жилых домов (Корпус А и Б) в п.Касыма Кайсенова Уланского района

40-квартирный жилой дом
Корпус А

Стадия	Лист	Листов
РП	33	

Схема расположения плит перекрытия на отм. +13.700 блок-секции в осях II-III

ТОО "Востокагропромпроект" г.Усть-Каменогорск

Взамен инв. N

Подпись и дата

Инв. N подл.

Спецификация элементов к схеме расположения плит перекрытия

Поз.	Обозначение	Наименование	Кол-во на исполнение на отм. -0.300				Кол-во на исполнение на отм. +2.500				Кол-во на исполнение на отм.+5.300,+8.100,+10.900				Кол-во на исполнение на отм. +13.700				Итого	Масса ед. кг	Примеч.
			1-2	2-3		Всего	1-2	2-3		Всего	1-2	2-3		Всего	1-2	2-3		Всего			
П1	1.090.1-1 вып.5-1	ПК72.15-8АтVT	6	6		12	6	6		12	6	6		12	7	7		14	74	3325	
П2	1.141-1 вып.63	ПК63.15-8АтVT-а	16	15		31	16	15		31	16	15		31	16	15		31	186	2975	
П3	1.141-1 вып.63	ПК63.12-8АтVT-а	4	5		9	4	5		9	4	5		9	4	5		9	54	2250	
П4	1.141-1 вып.60	ПК36.12-8Та	2	2		4	2	2		4	2	2		4	2	2		4	24	1320	прим. п.6 F50
П5	1.090.1-1 вып.5-1	ПК 72.12-8АтVT	2	2		4	2	2		4	2	2		4	2	2		4	24	2497	прим. п.6 F50
П6	1.141-1 вып.60	ПК36.15-8Та	2	2		4	-	-		-	-	-		-	-	-		-	4	1745	
П7	1.141-1 вып.60	ПК36.15-8Та	-	-		-	1	1		2	-	-		-	-	-		-	2	1745	F50
Ум1	АС-35	Участок монолитный Ум1	6.28	-		6.28	6.28	-		6.28	6.28	-		6.28	6.28	-		6.28	37.68		п.м.
Ум1а	АС-35	Участок монолитный Ум1а	-	6.28		6.28	-	6.28		6.28	-	6.28		6.28	-	6.28		6.28	37.68		п.м.
Ум2	АС-35	Участок монолитный Ум2	21.54	21.54		43.08	21.54	21.54		43.08	21.54	21.54		43.08	21.54	21.54		43.08	258.48		п.м.
Ум3	АС-35	Участок монолитный Ум3	6.28	-		6.28	6.28	-		6.28	6.28	-		6.28	6.28	-		6.28	37.68		п.м.
Ум4	АС-35	Участок монолитный Ум4	-	12.6		12.6	-	12.6		12.6	-	12.6		12.6	-	12.6		12.6	75.6		п.м.
Ум5	АС-35	Участок монолитный Ум5	-	-		-	-	-		-	-	-		-	1	1		2	2		
	2.240-1 вып.6	Соединительное изделие МС2	20	19		39	18	17		35	16	15		31	16	15		31	198	0.76	
	2.240-1 вып.6	Соединительное изделие МС3	14	14		28	14	14		28	14	14		28	16	16		32	172	0.55	
	2.240-1 вып.6	Соединительное изделие МС5	16	16		32	14	14		28	14	14		28	14	14		28	172	0.80	
	ГОСТ 5781-82*	⌀12AIII ℓ=300	36	35		71	32	31		63	30	29		59	30	29		59	370	0.27	

1. Плиты перекрытий устанавливать на кирпичную кладку по слою свежеуложенного цементно-песчаного раствора марки М200 толщиной 10 мм.
2. Швы между плитами должны быть очищены от мусора и, после анкеровки панелей перекрытия между собою и со стенами, заполнены цементно-песчаным раствором М200.
3. Данный лист смотри совместно с листом АС-26 ÷ АС-33.
4. Отверстия в плитах перекрытия, размером 150 мм и менее, выполнить по месту, в соответствии с чертежами ОВ и ВК, без нарушения несущих ребер плит.
5. Схему расположения анкера А1 в плите ПК 72.12-8АтVT и ПК36.12-8Та, для крепления стойки ограждения лоджии, смотри на листе АС-36.
6. Спецификация элементов к схеме расположения плит перекрытия дана на один этаж.

Взамен инв. N | Подпись и дата | Инв. N подл.

Изм.	Кол.уч.	Лист	№док.	Подпись	Дата
Разработал		Майтыков			
Проверил		Ананьева			
Н. контр.		Ананьева			

1101-39-1-АС

Строительство двух 40-квартирных жилых домов (Корпус А и Б) в п.Касыма Кайсенова Уланского района

40-квартирный жилой дом Корпус А

Стадия	Лист	Листов
РП	34	

Спецификация элементов к схеме расположения плит перекрытия

ТОО "Востокагропромпроект" г.Усть-Каменогорск

Ум1, Ум2

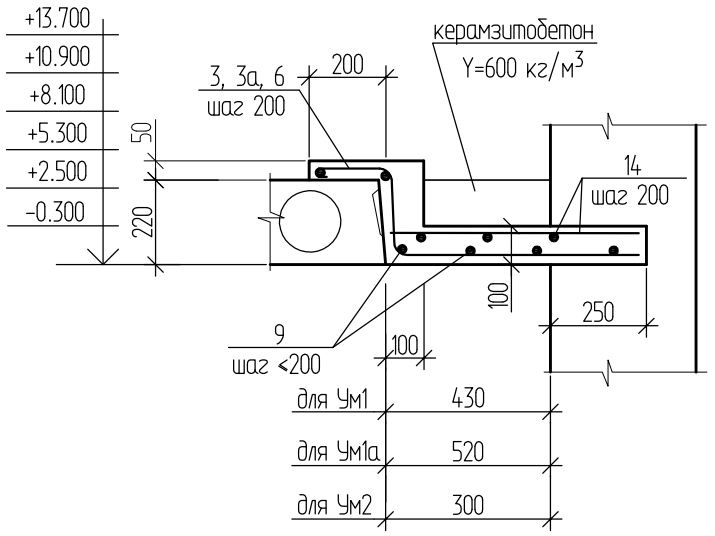

Ум3, Ум4

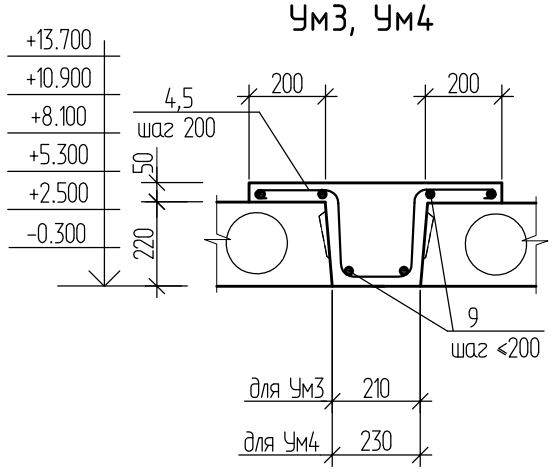

Ум5

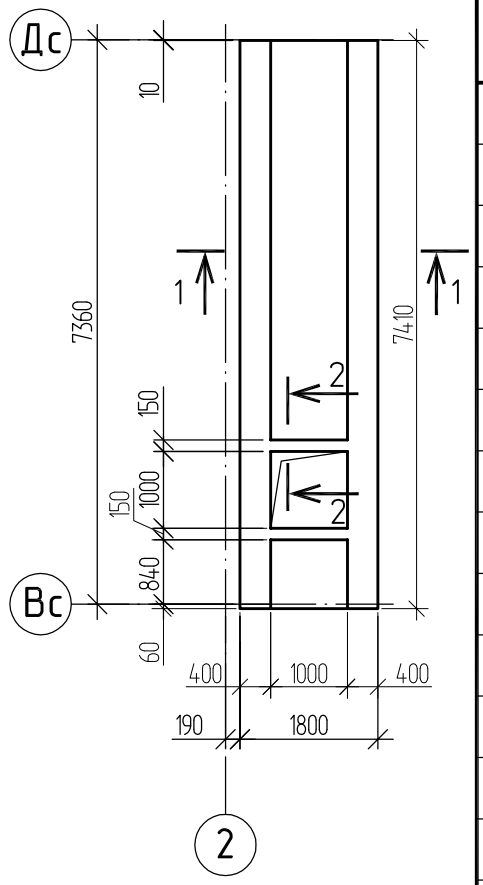

2-2

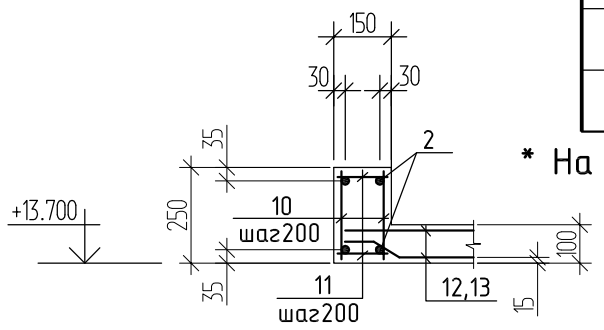

Спецификация элементов участка монолитного Ум1 ÷ Ум5

Поз.	Обозначение	Наименование	Количество на исполн.* Ум1 1п.м.	Ум1а 1п.м.	Ум2 1п.м.	Ум3 1п.м.	Ум4 1п.м.	Ум5	Масса ед.,кг.	Примеч.
1	ГОСТ 5781-82*	⌀ 28AIII L=7390						16	35.69	
2	ГОСТ 5781-82*	⌀ 12AIII L=1700						8	1.51	
3	ГОСТ 5781-82*	⌀10AIII L=1080	5						0.67	
3а	ГОСТ 5781-82*	⌀10AIII L=1170		5					0.72	
4	ГОСТ 5781-82*	⌀10AIII L=1100					5		0.68	
5	ГОСТ 5781-82*	⌀10AIII L=1080				5			0.67	
6	ГОСТ 5781-82*	⌀10AIII L=950			5				0.59	
7	ГОСТ 5781-82*	⌀ 12AI L=230						304	0.20	
8	ГОСТ 5781-82*	⌀ 10AI L=380						152	0.24	
9	ГОСТ 5781-82*	⌀ 6AI L=1000	6	6	5	6	6		0.222	
10	ГОСТ 5781-82*	⌀ 6AI L=230						24	0.05	
11	ГОСТ 5781-82*	⌀ 6AI L=130						24	0.03	
12	ГОСТ 23279-2012	4С $\frac{5Bpl-100}{5Bpl-100}$ 150x525 $\frac{25}{250}$						2	19.76	
13	ГОСТ 23279-2012	4С $\frac{5Bpl-100}{5Bpl-100}$ 150x95 $\frac{25}{250}$						2	3.67	
14	ГОСТ 6727-80*	⌀ 5Bpl L=п.м.	6.25	6.7	5.6				0.144	
		Материалы: Бетон кл. В20	0.1	0.11	0.09	0.09	0.09	2.17		$м^3$
		Керамзитобетон γ=600 кг/м³	0.04	0.05	0.02			0.84		$м^3$

* На монолитные участки Ум1 ÷ Ум4 расход дан на 1п.м., на монолитный участок Ум5 расход дан полностью.

1-1

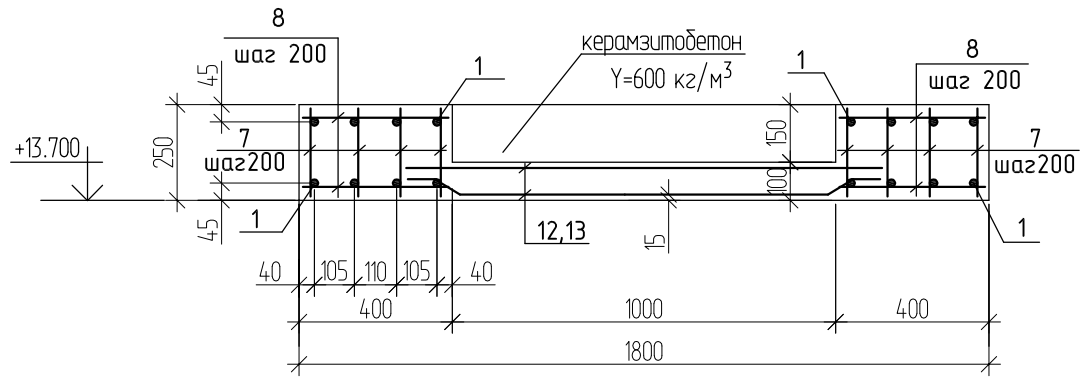

Ведомость расхода стали на элемент, кг

Марка элемента	Изделия арматурные. Арматура класса AIII ГОСТ 5781-82* ⌀10	⌀12	⌀28	Итого	AI ГОСТ 5781-82* ⌀6	⌀10	⌀12	Итого	BpI ГОСТ 6727-80* ⌀5		Итого	Всего
Участок монолитный Ум1	3.35	-	-	3.35	1.33	-	-	1.33	0.9		0.9	5.58
Участок монолитный Ум1а	3.6	-	-	3.6	1.33	-	-	1.33	0.97		0.97	5.9
Участок монолитный Ум2	2.95	-	-	2.95	1.11	-	-	1.11	0.81		0.81	4.87
Участок монолитный Ум3	3.35	-	-	3.35	1.33	-	-	1.33	-		-	4.68
Участок монолитный Ум4	3.4	-	-	3.4	1.33	-	-	1.33	-		-	4.73
Участок монолитный Ум5	-	12.08	571.04	583.12	1.92	36.48	60.8	99.2	46.86		46.86	729.18

Взамен инв. N | Подпись и дата | Инв. N подл.

Изм.	Кол.уч.	Лист	№док.	Подпись	Дата
Разработал		Майтыков			
Проверил		Ананьева			
Н. контр.		Ананьева			

1101-39-1-АС

Строительство двух 40-квартирных жилых домов (Корпус А и Б) в п.Касыма Кайсенова Уланского района

40-квартирный жилой дом Корпус А

Стадия	Лист	Листов
РП	35	

Участок монолитный Ум1, Ум1а, Ум2 ÷ Ум5

ТОО "Востокагропромпроект" г.Усть-Каменогорск

Схема ограждения лоджии

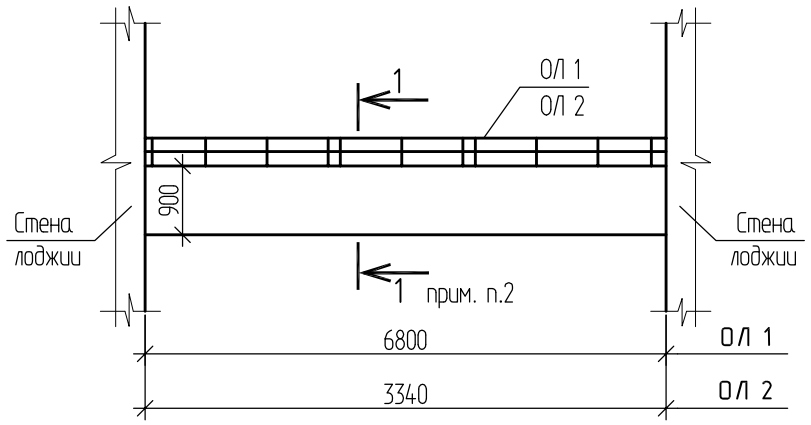

Схема расположения анкера А1 в плите ПК 72.12-8АтVT

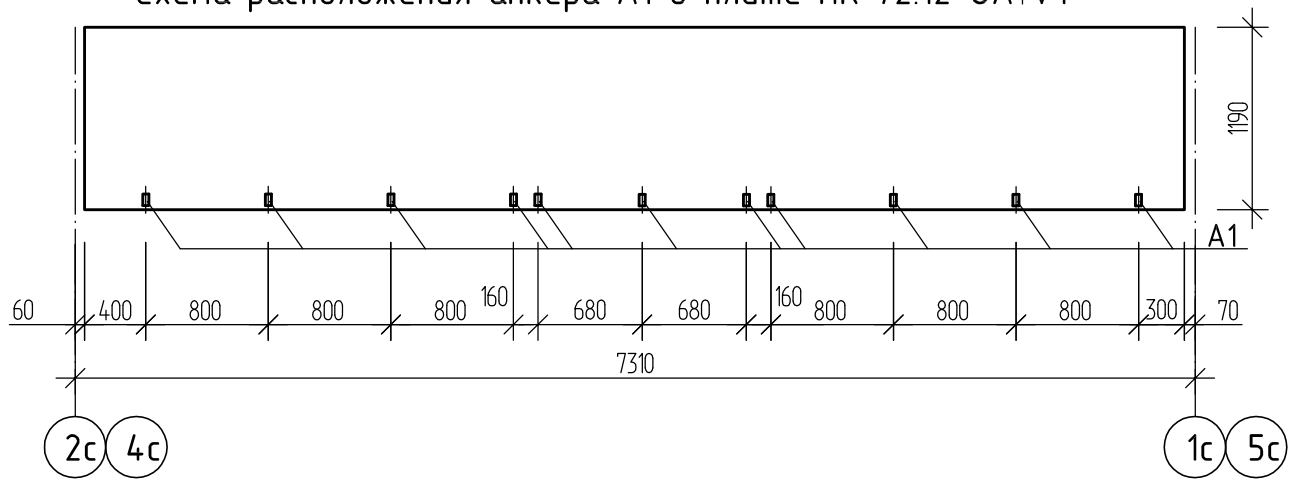

Схема расположения анкера А1 в плите ПК36.12-8Та

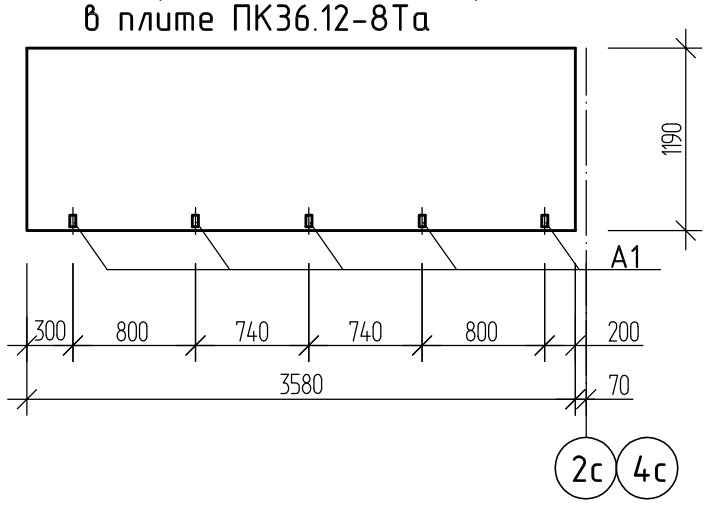

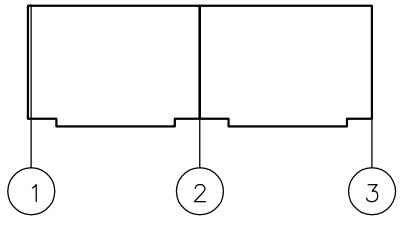

Спецификация элементов

Поз.	Обозначение	Наименование	Кол-во на исполнение блок-секции А				Масса ед. кг	Примеч.
			1-2	2-3		Всего		
ОЛ 1		Ограждение лоджии ОЛ 1	10	10		20		
ОЛ 2		Ограждение лоджии ОЛ 2	10	10		20		

Спецификация элементов ограждения лоджии

Поз.	Обозначение	Наименование	Кол-во на исполнение		Масса ед.,кг.	Примеч.
			ОЛ 1	ОЛ 2		
	ГОСТ 2591-2006	Стойка □20х20 L=1110	11	5	3.49	
	ГОСТ 8510-86*	Уголок L75х50х6	6.8	3.34	5.69	п.м.
	ГОСТ 19903-2015	Полоса -5х36 L=60	33	15	0.09	
	ГОСТ 19903-2015	Полоса -5х25	6.8	3.2	0.98	п.м.
А1	ГОСТ 19903-2015	Полоса -6х40 L=225	11	5	0.42	
А2	ГОСТ 19903-2015	Полоса -8х50 L=500	2	2	1.57	
	ГОСТ 14918-80*	Слив из оц. кров. стали ŏ=0.8мм	1.7	0.84	6.28	$м^2$
	ГОСТ 18124-95	Асбестоцем. лист ЛП-П-3.6х1.12-10	2	1	80.00	

1. Ограждения лоджий ОЛ 1, ОЛ 2 замаркированы на листах АС-12, АС-13.
2. Сечение 1-1 смотри деталь 53 серии 2.130-1 вып.9 (лист прилагается).
3. Металлические изделия после монтажа окрасить эмалью ПФ-115 ГОСТ 6465-76* в два слоя по грунтовке ГФ 021 ГОСТ 25129-82* при общей толщине покрытия 55 мкм.
4. Данный лист смотри совместно с листом 52 серии 2.130-1 вып.9 (лист прилагается).
5. Анкер А1, для крепления стойки, заложить в плиту лоджии по месту, смотри деталь 53 серии 2.130-1 вып.9 (лист прилагается).

Изм.	Кол.уч.	Лист	№док.	Подпись	Дата
Разработал		Майтыков			
Проверил		Ананьева			
Н. контр.		Ананьева			

1101-39-1-АС

Строительство двух 40-квартирных жилых домов (Корпус А и Б) в п.Касыма Кайсенова Уланского района

40-квартирный жилой дом Корпус А

Стадия	Лист	Листов
РП	36	

Схема ограждения лоджии
Схема расположения анкера А1 в плите ПК 72.12-8АтVT, ПК36.12-8Та

ТОО "Востокагропромпроект" г.Усть-Каменогорск

Взамен инв. N

Подпись и дата

Инв. N подл.

Деталь установки люка и стремянки входа в чердак

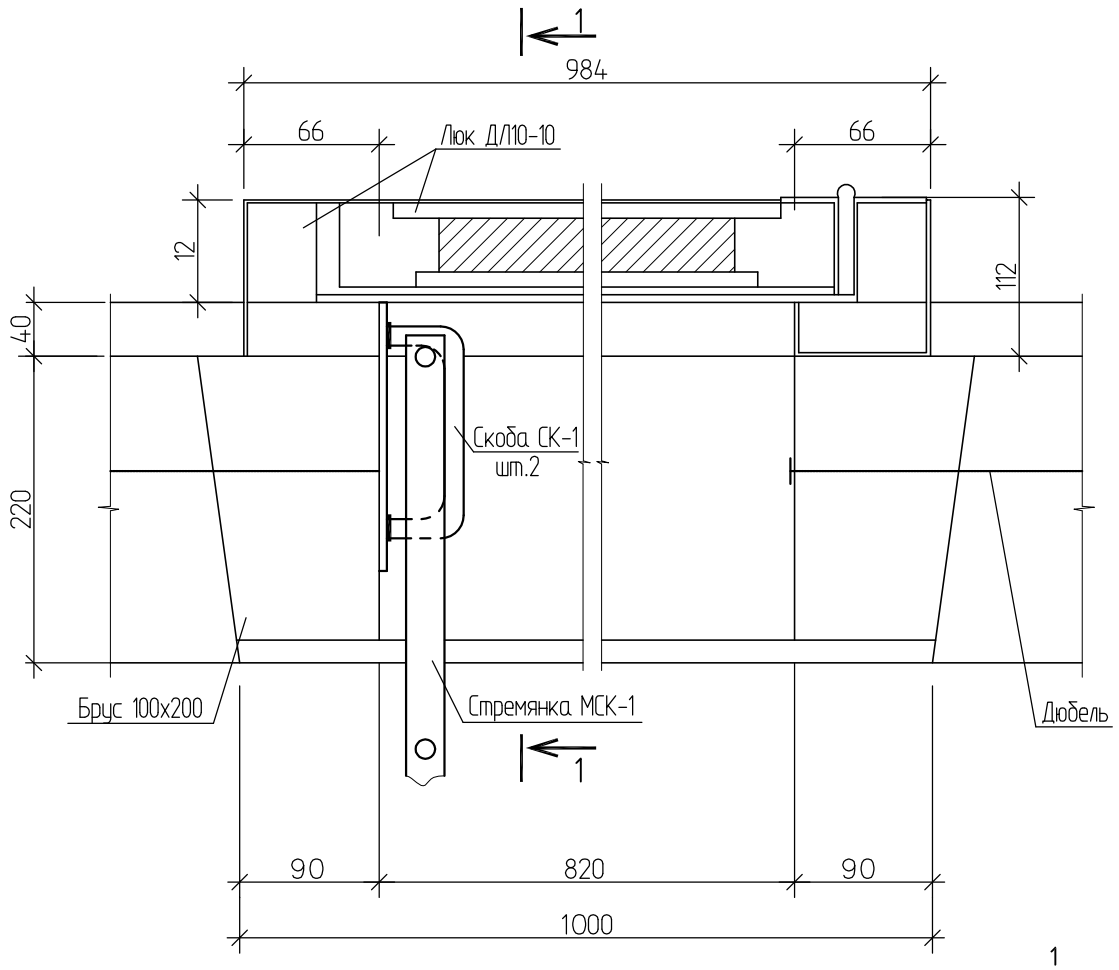

1-1

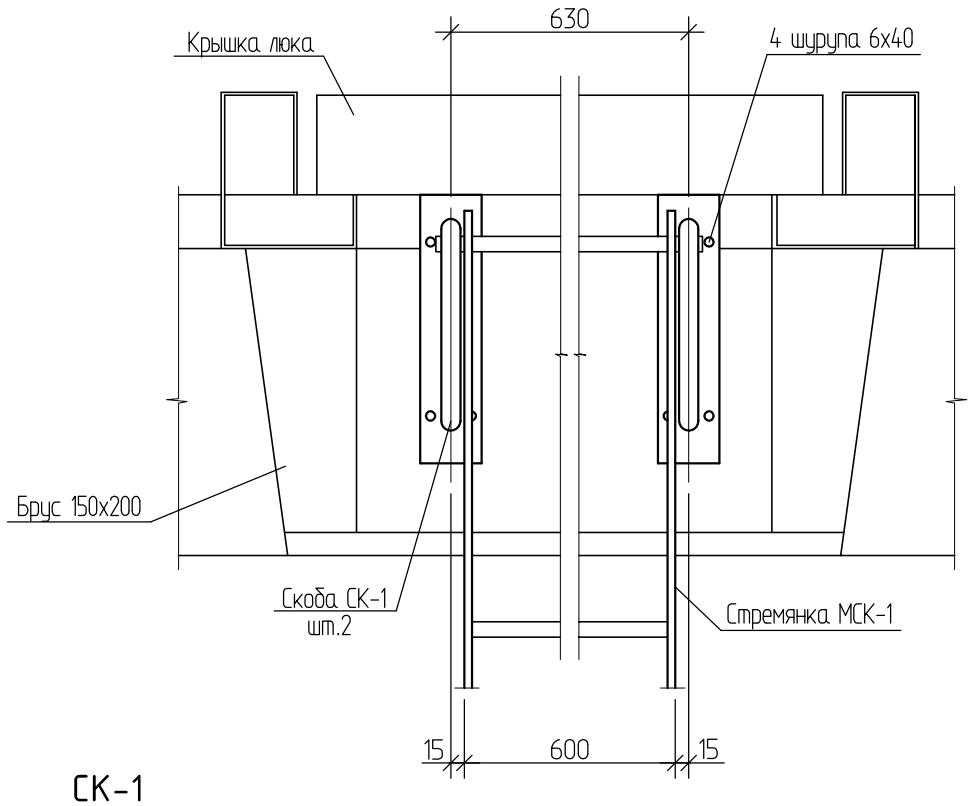

МСК-1

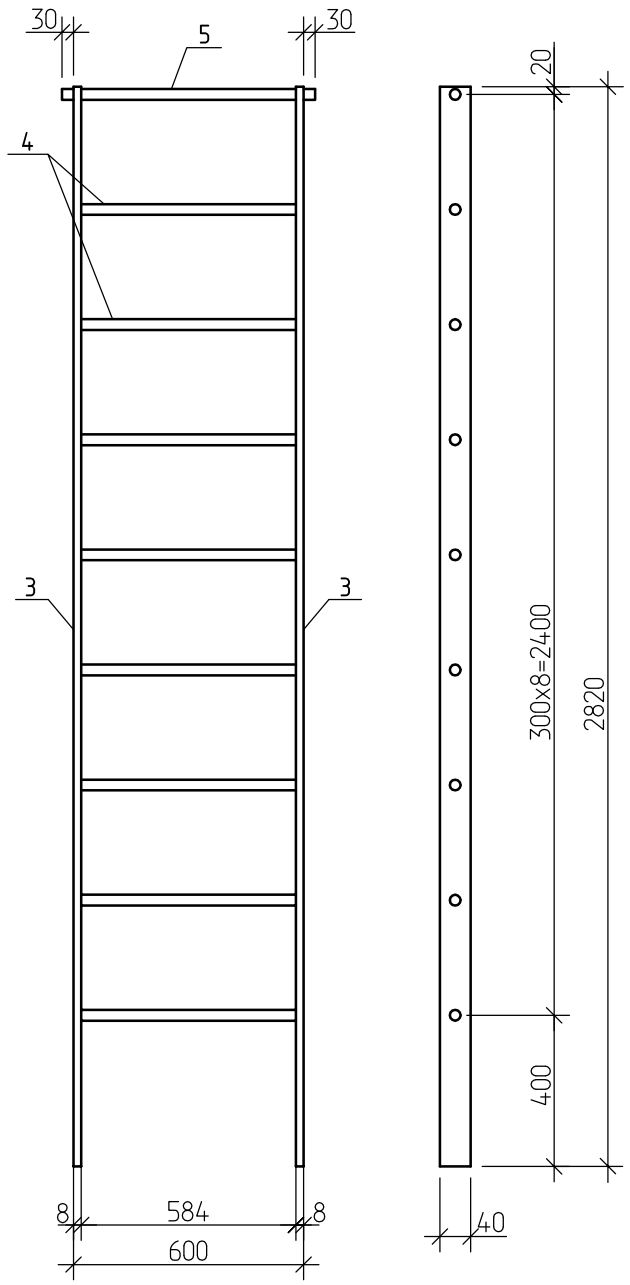

СК-1

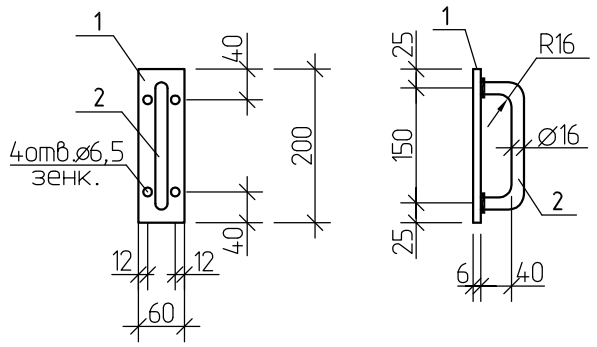

Спецификация на скобу СК-1 и стремянку МСК-1

Поз.	Обозначение	Наименование	Кол.	Примеч.
		СК-1		0.93кг
1		-6х60 ГОСТ 103-2006 L=200	1	0.57кг
2		ø16АI ГОСТ 5781-82* L=230	1	0.36кг
		МСК-1		25.08кг
3		-8х40 ГОСТ 103-2006 L=2820	2	7.08кг
4		ø18АI ГОСТ 5781-82* L=600	8	1.20кг
5		ø18АI ГОСТ 5781-82* L=660	1	1.32кг

1. Все металлические элементы окрасить двумя слоями эмали ПФ-115 по слою грунта ГФ-021.
2. Люк ДЛ 10-10 учтен в спецификации элементов заполнения проемов на листе АС-6.
3. Количество стремянок МСК-1 - 1 шт., скоб СК-1 - 2 шт. на одну блок-секцию.
Количество блок-секций - 2 шт..

Взамен инв. N | Подпись и дата | Инв. N подл.

Изм.	Кол.уч.	Лист	№док.	Подпись	Дата
Разработал		Майтыков			
Проверил		Ананьева			
Н. контр.		Ананьева			

1101-39-1-АС

Строительство двух 40-квартирных жилых домов (Корпус А и Б) в п.Касыма Кайсенова Уланского района

40-квартирный жилой дом Корпус А

Стадия	Лист	Листов
РП	37	

Деталь устройства люка и стремянки входа в чердак

ТОО "Востокагропромпроект" г.Усть-Каменогорск

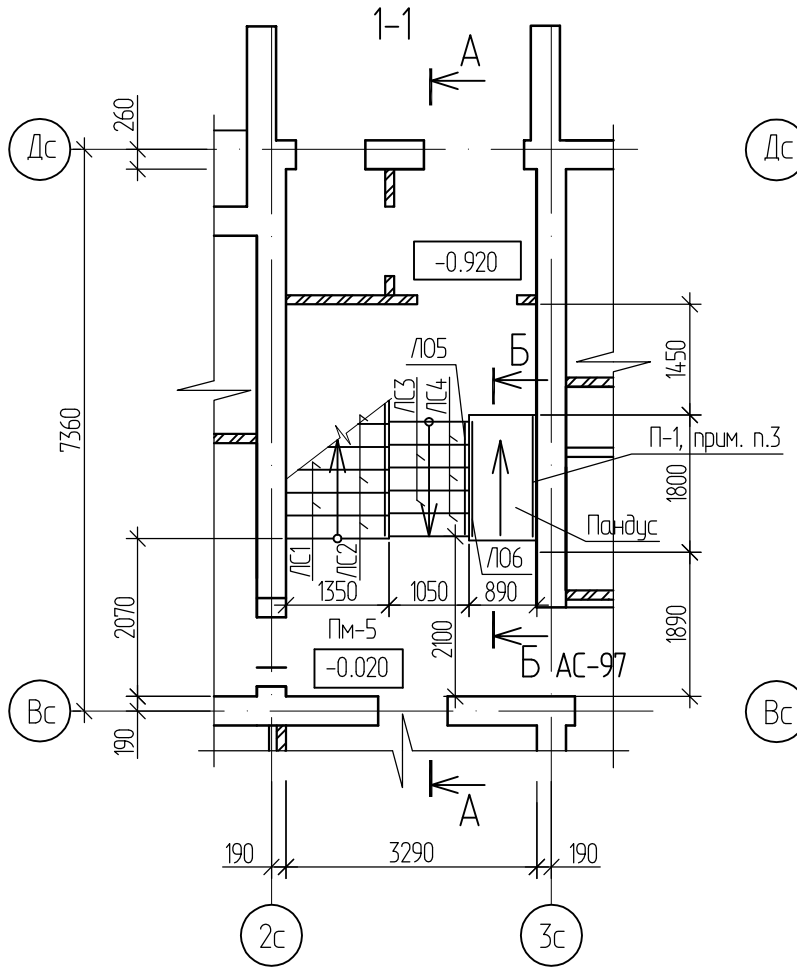

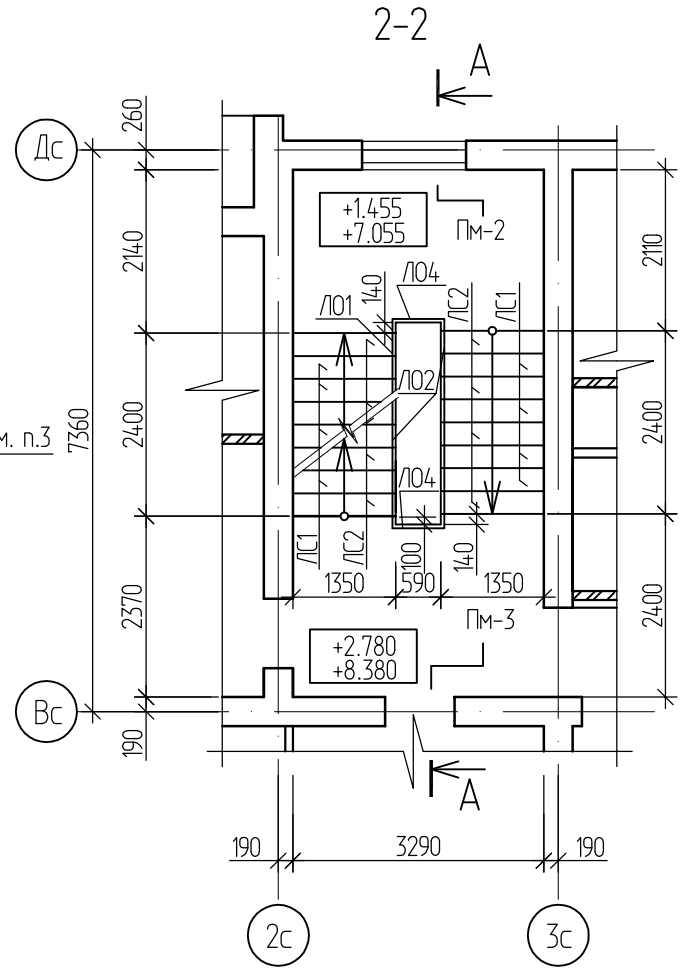

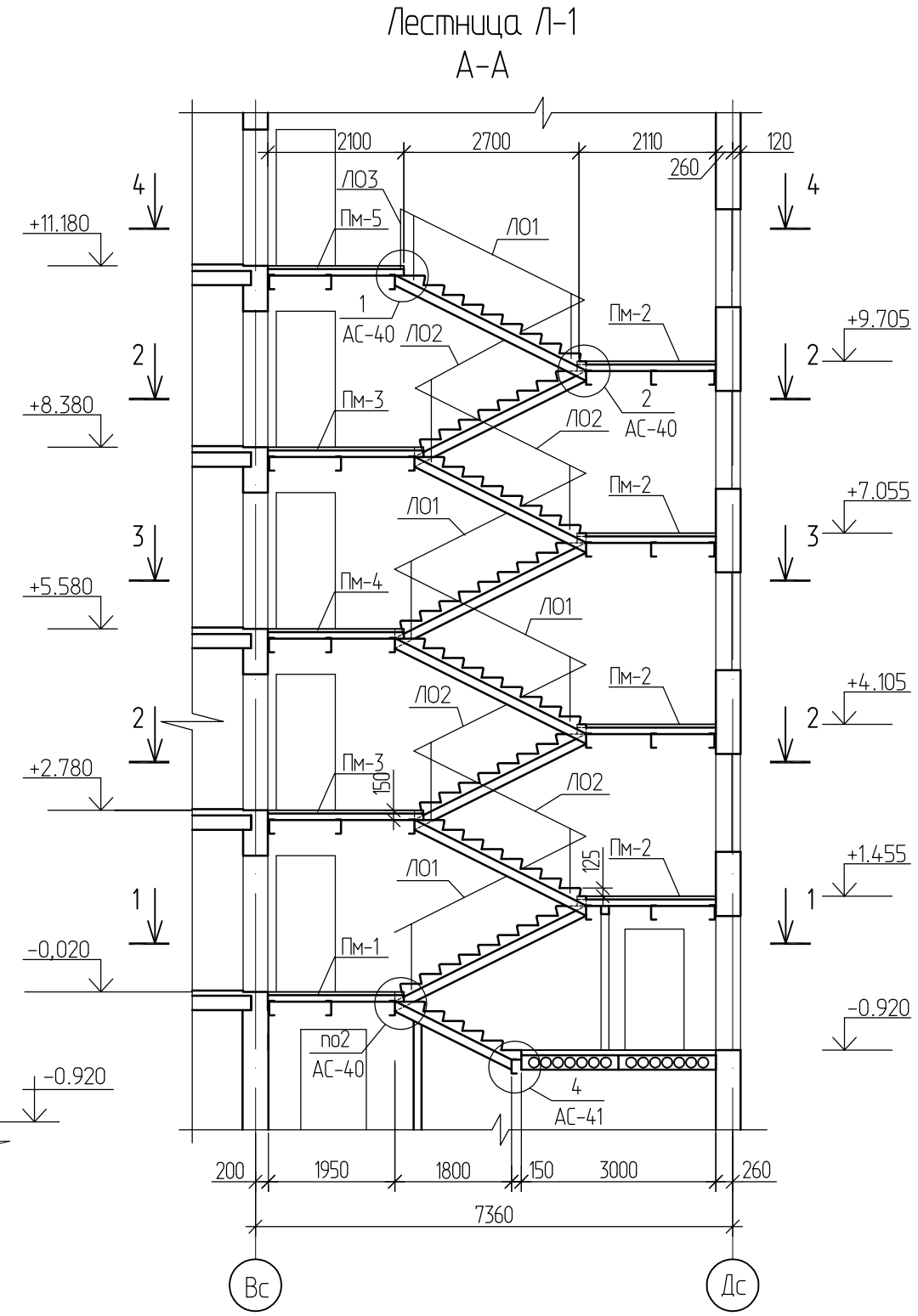

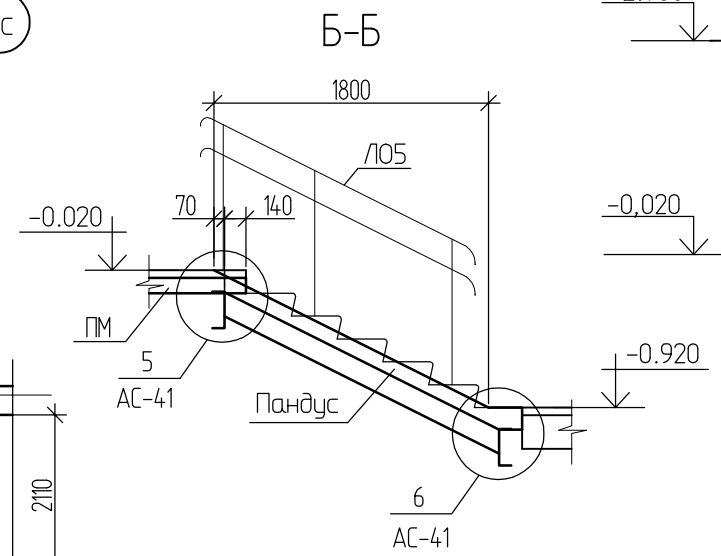

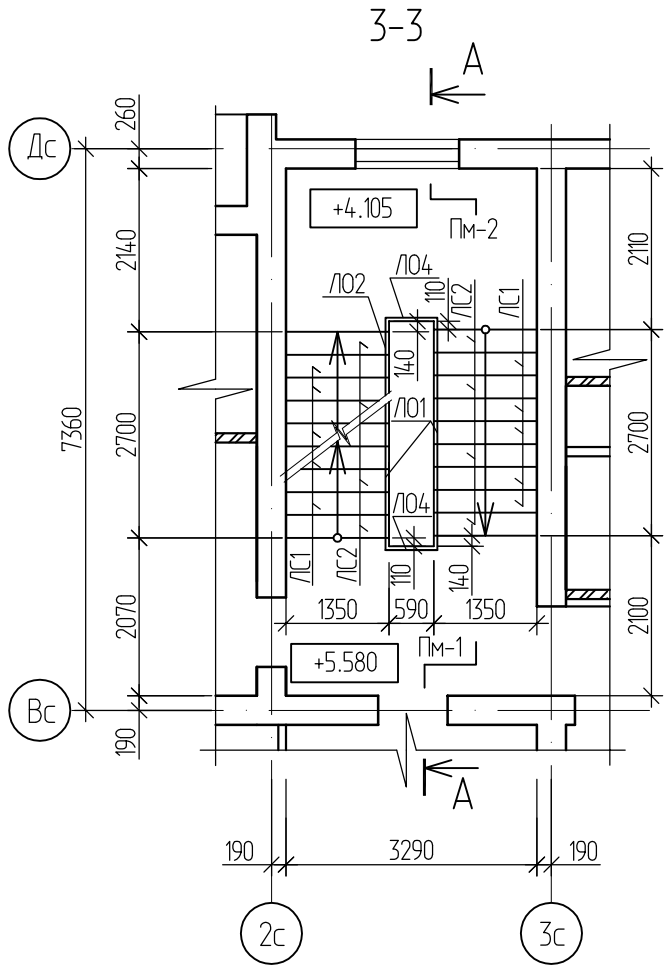

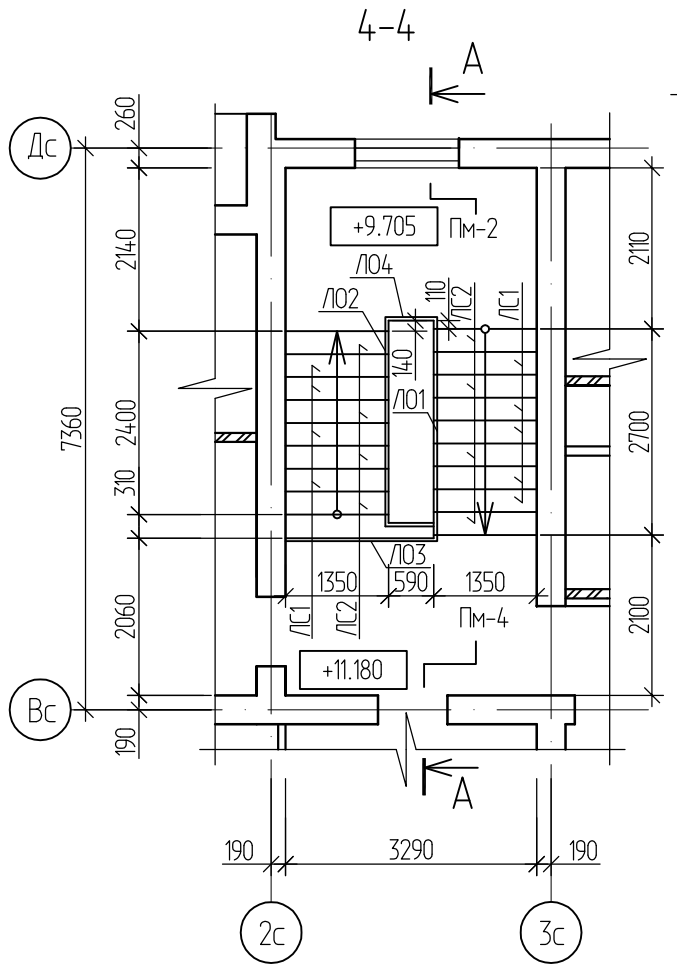

1. Спецификацию элементов лестницы смотри лист АС-40.
2. Вентиляционные каналы по осям "2", "3" условно не показаны.
3. Поручень установить на высоте 0.7 и 0.9 м.

Изм.	Кол.уч.	Лист	№док.	Подпись	Дата	1101-39-1-АС		
						Строительство двух 40-квартирных жилых домов (Корпус А и Б) в п.Касыма Кайсенова Уланского района		
Разработал		Майтыков				40-квартирный жилой дом Корпус А	Стадия	Лист	Листов
Проверил		Ананьева					РП	38	
Н. контр.		Ананьева				Лестница Л-1	ТОО "Востокагропромпроект" г.Усть-Каменогорск		

Взамен инв.N

Подпись и дата

Инв. N подл.

1-1

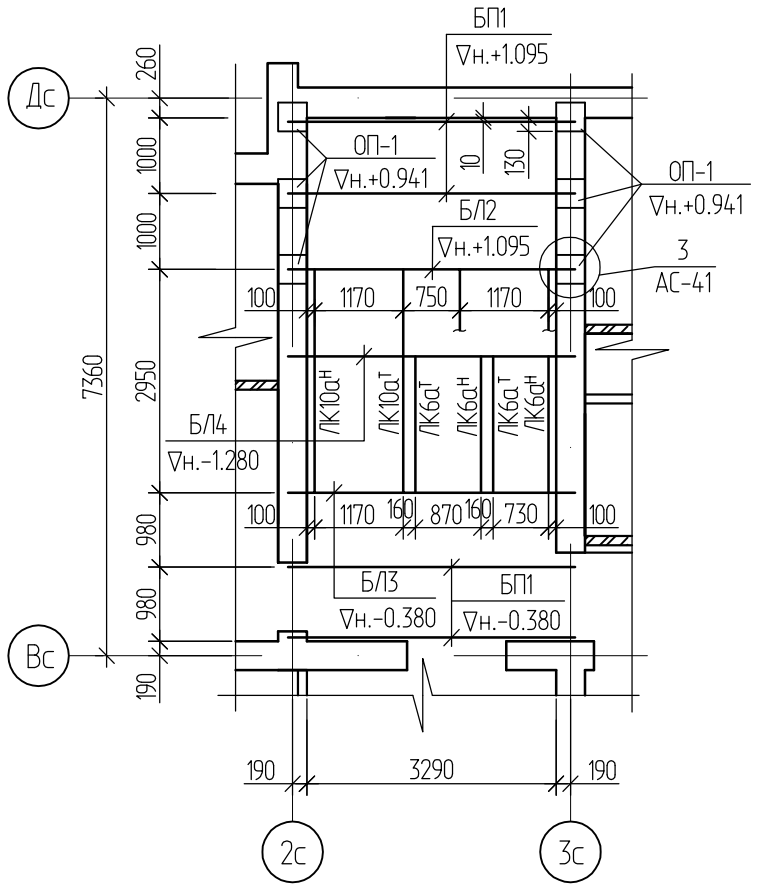

2-2

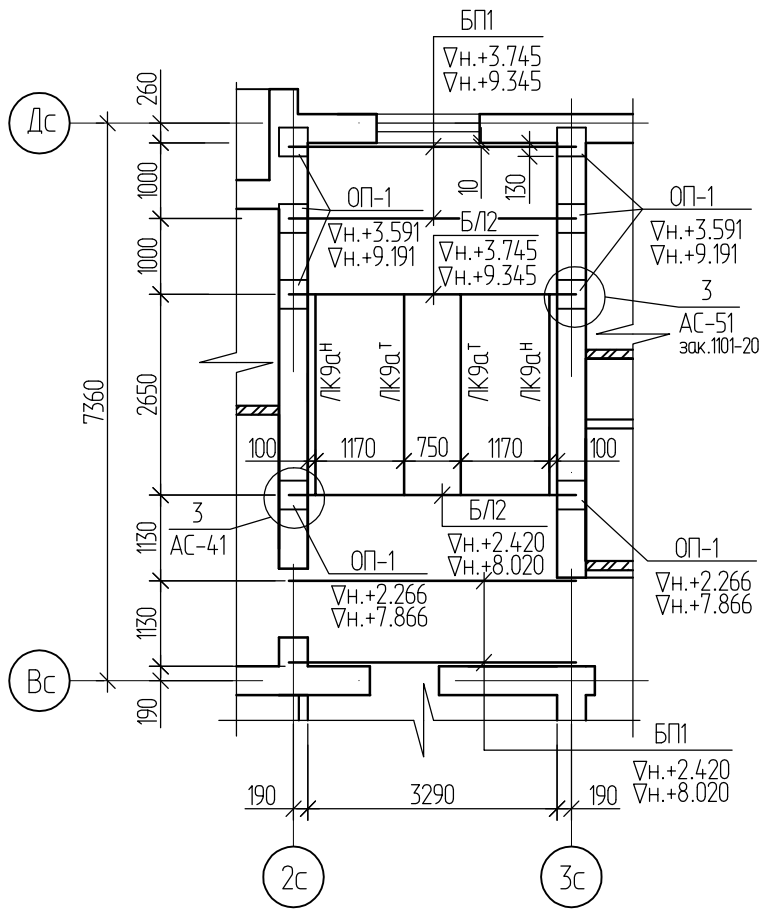

Схема расположения балок и косоуров

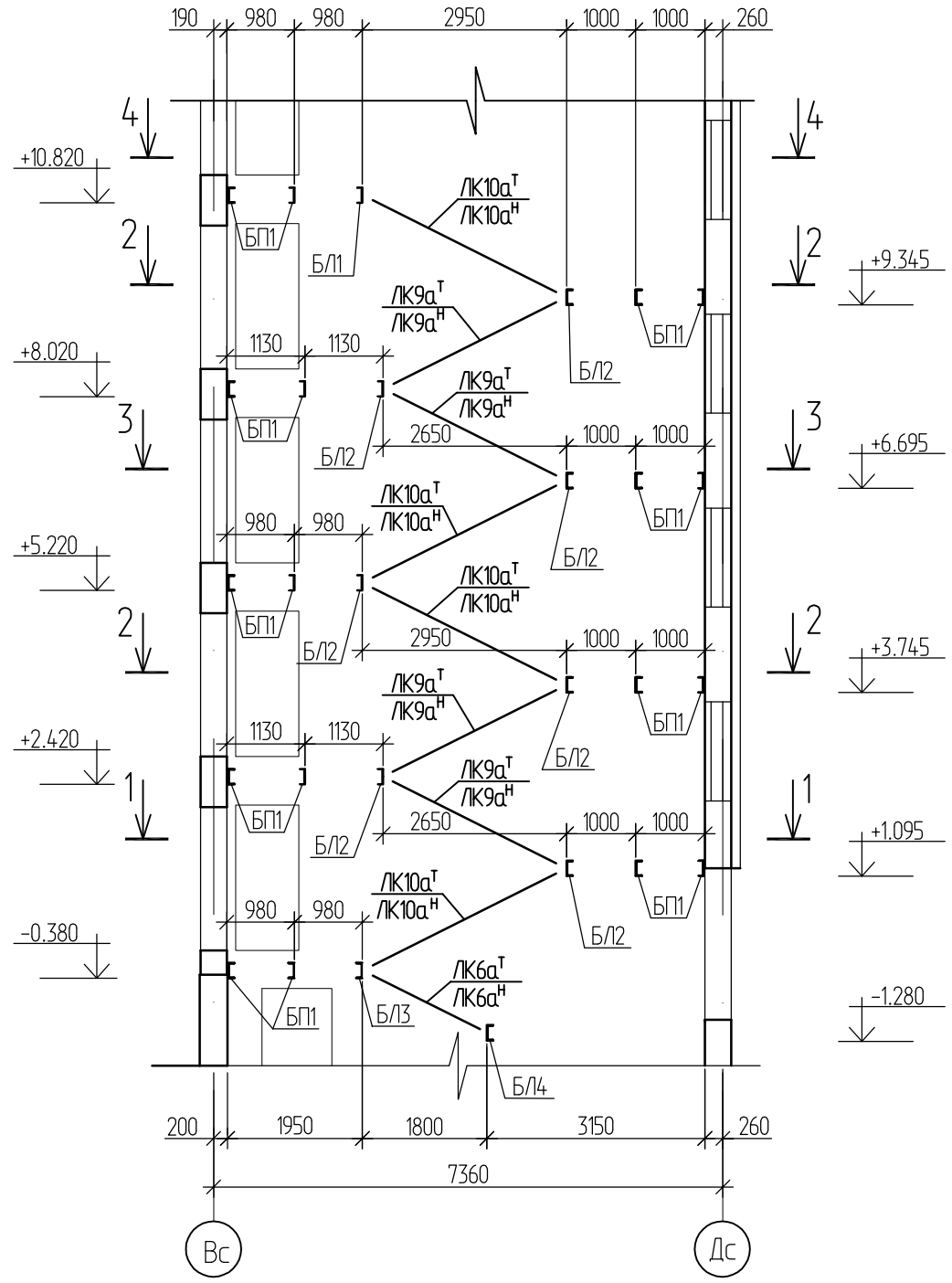

3-3

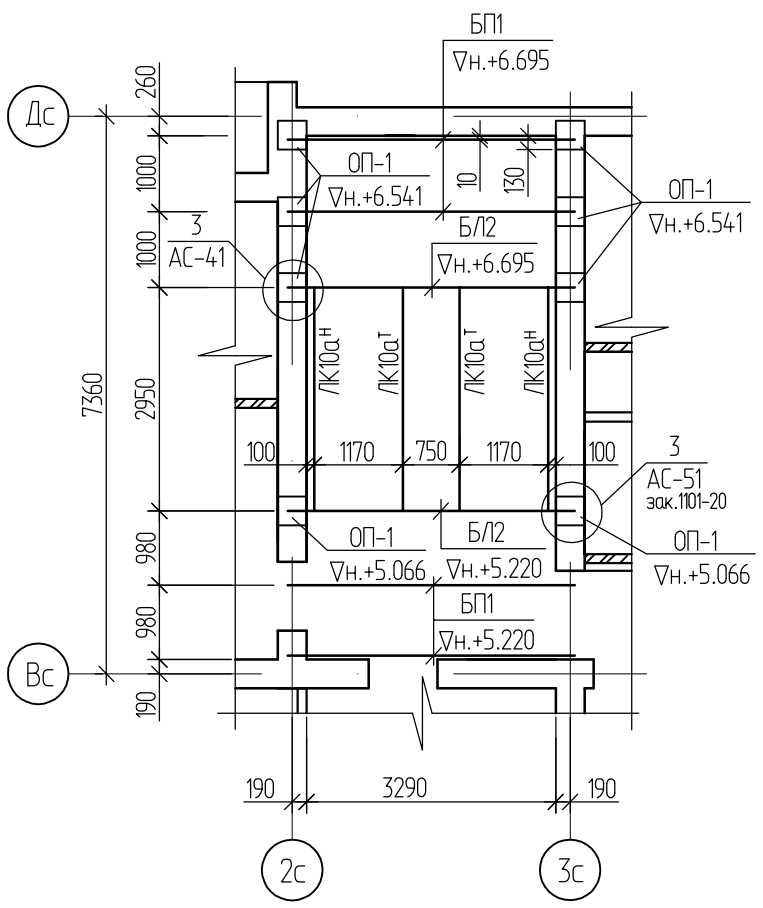

4-4

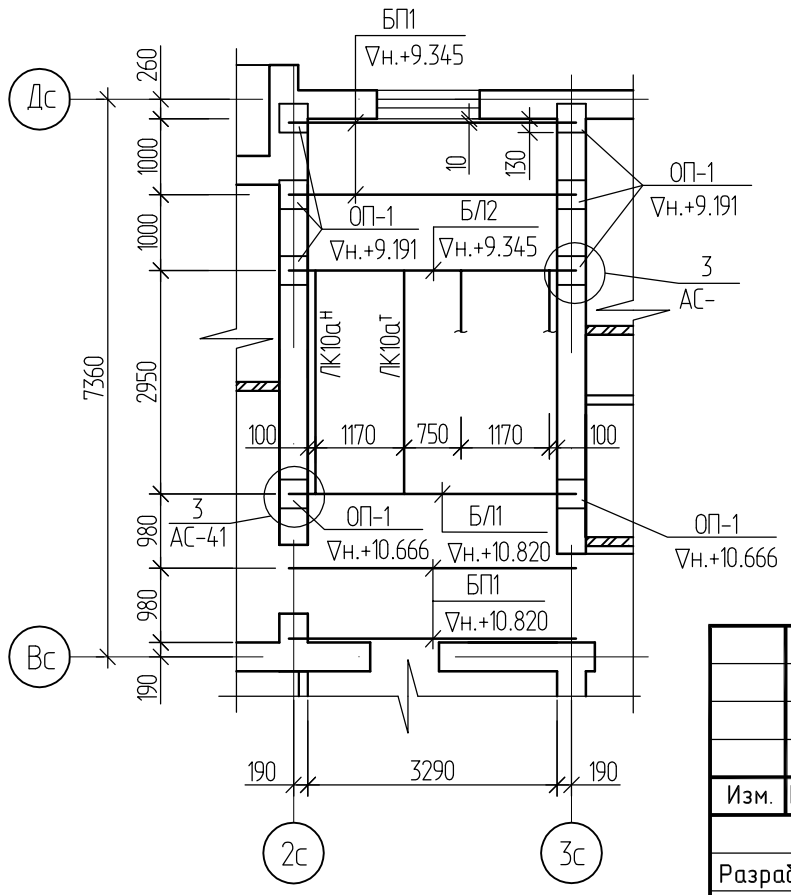

1. Металлические балки и косоуры оштукатурить по сетке, толщиной 30 мм.
2. Спецификацию элементов смотри на листе АС-40.
3. Узлы замаркированные на данном листе смотри лист АС-41.

Изм.	Кол.уч.	Лист	№док.	Подпись	Дата	1101-39-1-АС		
						Строительство двух 40-квартирных жилых домов (Корпус А и Б) в п.Касыма Кайсенова Уланского района		
Разработал	Майтыков					40-квартирный жилой дом Корпус А	Стадия	Лист	Листов
Проверил	Ананьева						РП	39	
Н. контр.	Ананьева					Схема расположения балок и косоуров	ТОО "Востокагропромпроект" г.Усть-Каменогорск		

Взамен инв.N

Подпись и дата

Инв. N подл.

Спецификация элементов лестницы Л-1

Поз.	Обозначение	Наименование	Кол.	Масса ед.,кг.	Примеч.
БЛ1	АС-42	Балка БЛ1	1	106.11	
БЛ2	АС-42	Балка БЛ2	7	89.49	
БЛ3	АС-42	Балка БЛ3	1	89.49	
БЛ4	АС-42	Балка БЛ4	1	89.49	
БП1	АС-42	Балка БП1	18	89.49	
ЛК6а^{Т}	АС-42	Косоур ЛК6а^{Т}	2	29.89	
ЛК6а^{Н}	АС-42	Косоур ЛК6а^{Н}	2	29.89	прим. п.1 АС-42
ЛК9а^{Т}	АС-42	Косоур ЛК9а^{Т}	4	38.68	
ЛК9а^{Н}	АС-42	Косоур ЛК9а^{Н}	4	38.68	прим. п.1 АС-42
ЛК10а^{Т}	АС-42	Косоур ЛК10а^{Т}	4	42.82	
ЛК10а^{Н}	АС-42	Косоур ЛК10а^{Н}	4	42.82	прим. п.1 АС-42
Пм-1	АС-44	Площадка Пм-1	1		
Пм-2	АС-44	Площадка Пм-2	4		
Пм-3	АС-44	Площадка Пм-3	2		
Пм-4	АС-44	Площадка Пм-4	1		
Пм-5	АС-44	Площадка Пм-5	1		
ЛС1	ГОСТ 8717.1-84	Ступень ЛС14	36	145.0	
ЛС2	ГОСТ 8717.1-84	Ступень ЛС14-1л	32	145.0	
ЛС3	ГОСТ 8717.1-84	Ступень ЛС11	2	111.0	
ЛС4	ГОСТ 8717.1-84	Ступень ЛС11-1	3	111.0	
ОП-1	1.869.1-1	Опорная подушка ОП4-4	32	50	
ЛО1	АС-46	Ограждение ЛО1	4	28.62	
ЛО2	АС-46	Ограждение ЛО2	4	26.77	
ЛО3	АС-46	Ограждение ЛО3	1	20.12	
ЛО4	АС-46	Ограждение ЛО4	7	9.42	
ЛО5	АС-47	Ограждение ЛО5	1	18.61	
ЛО6	АС-47	Ограждение ЛО6	1	17.14	
П-1	АС-47	Поручень П-1	2	5.18	
Ум-1	Данный лист	Участок монолитный Ум-1	8		
Ум-2	АС-41	Участок монолитный Ум-2	1		
	АС-41	Пандус	1		
	ГОСТ 103-2006	Соединит. полоса -5х28 L=150	32	0.16	Узел 26 1.450-1 вып.0
	ГОСТ 5781-82	⌀20AI L=330	3	0.81	Крепление ограждения

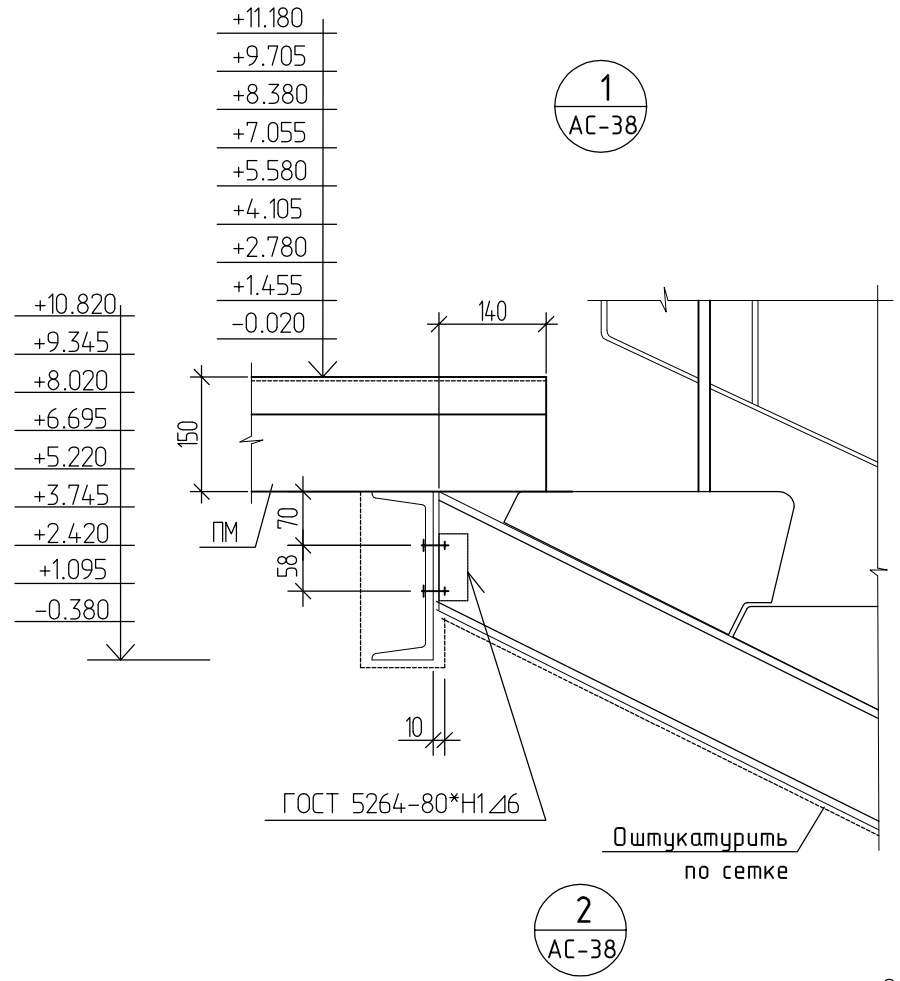

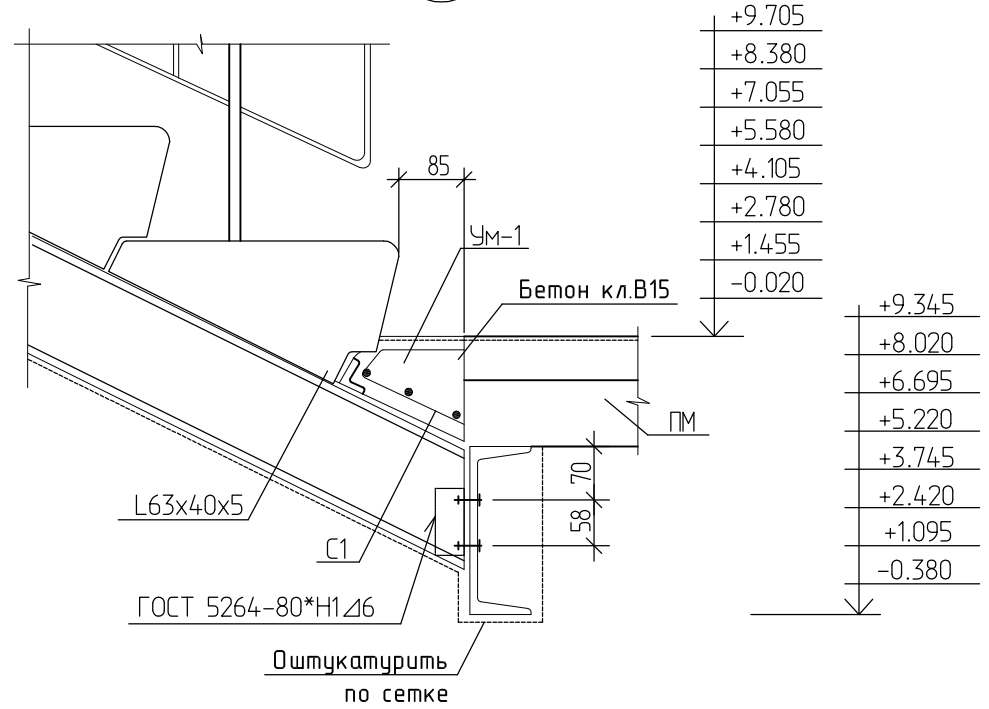

Изм.	Кол.уч.	Лист	№док.	Подпись	Дата
Разработал		Майтыков			
Проверил		Ананьева			
Н. контр.		Ананьева			

1101-39-1-АС

Строительство двух 40-квартирных жилых домов (Корпус А и Б) в п.Касыма Кайсенова Уланского района

40-квартирный жилой дом Корпус А

Стадия	Лист	Листов
РП	40	

Узел 1, 2. Спецификация элементов лестницы Л-1

ТОО "Востокагропромпроект" г.Усть-Каменогорск

Взамен инв. №

Подпись и дата

Инв. № подл.

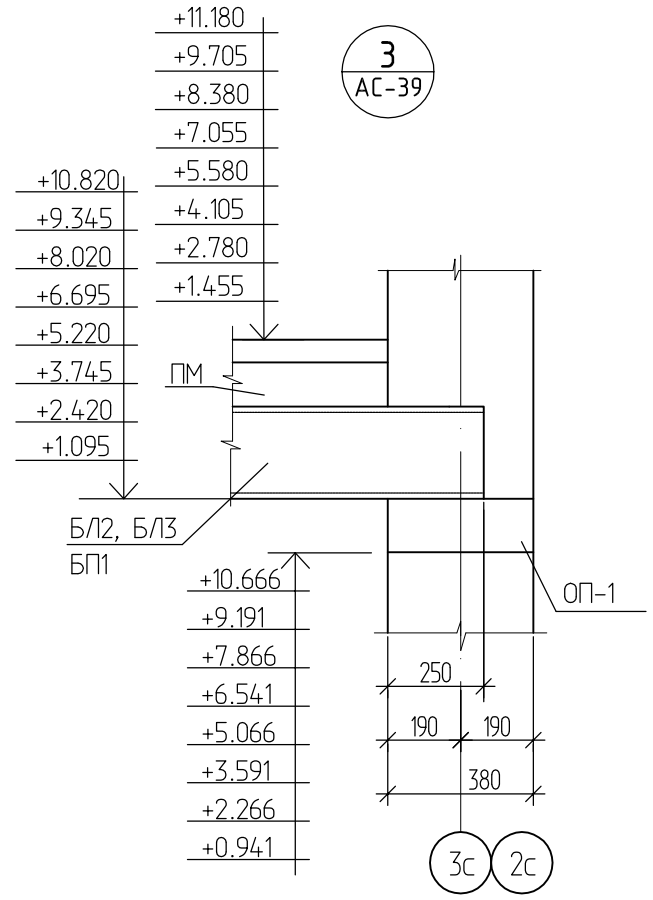

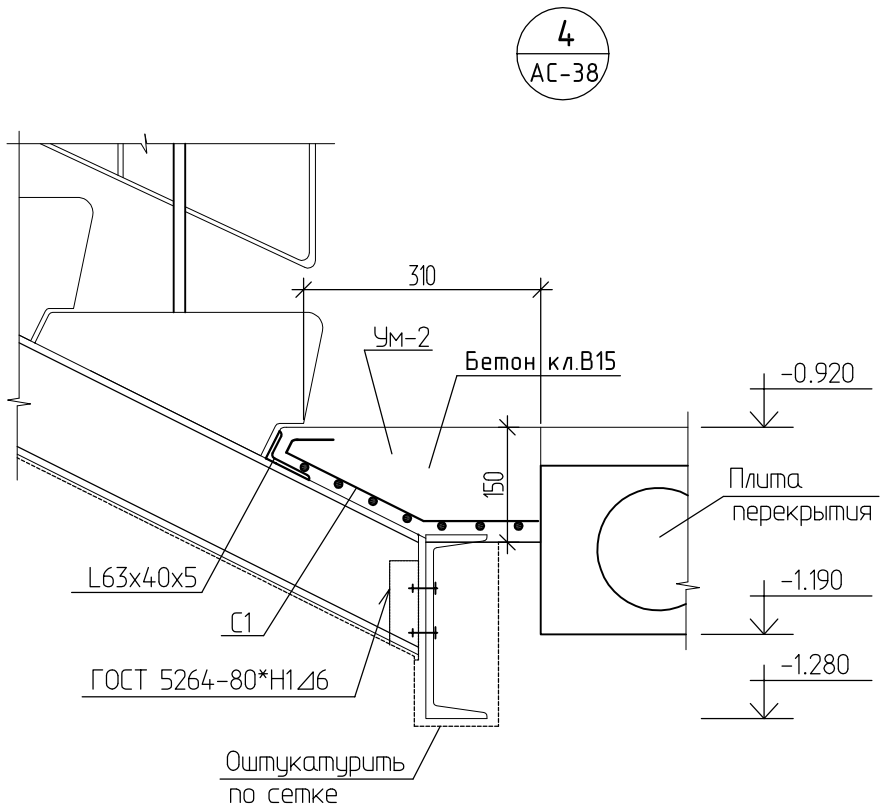

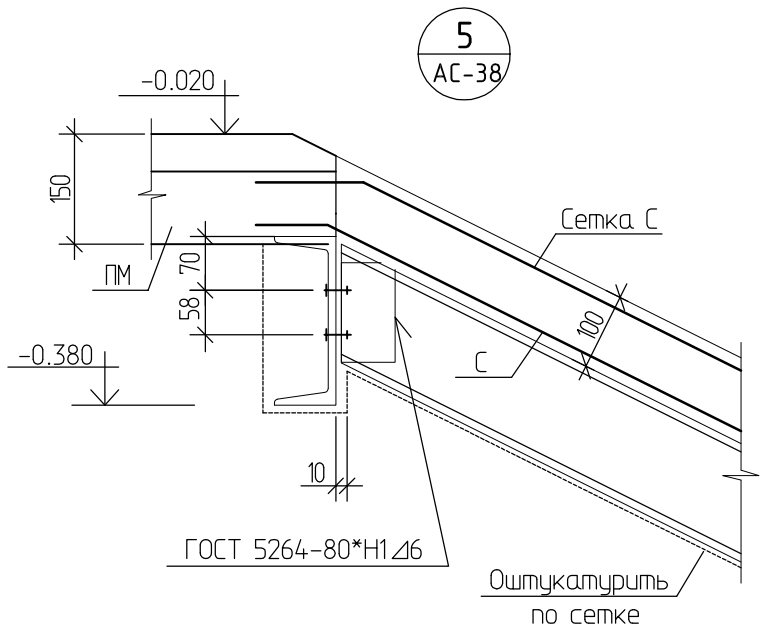

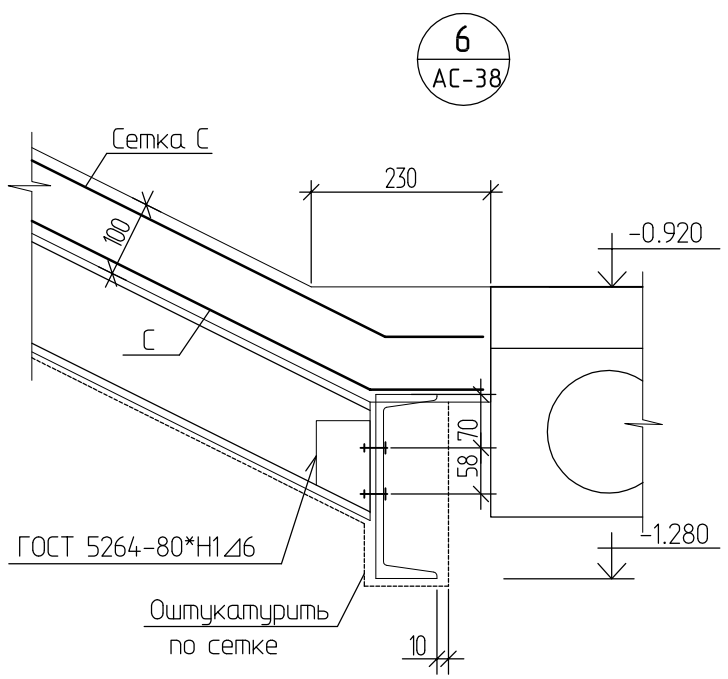

Спецификация элементов Ум-1, Ум-2, пандуса

Поз.	Обозначение	Наименование	Кол.	Масса ед. кг	Примеч.
		Ум-1			
1	ГОСТ 8510-86*	L63x40x5 L=1350	1	5.28	
2	Данный лист	Сетка С-1	1	3.91	
		Материалы: Бетон кл.В15	0.01		$м^3$
		Ум-2			
1	ГОСТ 8510-86*	L63x40x5 L=1050	1	4.11	
2	Данный лист	Сетка С-2	1	7.00	
		Материалы: Бетон кл.В15	0.04		$м^3$
		Пандус			
С	ГОСТ 23279-2012	$4С\ \frac{5Вр1-200}{5Вр1-150}\ 85x225\ \frac{75}{25}$	2	3.70	
		Материалы: Бетон кл.В15	0.20		$м^3$
		Сетка С-1		3.91	
1	ГОСТ 5781-82*	⌀12 AIII L=1320	3	1.17	3.51
2	ГОСТ 5781-82*	⌀6 AI L=210	8	0.05	0.4
		Сетка С-2		7.0	
1	ГОСТ 5781-82*	⌀12 AIII L=1020	7	0.91	6.37
2	ГОСТ 5781-82*	⌀6 AI L=420	7	0.09	0.63

С-1, С-2

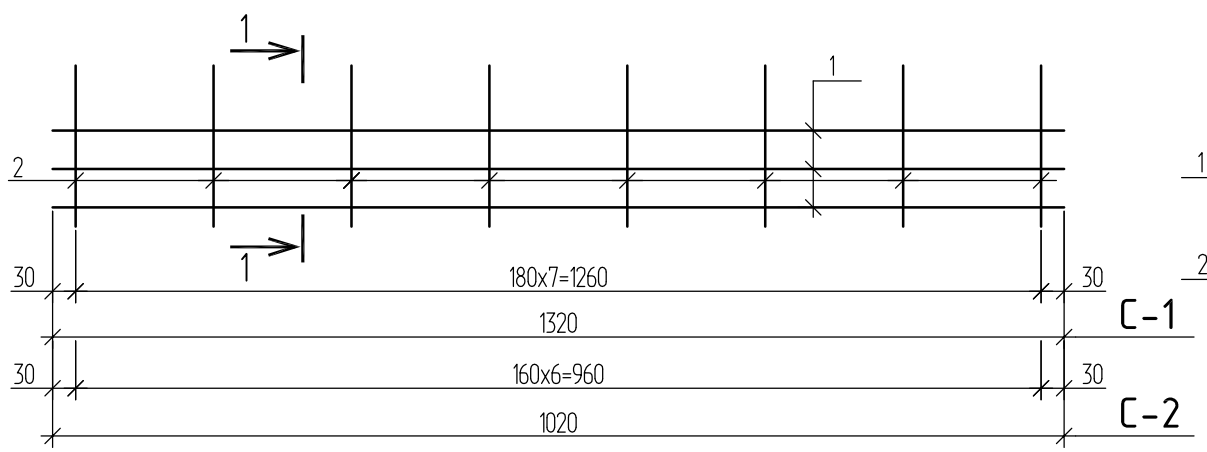

2-2

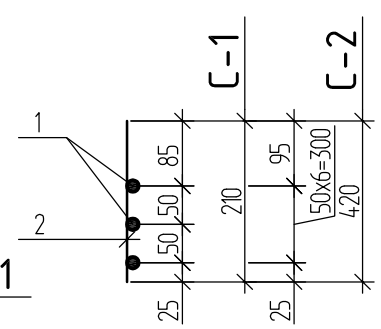

Изм.	Кол.уч.	Лист	№док.	Подпись	Дата
Разработал		Майтыков			
Проверил		Ананьева			
Н. контр.		Ананьева			

1101-39-1-АС

Строительство двух 40-квартирных жилых домов (Корпус А и Б) в п.Касыма Кайсенова Уланского района

40-квартирный жилой дом
Корпус А

Стадия	Лист	Листов
РП	41	

Узел 3 ÷ 6. Сетка С-1, С-2
Спецификация элементов Ум-1
Ум-2, пандуса

ТОО "Востокагропромпроект" г.Усть-Каменогорск

Взамен инв. №

Подпись и дата

Инв. № подл.

БЛ1

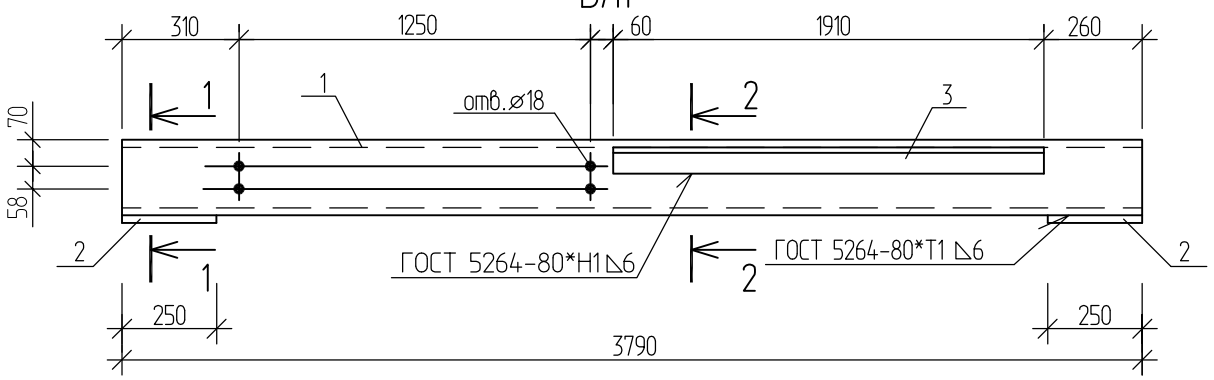

БП1

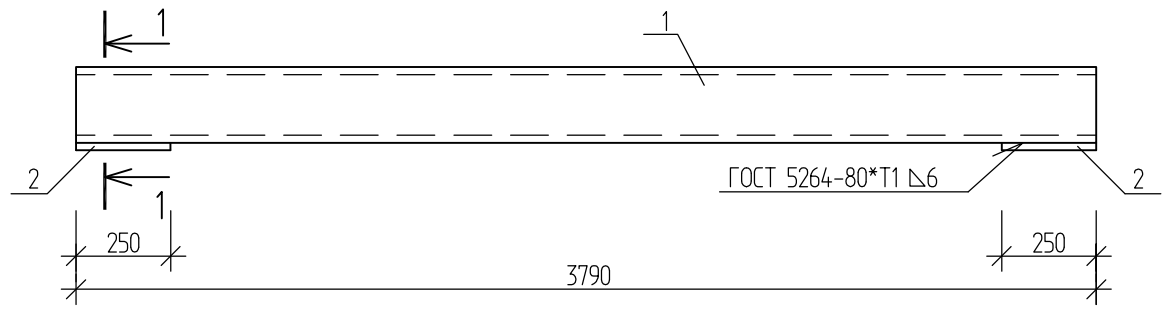

БЛ2

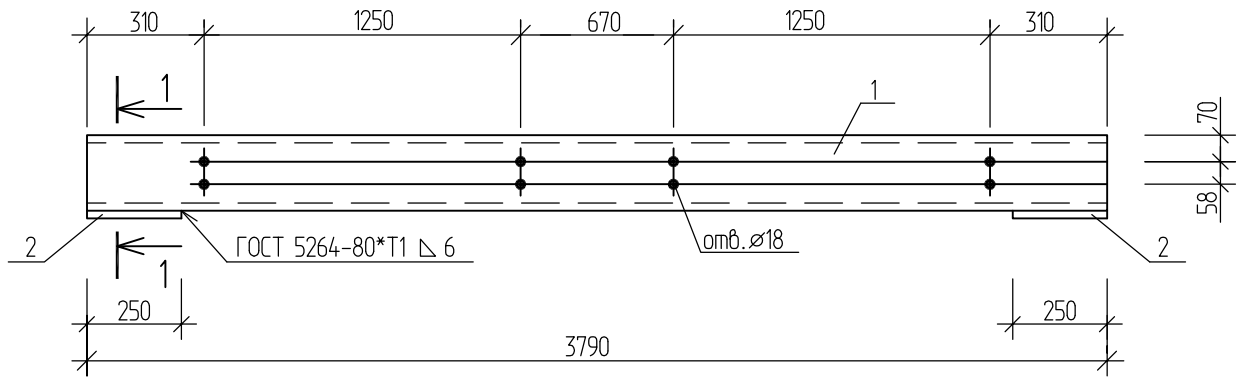

ЛК6а^{Т}

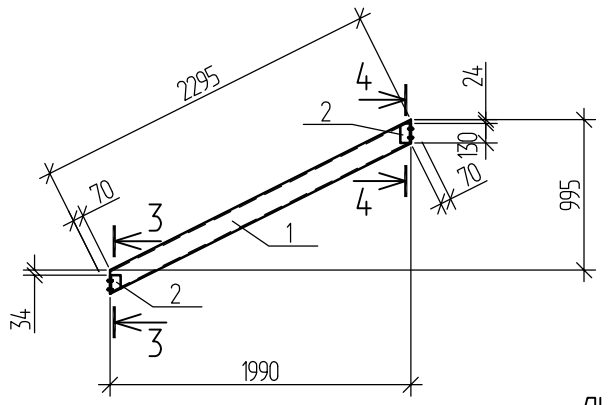

ЛК9а^{Т}

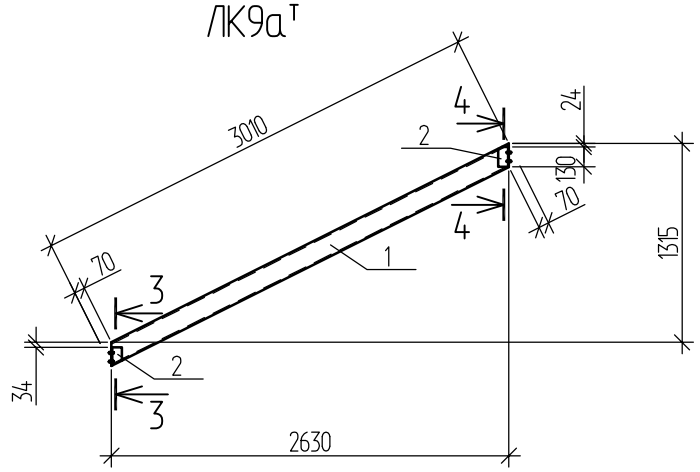

БЛ3

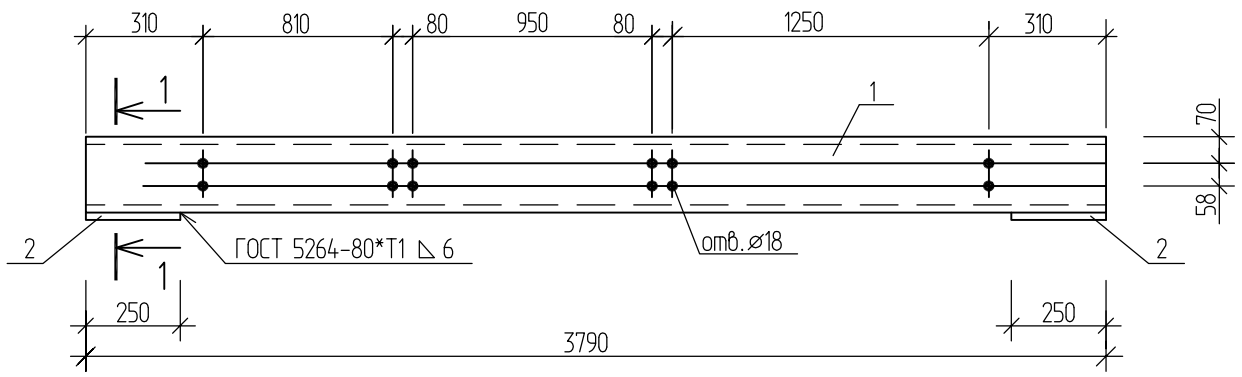

ЛК10а^{Т}

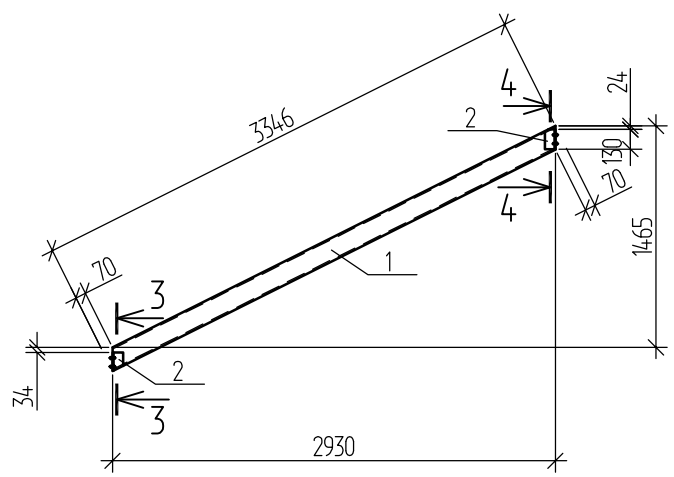

БЛ4

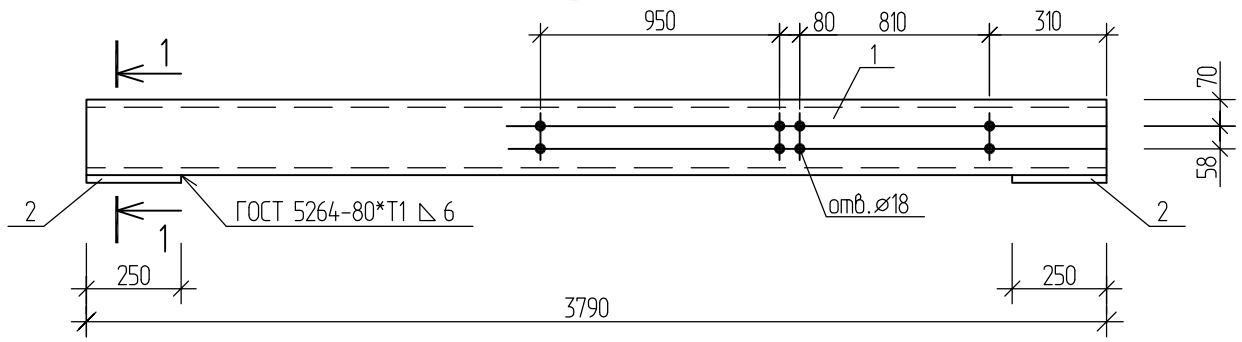

1. Косоуры марки ЛК6а^{Н}, ЛК9а^{Н}, ЛК10а^{Н} готовить обратно чертежу ЛК6а^{Т}, ЛК9а^{Т}, ЛК10а^{Т}.
2. Данный лист смотри совместно с листами АС-43.

1-1

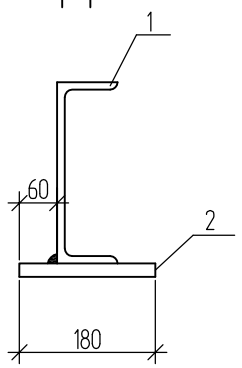

2-2

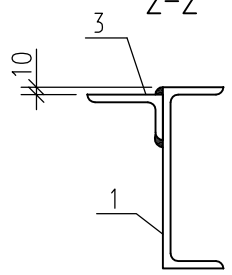

3-3

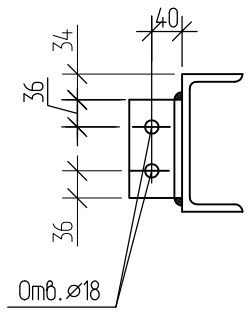

4-4

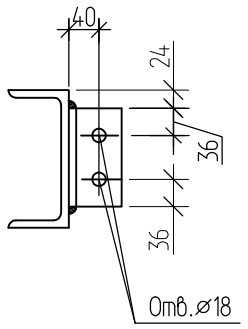

Изм.	Кол.уч.	Лист	№док.	Подпись	Дата	1101-39-1-АС		
						Строительство двух 40-квартирных жилых домов (Корпус А и Б) в п.Касыма Кайсенова Уланского района		
Разработал		Майтыков		Майт		40-квартирный жилой дом Корпус А	Стадия	Лист	Листов
Проверил		Ананьева					РП	42	
Н. контр.		Ананьева				Балка БЛ1 ÷ БЛ4, БП1. Косоур ЛК6а^{Т}, ЛК9а^{Т}, ЛК10а^{Т}	ТОО "Востокагропромпроект" г.Усть-Каменогорск	

Взамен инв.N

Подпись и дата

Инв. N подл.

Крепление ограждения верхней площадки

к стене

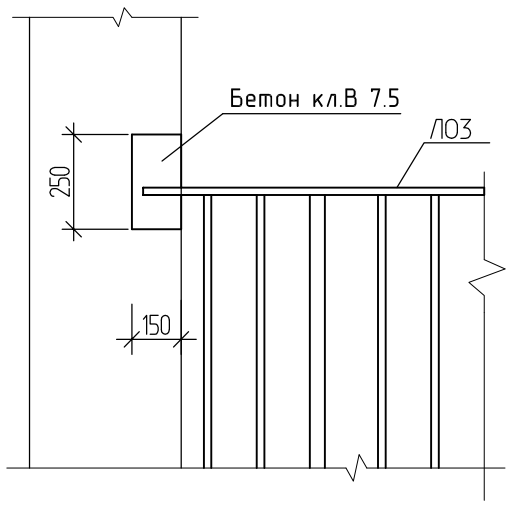

к площадке

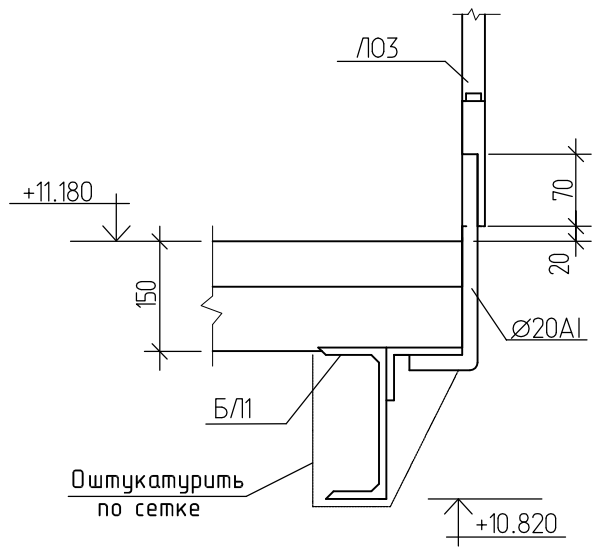

Спецификация элементов балок и косоуров

Поз.	Обозначение	Наименование	Кол.	Масса ед.,кг.	Примеч.
		БЛ 1		106.11	
1	ГОСТ 8240-97	[22У ℓ=3790	1	79.59	
2	ГОСТ 103-2006	-14х180 ℓ=250	2	4.95	
3	ГОСТ 8510-86*	∟ 100х63х7 ℓ=1910	1	16.62	
		БЛ2, БЛ3, БЛ4		89.49	
1	ГОСТ 8240-97	[22У ℓ=3790	1	79.59	
2	ГОСТ 103-2006	-14х180 ℓ=250	2	4.95	
		БП1		89.49	
1	ГОСТ 8240-97	[22У ℓ=3790	1	79.59	
2	ГОСТ 103-2006	-14х180 ℓ=250	2	4.95	
		ЛК6а^{Т}, ЛК6а^{Н}		29.89	
1	ГОСТ 8240-97	[14У ℓ=2295	1	28.23	
2	ГОСТ 8509-93	∟ 70х6 ℓ=130	2	0.83	
		ЛК9а^{Т}, ЛК9а^{Н}		38.68	
1	ГОСТ 8240-97	[14У ℓ=3010	1	37.02	
2	ГОСТ 8509-93	∟ 70х6 ℓ=130	2	0.83	
		ЛК10а^{Т}, ЛК10а^{Н}		42.82	
1	ГОСТ 8240-97	[14У ℓ=3346	1	41.16	
2	ГОСТ 8509-93	∟ 70х6 ℓ=130	2	0.83	

1. Косоуры марки ЛК6а, ЛК9а, ЛК10а отличаются от косоуров ЛК6, ЛК9, ЛК10 по серии 1.450-1 вып.0 длиной горизонтальной проекции.
2. Данный лист смотри совместно с листом АС-42.

Изм.	Кол.уч.	Лист	№док.	Подпись	Дата
Разработал		Майтыков		Майту	
Проверил		Ананьева			
Н. контр.		Ананьева			

1101-39-1-АС

Строительство двух 40-квартирных жилых домов (Корпус А и Б) в п.Касыма Кайсенова Уланского района

40-квартирный жилой дом Корпус А

Стадия	Лист	Листов
РП	43	

Крепление ограждения верхней площадки. Спецификация элементов балок и косоуров

ТОО "Востокагропромпроект" г.Усть-Каменогорск

Взамен инв.N | Подпись и дата | Инв. N подл.

Пм-1

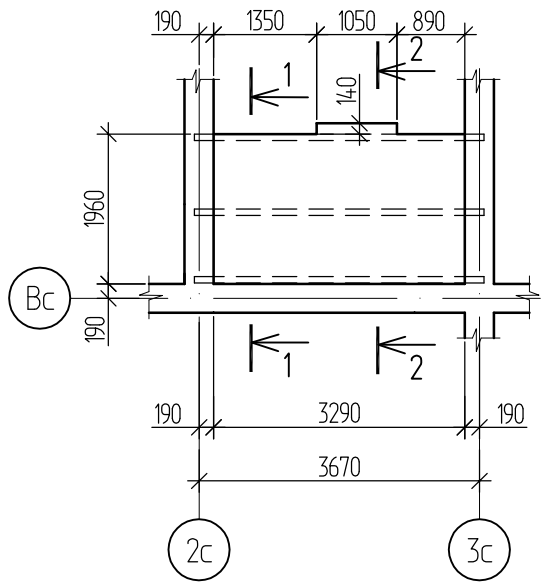

Пм-2

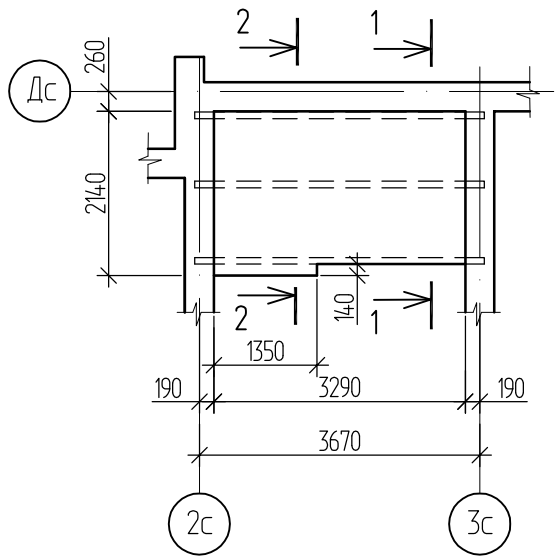

1-1

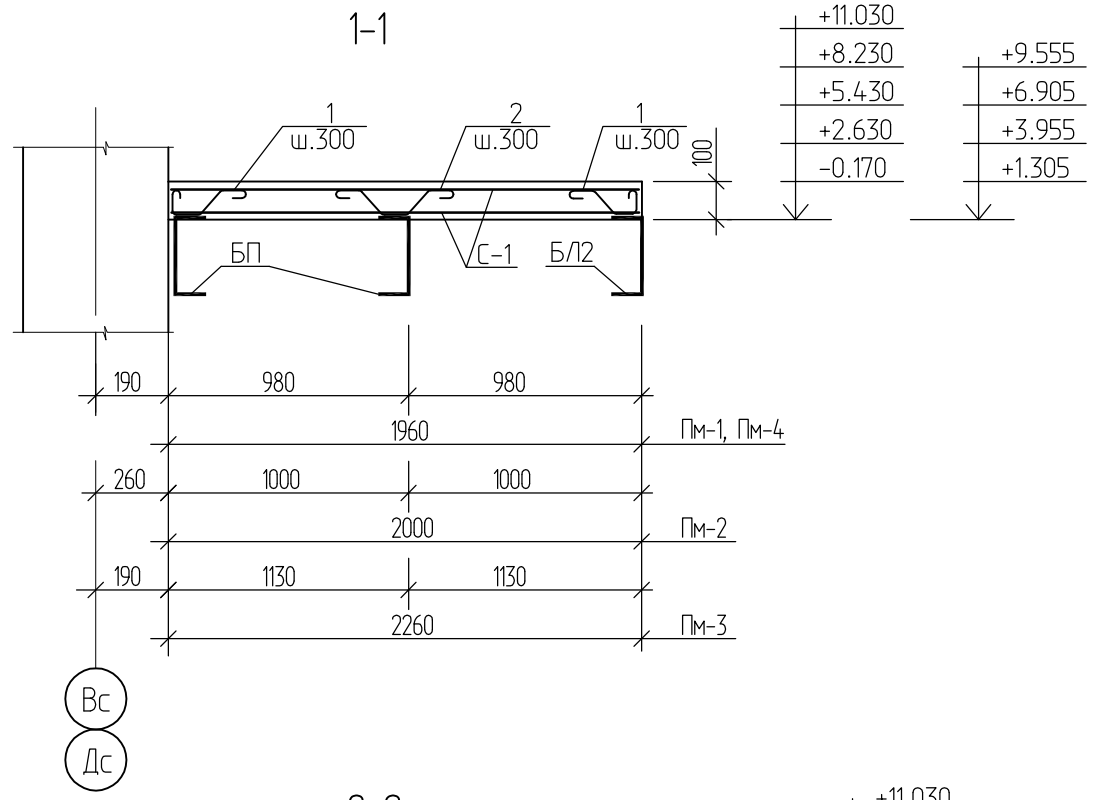

Пм-3

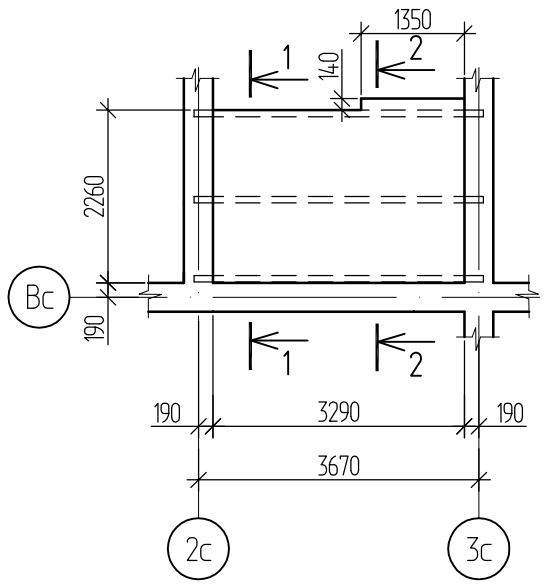

Пм-4

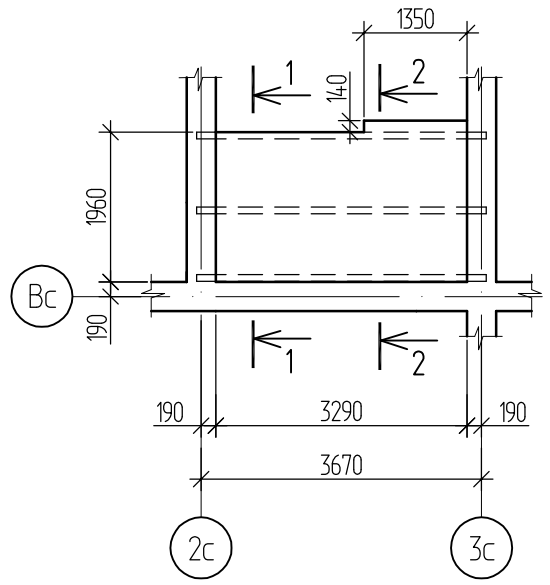

2-2

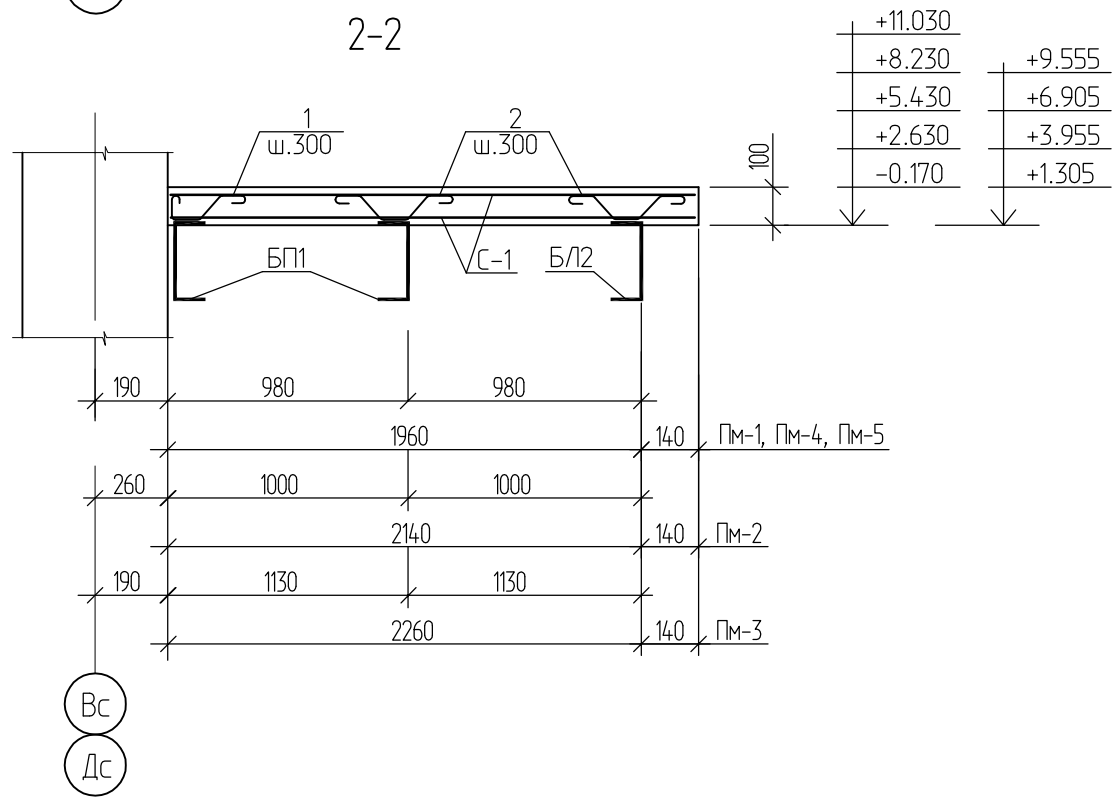

Пм-5

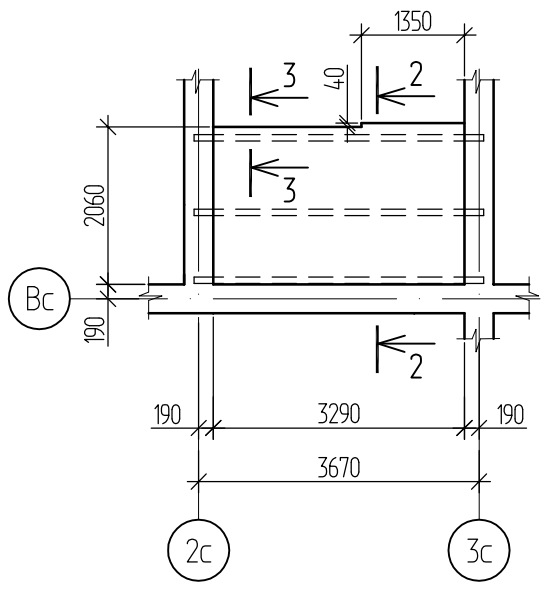

3-3

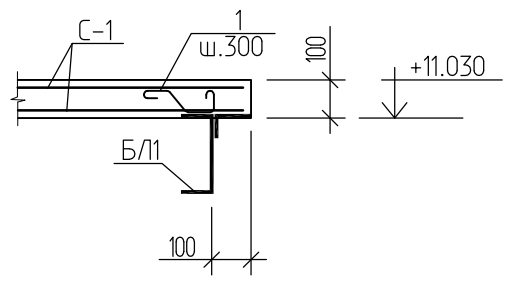

1. Данный лист смотри совместно с листом АС-38.
2. Спецификацию элементов площадок смотри на листе АС-45.

Изм.	Кол.уч.	Лист	№док.	Подпись	Дата
Разработал		Майтыков			
Проверил		Ананьева			
Н. контр.		Ананьева			

1101-39-1-АС

Строительство двух 40-квартирных жилых домов (Корпус А и Б) в п.Касыма Кайсенова Уланского района

40-квартирный жилой дом
Корпус А

Стадия	Лист	Листов
РП	44	

Площадка Пм-1 ÷ Пм-5

ТОО "Востокагропромпроект" г.Усть-Каменогорск

Взамен инв. №

Подпись и дата

Инв. № подл.

Спецификация элементов площадок ПМ-1 ÷ Пм-5

Поз.	Обозначение	Наименование	Кол.	Масса ед. кг	Примеч.
		Пм-1			
С-1	ГОСТ 23279-2012	4С $\frac{5Вр1-100}{5Вр1-100}$ 205х325	2	19.57	прим. п.1
1	ГОСТ 5781-82*	⌀6А I ℓ=400	18	0.09	см. вед. дет.
2	ГОСТ 5781-82*	⌀6А I ℓ=600	15	0.13	см. вед. дет.
		Материалы: Бетон кл.В15	0.66		$м^3$
		Пм-2			
С-1	ГОСТ 23279-2012	4С $\frac{5Вр1-100}{5Вр1-100}$ 210х325 $\frac{25}{50}$	2	19.81	прим. п.1
1	ГОСТ 5781-82*	⌀6А I ℓ=400	17	0.09	см. вед. дет.
2	ГОСТ 5781-82*	⌀6А I ℓ=600	16	0.13	см. вед. дет.
		Материалы: Бетон кл.В15	0.68		$м^3$
		Пм-3			
С-1	ГОСТ 23279-2012	4С $\frac{5Вр1-100}{5Вр1-100}$ 235х325	2	22.40	прим. п.1
1	ГОСТ 5781-82*	⌀6А I ℓ=400	17	0.09	см. вед. дет.
2	ГОСТ 5781-82*	⌀6А I ℓ=600	16	0.13	см. вед. дет.
		Материалы: Бетон кл.В15	0.76		$м^3$
		Пм-4			
С-1	ГОСТ 23279-2012	4С $\frac{5Вр1-100}{5Вр1-100}$ 205х325	2	19.57	прим. п.1
1	ГОСТ 5781-82*	⌀6А I ℓ=400	17	0.09	см. вед. дет.
2	ГОСТ 5781-82*	⌀6А I ℓ=600	16	0.13	см. вед. дет.
		Материалы: Бетон кл.В15	0.67		$м^3$
		Пм-5			
С-1	ГОСТ 23279-2012	4С $\frac{5Вр1-100}{5Вр1-100}$ 205х325	2	19.57	прим. п.1
1	ГОСТ 5781-82*	⌀6А I ℓ=400	17	0.09	см. вед. дет.
2	ГОСТ 5781-82*	⌀6А I ℓ=600	16	0.13	см. вед. дет.
		Материалы: Бетон кл.В15	0.69		$м^3$

Ведомость расхода стали на элемент, кг

Марка элемента	Изделия арматурные									Всего
	Арматура класса						Прокат марки			
	А III		А I		Вр-1		С235			
	ГОСТ 5781-82*		ГОСТ 5781-82*		ГОСТ 6727-80*		ГОСТ 8510-86*			
	⌀12	Итого	⌀6	Итого	⌀5	Итого	L63х L40х5		Итого	
Пм-1	-	-	3.57	3.57	39.14	39.14	-		-	42.71
Пм-2	-	-	3.61	3.61	39.62	39.62	-		-	43.23
Пм-3	-	-	3.61	3.61	44.80	44.80	-		-	48.41
Пм-4	-	-	3.61	3.61	39.14	39.14	-		-	42.75
Пм-5	-	-	3.61	3.61	39.14	39.14	-		-	42.75
Ум-1	3.51	3.51	0.40	0.40	-	-	5.28		5.28	9.19
Ум-2	6.37	6.37	0.63	0.63	-	-	4.11		4.11	11.11

Ведомость деталей

Поз.	Эскиз
1	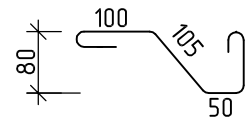
2	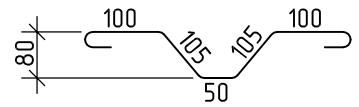

1. Сетку обрезать по месту.
2. Данный лист смотри совместно с листами АС-41, АС-44.

Изм.	Кол.уч.	Лист	№док.	Подпись	Дата
Разработал		Майтыков			
Проверил		Ананьева			
Н. контр.		Ананьева			

1101-39-1-АС

Строительство двух 40-квартирных жилых домов (Корпус А и Б) в п.Касыма Кайсенова Уланского района

40-квартирный жилой дом Корпус А

Стадия	Лист	Листов
РП	45	

Спецификация элементов площадок Пм-1 ÷ Пм-5

ТОО "Востокагропромпроект" г.Усть-Каменогорск

Взамен инв. №

Подпись и дата

Инв. № подл.

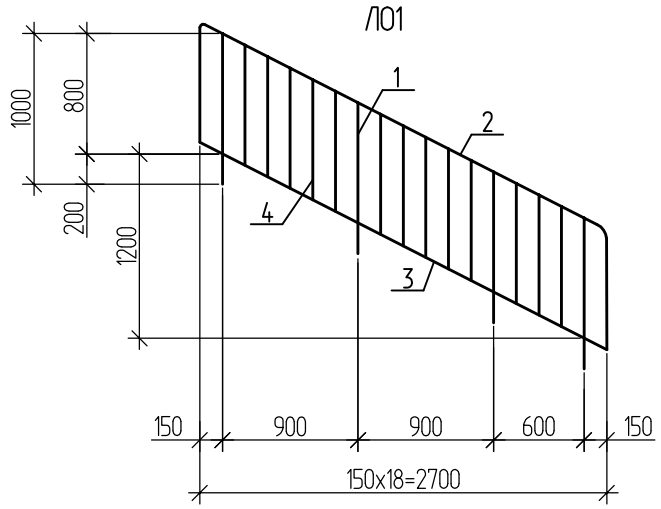

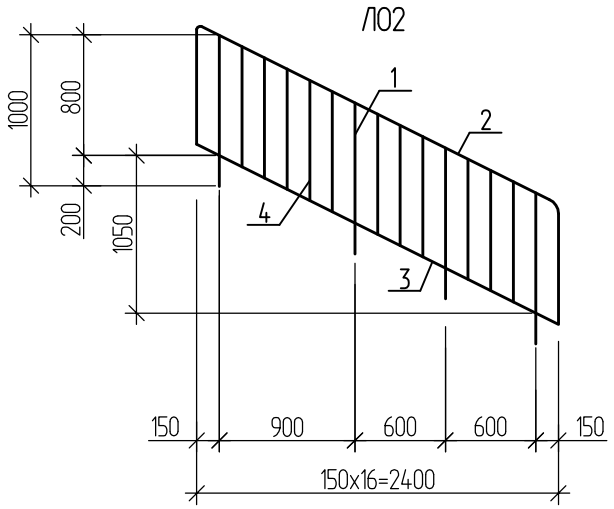

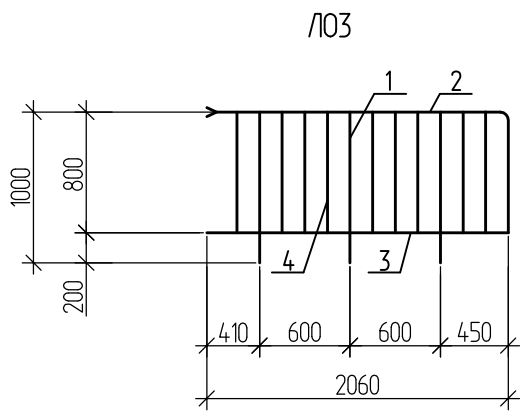

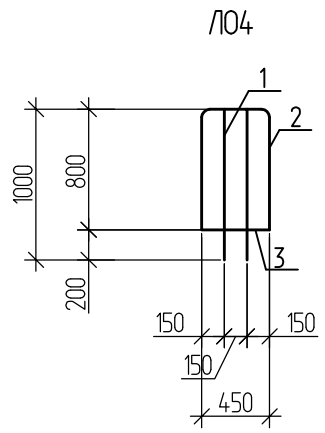

Спецификация элементов ограждений Л01 ÷ Л04

Поз.	Обозначение	Наименование	Кол.	Масса ед. кг	Примеч.
		Л01		28.62	
1	ГОСТ 2591-2006	Стойка ▫20 L=1000	4	3.14	12.56
2	ГОСТ 103-2006	Поручень -4х40 L=4570	1	5.76	5.76
3	ГОСТ 103-2006	Связь -4х20 L=3016	2	1.9	3.8
4	ГОСТ 103-2006	Полоса -4х20 L=798	13	0.50	6.5
	ГОСТ 8242-88	Поручень П-1 L=3020	1		
		Л02		26.77	
1	ГОСТ 2591-2006	Стойка ▫20 L=1000	4	3.14	12.56
2	ГОСТ 103-2006	Поручень -4х40 L=4230	1	5.33	5.33
3	ГОСТ 103-2006	Связь -4х20 L=2680	2	1.69	3.38
4	ГОСТ 103-2006	Полоса -4х20 L=798	11	0.50	5.5
	ГОСТ 8242-88	Поручень П-1 L=2730	1		
		Л03		20.12	
1	ГОСТ 2591-2006	Стойка ▫20 L=1000	3	3.14	9.42
2	ГОСТ 103-2006	Поручень -4х40 L=2860	1	3.6	3.6
3	ГОСТ 103-2006	Связь -4х20 L=2056	2	1.3	2.6
4	ГОСТ 103-2006	Полоса -4х20 L=798	9	0.50	4.5
	ГОСТ 8242-88	Поручень П-1 L=1960	1		
		Л04		9.42	
1	ГОСТ 2591-2006	Стойка ▫20 L=1000	2	3.14	6.28
2	ГОСТ 103-2006	Поручень -4х40 L=2050	1	2.58	2.58
3	ГОСТ 103-2006	Связь -4х20 L=446	2	0.28	0.56
	ГОСТ 8242-88	Поручень П-1 L=500	1		

Данный лист смотри совместно с листом АС-38.

Изм.	Кол.уч.	Лист	№док.	Подпись	Дата
Разработал		Майтыков			
Проверил		Ананьева			
Н. контр.		Ананьева			

1101-39-1-АС

Строительство двух 40-квартирных жилых домов (Корпус А и Б) в п.Касыма Кайсенова Уланского района

40-квартирный жилой дом Корпус А

Стадия	Лист	Листов
РП	46	

Лестничное ограждение Л01 ÷ Л04.

ТОО "Востокагропромпроект" г.Усть-Каменогорск

Взамен инв. №

Подпись и дата

Инв. № подл.

Л05

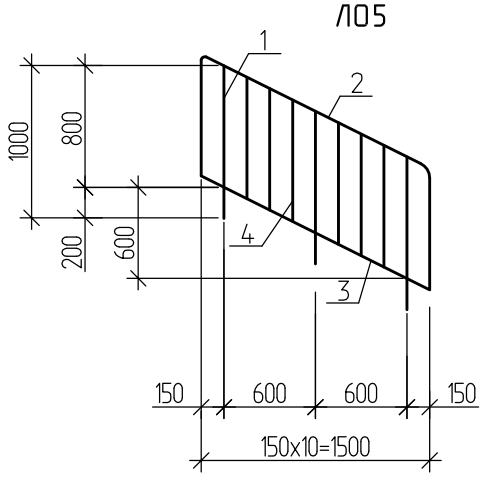

Л06

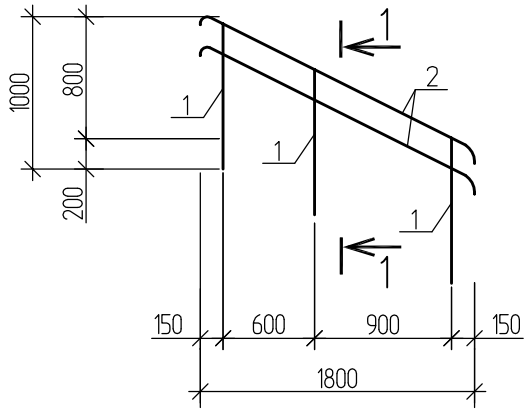

1-1

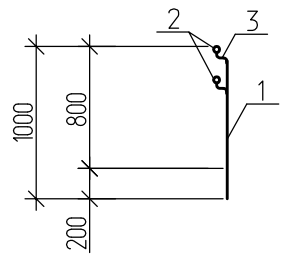

Поручень П-1

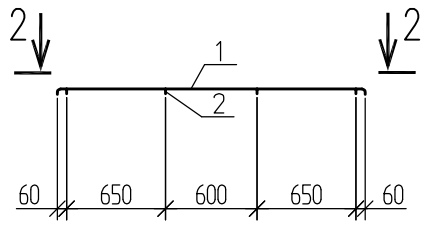

поз. 3 (Л06)

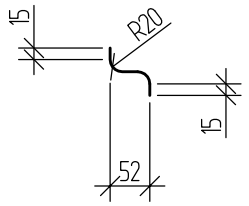

2-2

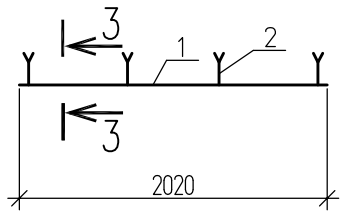

3-3

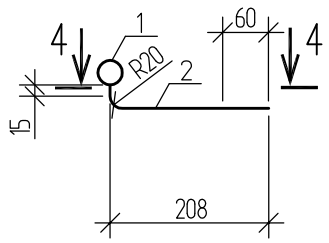

4-4

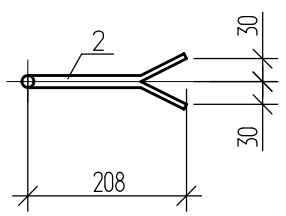

Спецификация элементов ограждений Л05, Л06, П-1

Поз.	Обозначение	Наименование	Кол.	Масса ед. кг	Примеч.
		Л05		18.61	
1	ГОСТ 2591-2006	Стойка ▫20 L=1000	3	3.14	9.42
2	ГОСТ 103-2006	Поручень -4х40 L=3230	1	4.07	4.07
3	ГОСТ 103-2006	Связь -4х20 L=1680	2	1.06	2.12
4	ГОСТ 103-2006	Полоса -4х20 L=798	6	0.50	3.0
	ГОСТ 8242-88	Поручень П-1 L=1730	1		
		Л06		17.14	
1	ГОСТ 2591-2006	Стойка ▫20 L=905	3	2.84	8.52
2	ГОСТ 10704-91	Труба Ø40х2 L=2000	2	3.74	7.48
3	ГОСТ 2590-2006	Кронштейн Ø16 L=120	6	0.19	1.14
		Поручень П-1		5.18	
1	ГОСТ 10704-91	Труба Ø40х2 L=2000	1	3.74	3.74
2	ГОСТ 2590-2006	Кронштейн Ø16 L=230	4	0.36	1.44

Данный лист смотри совместно с листом АС-38.

Изм.	Кол.уч.	Лист	№док.	Подпись	Дата
Разработал		Майтыков		Майты	
Проверил		Ананьева			
Н. контр.		Ананьева			

1101-39-1-АС

Строительство двух 40-квартирных жилых домов (Корпус А и Б) в п.Касыма Кайсенова Уланского района

40-квартирный жилой дом
Корпус А

Стадия	Лист	Листов
РП	47	

Лестничное ограждение Л05, Л06
Поручень П-1

ТОО "Востокагропромпроект" г.Усть-Каменогорск

Взамен инв. №

Подпись и дата

Инв. № подл.

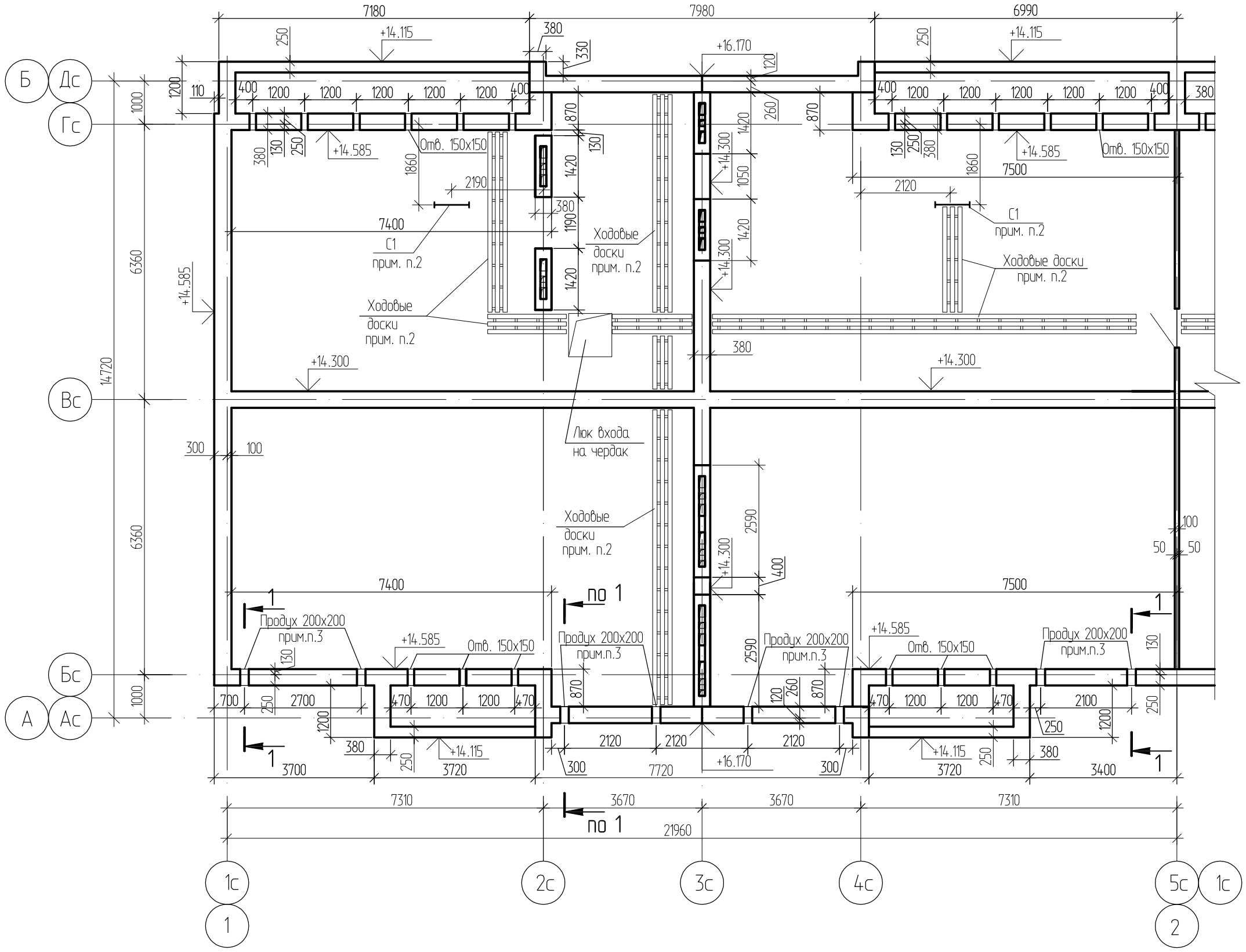

1 - 1

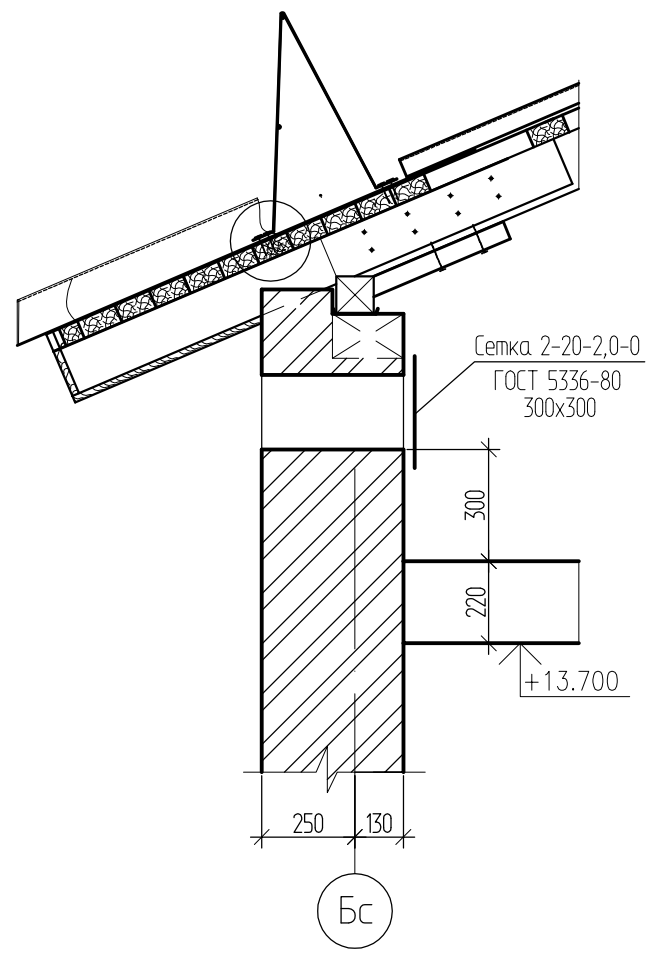

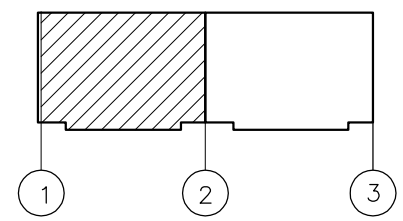

1. Расход материалов на устроиство противопожарных перегородок:
- перегородка С368 (сер.1.031.9-3.01 вып.1 КНАУФ) с обшивкой из листов ГКЛ толщиной 12.5мм (ГОСТ 6266-97) и заполнением из минплиты γ=70кг/м3 (ГОСТ9573-96) - 27.7м2
- дверной блок ДС-16-9ГТ (ГОСТ24698-91) - 1шт
2. Расход на ходовые доски и стремянку С1 дан на листе АС-50.
3. Все продухи выполнить по сечению "1-1". Расход сетки на весь чердак 2-20-2,0-0 ГОСТ5336-80 - 3,83 кг (1,44 $м^2$).
4. Над отверстиями шириной 500 мм и менее, выполнить рядовые перемычки из расчета один стержень Ф10АIII на каждые 120 мм толщины стены в слое цементного раствора толщ. 30 мм с запуском на опоры по 200 мм и соединить поперечной арматурой Ф6АI с шагом 300мм. Расход арматуры Ф10АIII ГОСТ 5781-82* составляет 54,42 кг; Ф6АI ГОСТ 5781-82* составляет 8,31 кг.

Изм.	Колич.	Лист	N док.	Подпись	Дата	1101-39-1-АС		
						Строительство двух 40-квартирных жилых домов (Корпус А и Б) в п.Касыма Кайсенова Уланского района		
Разраб.		Майтыков				40-квартирный жилой дом Корпус А	Стадия	Лист	Листов
Пров.		Ананьева					РП	48	
Н.контр.		Ананьева				План чердака блок - секции в осях 1 - 2	ТОО "Востокагропромпроект" г. Усть-Каменогорск		

Инв. № дубл.

Подп. и дата

Инв. № подл.

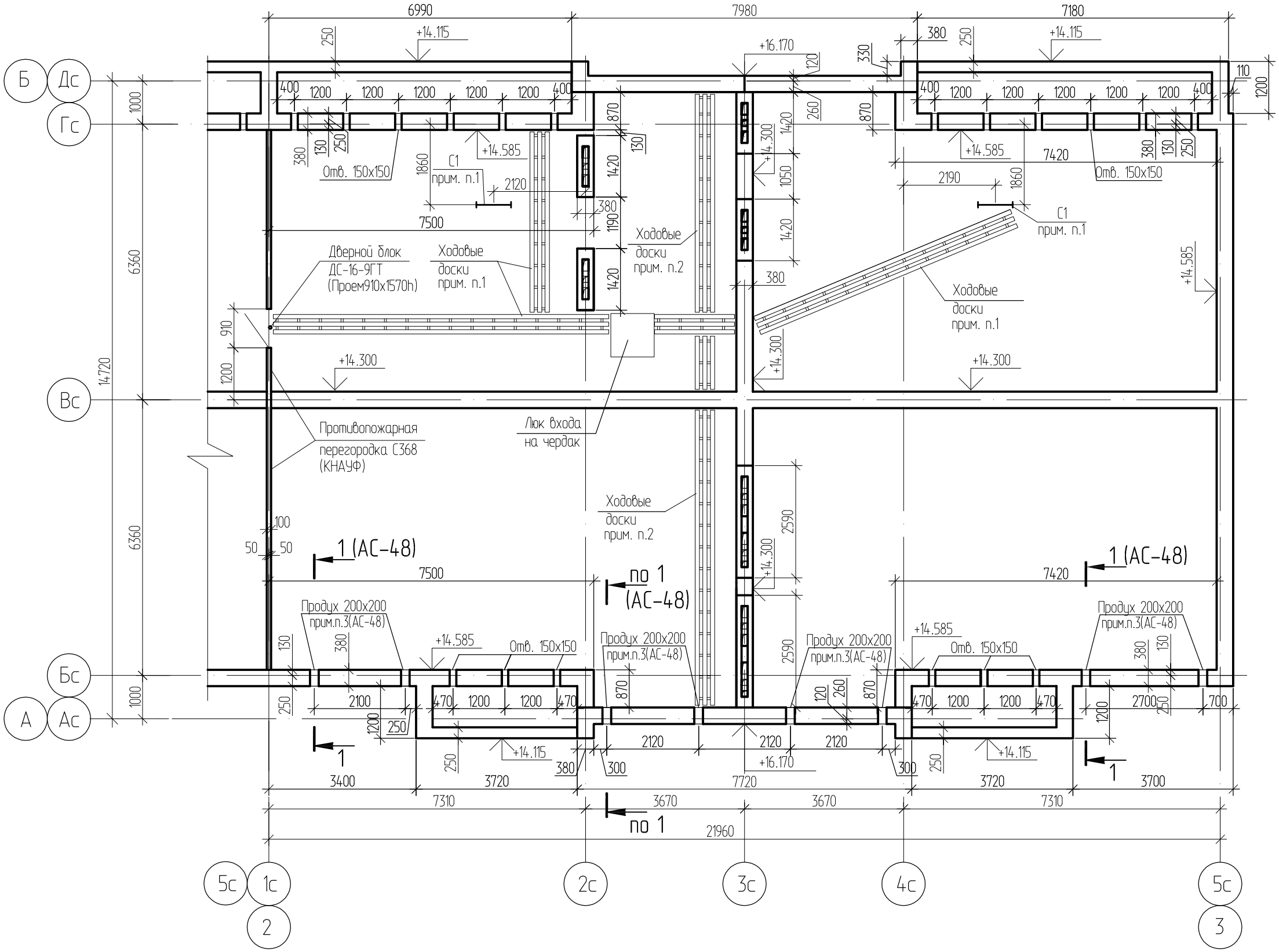

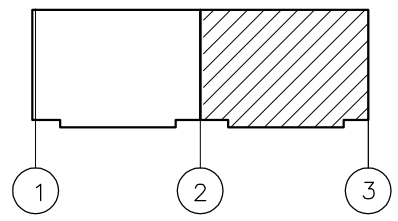

1. Расход на ходовые доски и стремянку С1 дан на листе АС-50.

Изм.	Колич.	Лист	N док.	Подпись	Дата
Разраб.		Майтыков			
Пров.		Ананьева			
Н.контр.		Ананьева			

1101-39-1-АС

Строительство двух 40-квартирных жилых домов (Корпус А и Б) в п.Касыма Кайсенова Уланского района

40-квартирный жилой дом
Корпус А

Стадия	Лист	Листов
РП	49	

План чердака
блок - секции в осях 2 - 3

ТОО "Востокагропромпроект" г. Усть-Каменогорск

Инв. № дубл.

Подп. и дата

Инв. № подл.

Спецификация к схеме расположения элементов крыши

Поз.	Обозначение	Наименование	Кол.	Объем ед. $м^3$	Примеч.
1		Мауэрлат 100х100 п.м	93.0	0.01	0.93
2		Стропильные ноги 50х150 L=7080	50	0.0531	2.655
3		Кобылка 50х130 L=1450	46	0.01	0.46
4		Кобылка 50х130 L=2750	70	0.018	1.26
5		Кобылка 50х130 L=2200	8	0.014	0.112
6		Мауэрлат 50х100 п.м	43.6	0,005	0.22
7		Диагональная нога 100х150 п.м.	77.3	0,015	1.16
8		Подкос 50х100 L=3000	96	0,015	1.44
9		Опорный брусок 50х50 L=400	118	0.001	0.12
10		Стойка 100х100 h=3000	20	0.03	0.6
11		Накладка к стропилам 30х250 L=350	48	0.003	0.144
12		Связь 50х100 п.м.	146.4	0,005	0.732
13		Прогон 100х150 п.м.	145.4	0,015	2.181
14		Лежень 100х100 п.м.	211.4	0,01	2.114
15		Опорный брусок 50х50 L=300	100	0,001	0.1
16		Накладка 50х100 L=360	188	0.0018	0.34
17		Обрешетка 32х100 п.м.	2890	0,0032	9.25
18		Опорный брусок100х100 L=300	96	0,003	0.29
19		Доски подшивки толщ.19мм $м^2$	71.2		1.353
20		Ригель 50х100 п. м.	22.9	0,005	0.12
21		Нарожники 50х150 п.м.	741.0	0.008	5.93
22		Накладка 100х30 L=1100	4	0,0033	0.013
23		Накладка к подкосам 50х100 L=470	192	0,0024	0.461
24		Стропила окна 50х100 п.м.	52	0,005	0.26
25		Диагональная нога окна 50х150 п.м.	34.4	0,008	0.26
26		Обрешетка окна 32х100 п.м.	88.0	0,0032	0.282
27		Прим.п.2 Ходовая доска 25х100 п.м.	202,82	0,0025	0.51
		Рейка 50х30 L=450	140	0.0007	0.098
28		Антисептированный брусок 120х190х250	62	0,0057	0.353
29		Накладка 50х150 L=500	96	0,004	0.384
30		Затяжка 50х100 L=4500	48	0,023	1.104
31		Ветровые связи 50х100 L=2400	8	0,012	0.096
34		Подкладная доска 50х100 п.м.	36.4	0,005	0.182
35		Стойка 100х100 h=1500	50	0.015	0.75

Поз.	Обозначение	Наименование	Кол.	Масса ед. кг	Примеч.
36		Стойка 100х100 h=2850	24	0.029	0.696
37		Стойка 100х100 м.пог.	20.4	0.01	0.204
		Общий объем древесины - 37,184 м3			
		Скрутка 2ø4ВI L=2300	59	0.42	
ОС 1	лист АС -59	Слуховое окно ОС 1	4		
МС 1	лист АС -59	Изделие соединительное МС-1	169	0.5	
С1	сер. 1.100.2-5 вып. 1	Стремянка ЛВ-6.18	4	18.06	
		Водосточная труба Ø100х0.8 п.м.	133.0	2.0	
		Металлочерепица $м^2$	817.2		
	ГОСТ 14918-80*	Кровельная оцинкованная сталь t=0.8 $м^2$	91.0		
		Металлочерепица $м^2$	22.8		на слух. окна
		Ограждение крыши			81.2м.пог.
33	ГОСТ 5781-82*	Ф14 А I п.м.	163.0	1.21	см.узел 8 АС-57
32	ГОСТ 5781-82*	Ф16 А I L=1410	68	2.23	

1.Данный лист смотреть совместно с листами АС-51, АС-52

2.Ходовые доски соединить по 3шт рейками 50х30 L=450 с шагом 500 мм.

3. Расход дан на конструкции крыш всех блок-секций.

Инв. № дубл.

Подп. и дата

Инв. № подл.

Изм.	Колич.	Лист	N док.	Подпись	Дата
Разраб.		Майтыков		Майту	
Пров.		Ананьева			
Н.контр.		Ананьева			

1101-39-1-АС

Строительство двух 40-квартирных жилых домов (Корпус А и Б) в п.Касыма Кайсенова Уланского района

40-квартирный жилой дом Корпус А

Стадия	Лист	Листов
РП	50	

Спецификация элементов крыши.

ТОО "Востокагропромпроект" г. Усть-Каменогорск

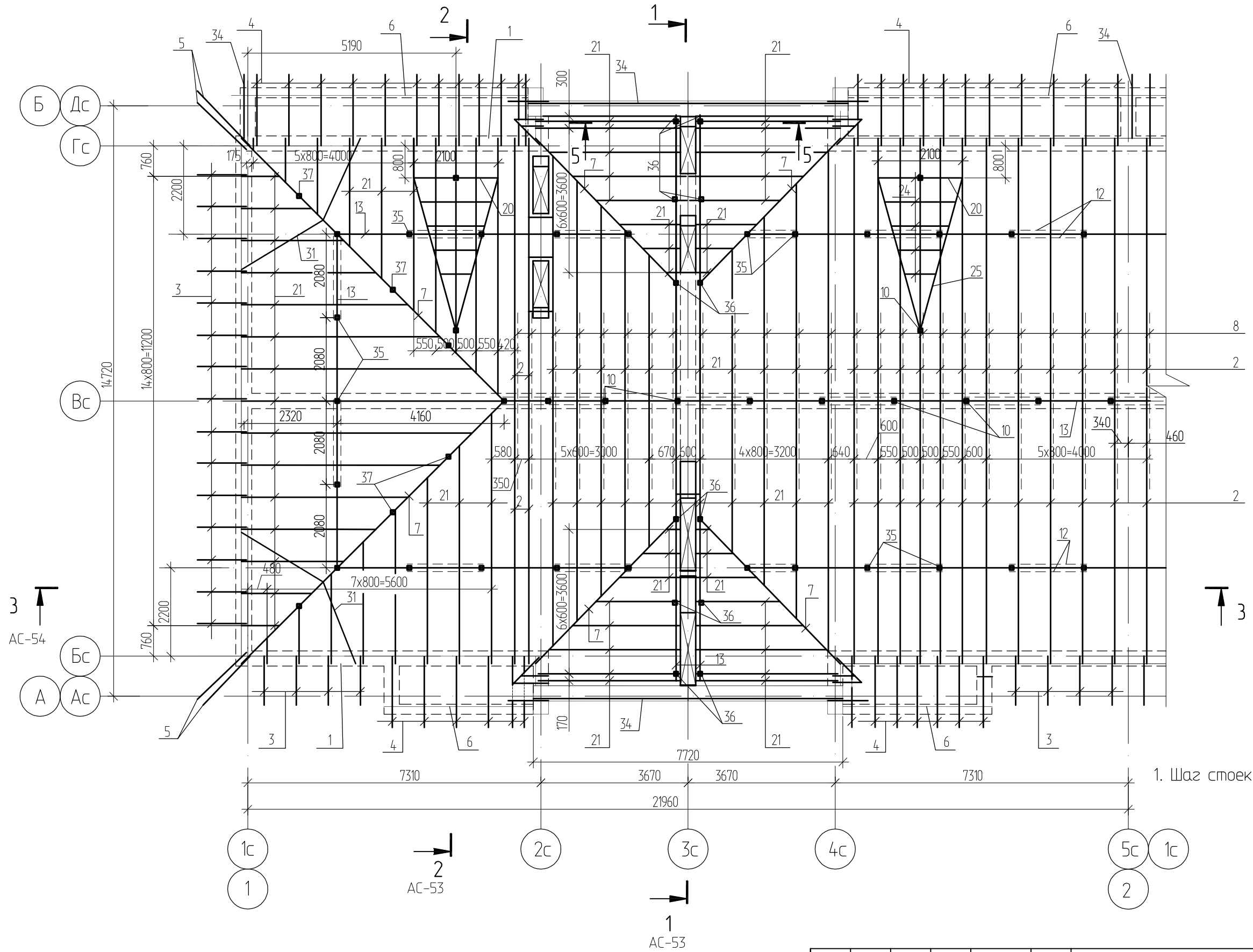

1. Шаг стоек (10, 35), кроме оговоренных, -1.8м

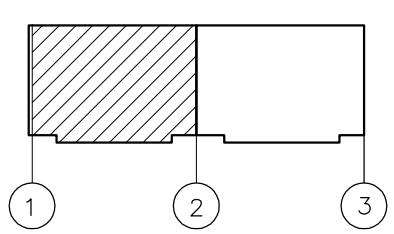

Изм.	Колич.	Лист	N док.	Подпись	Дата	1101-39-1-АС		
						Строительство двух 40-квартирных жилых домов (Корпус А и Б) в п.Касыма Кайсенова Уланского района		
Разраб.		Майтыков				40-квартирный жилой дом Корпус А	Стадия	Лист	Листов
Пров.		Ананьева					РП	51	
Н.контр.		Ананьева				Схема расположения элементов крыши блок - секции в осях 1 - 2	ТОО "Востокагропромпроект" г. Усть-Каменогорск		

Инв. № дубл.

Подп. и дата

Инв. № подл.

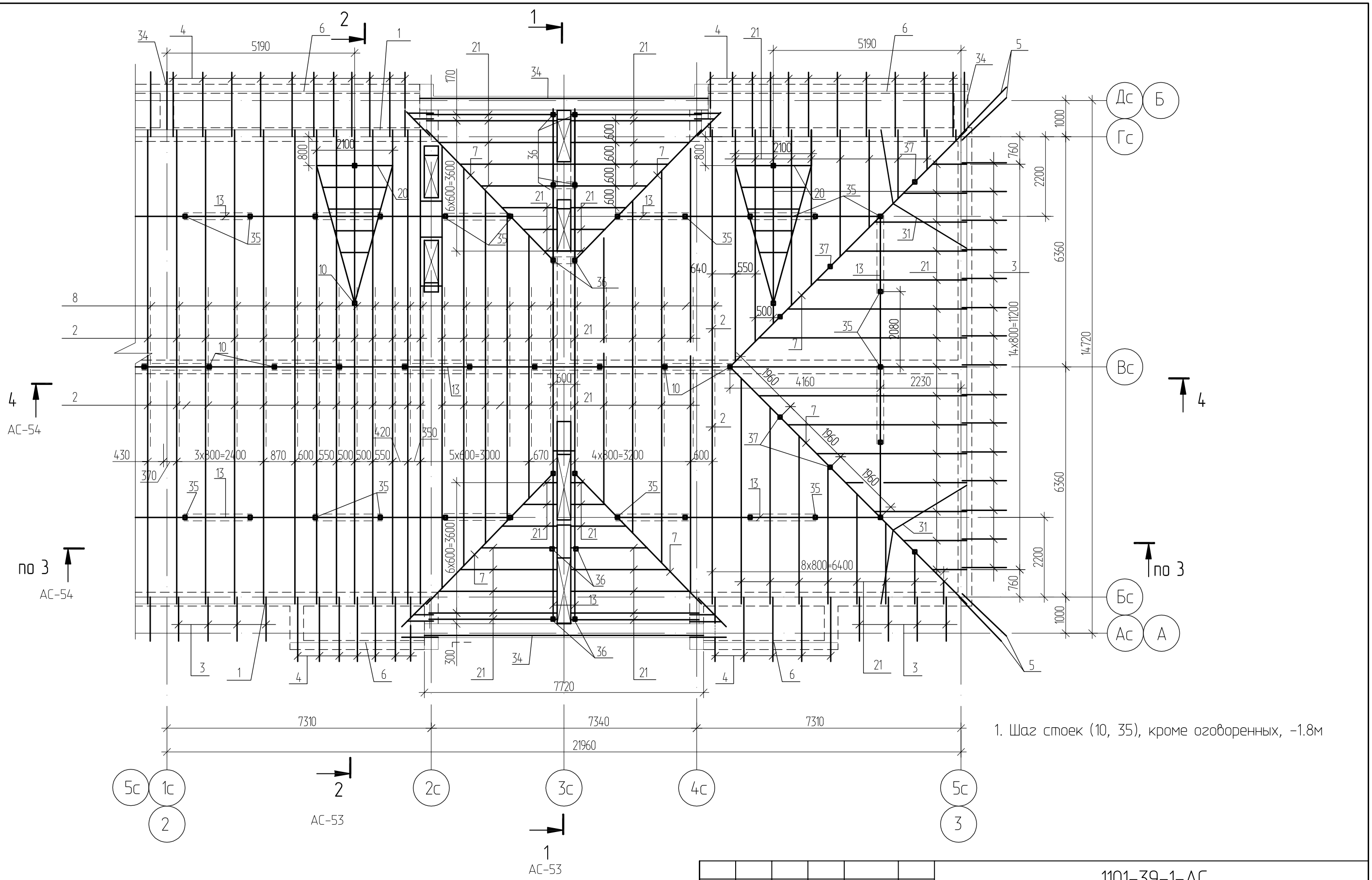

1. Шаг стоек (10, 35), кроме оговоренных, -1.8м

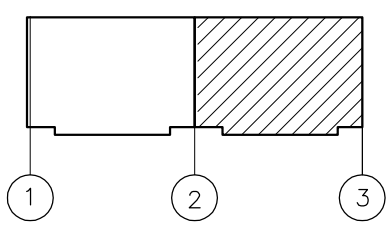

Изм.	Колич.	Лист	N док.	Подпись	Дата
Разраб.		Майтыков		Майту	
Пров.		Ананьева			
Н.контр.		Ананьева			

1101-39-1-АС

Строительство двух 40-квартирных жилых домов (Корпус А и Б) в п.Касыма Кайсенова Уланского района

40-квартирный жилой дом
Корпус А

Стадия	Лист	Листов
РП	52	

Схема расположения элементов крыши блок - секции в осях 2 - 3

ТОО "Востокагропромпроект" г. Усть-Каменогорск

Инв. № дубл.

Подп. и дата

Инв. № подл.

1-1

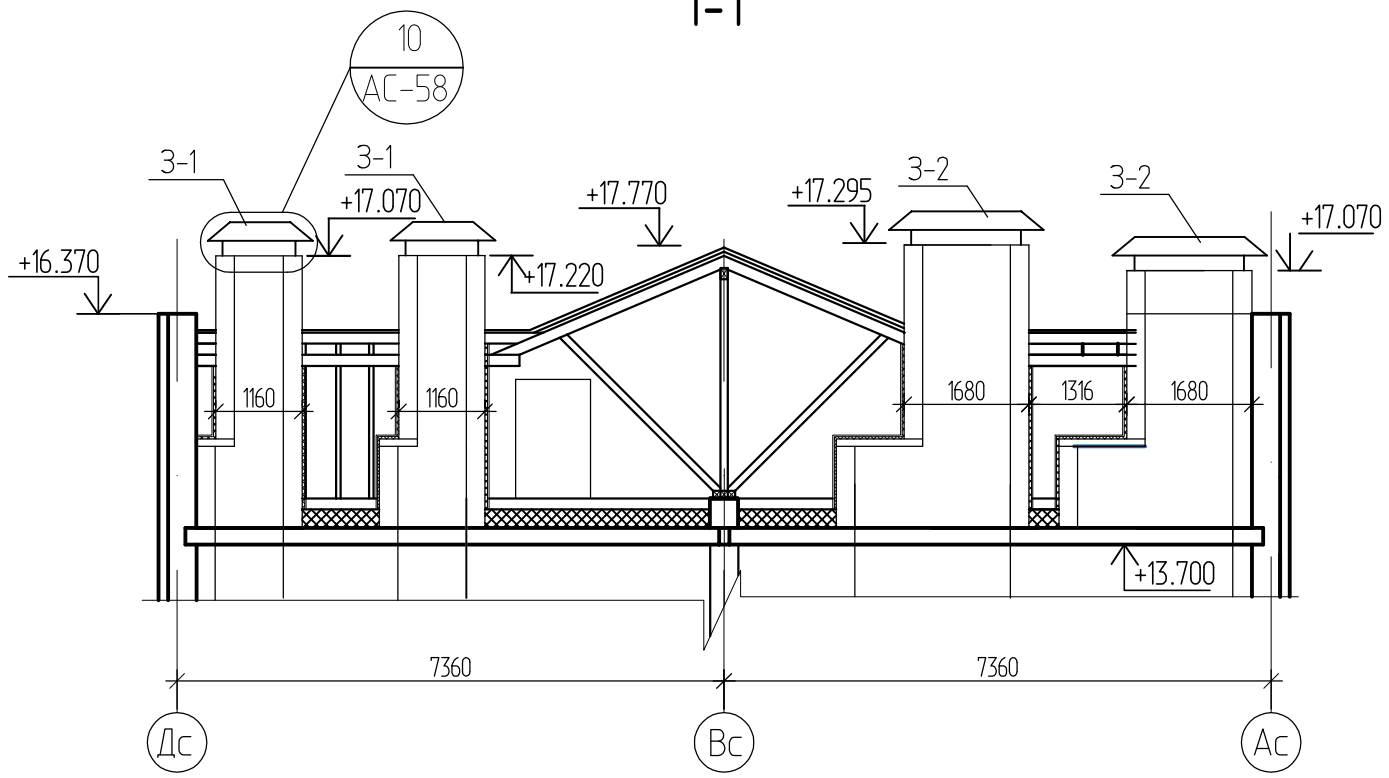

2-2

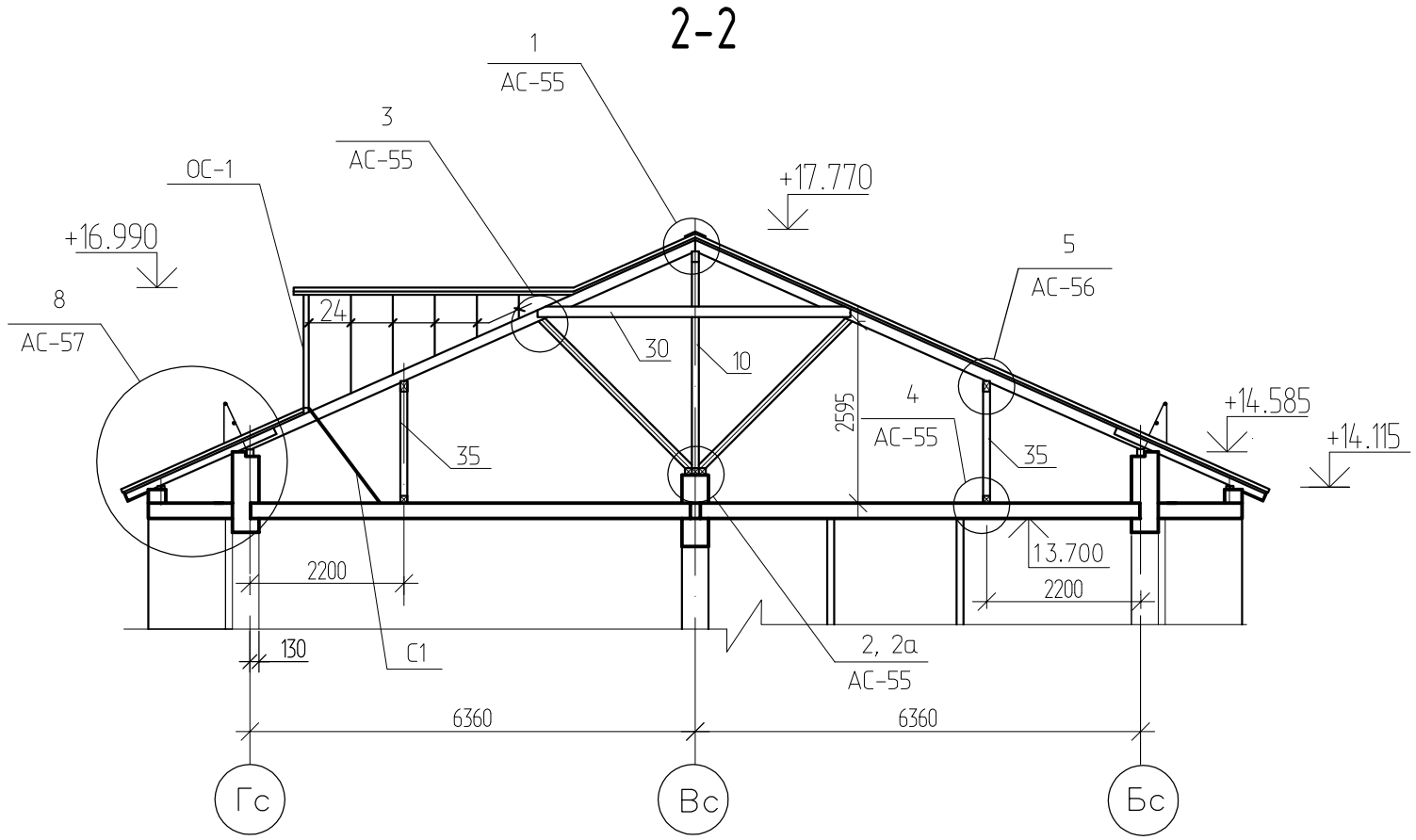

1. Данный лист смотреть совместно с листами АС-51, АС-52.
2. В соответствии с п.7.30 СНиП РК 2.02-5-2009 "Пожарная безопасность зданий и сооружений" деревянные конструкции чердака: стропила; прогоны, обрешетку подвергнуть огнезащитной обработке. Качество огнезащитной обработки должно быть таким, чтобы потеря массы огнезащищенной древесины при испытании по СТ СЭВ 446 не превышало 25%.
Все деревянные конструкции крыши защитить от гниения и возгорания в соответствии со СНиП РК 2.01-19-2004 пропиточным составом ТХЭФ (трихлорэтилфосфат - 40%, четыреххлористый углерод - 60%. Расход 600г/м2).
Все деревянные конструкции крыши подвергнуть глубокой пропитке антипиренами.
3. По периметру наружных стен в прикарнизной части чердачной крыши уложить слой рубероида шириной 1.0 м.
4. Вентиляционные стояки выше чердачного перекрытия утеплить минераловатными плитами γ=125кг/м^3 (ГОСТ 9573-82*) толщиной 30 мм с последующей штукатуркой по сетке.
5. Кровельные работы выполнять по ППР.

Изм.	Колич.	Лист	N док.	Подпись	Дата	1101-39-1-АС		
						Строительство двух 40-квартирных жилых домов (Корпус А и Б) в п.Касыма Кайсенова Уланского района		
Разраб.		Майтыков				40-квартирный жилой дом Корпус А	Стадия	Лист	Листов
Пров.		Ананьева					РП	53	
Н.контр.		Ананьева				Разрез 1-1, 2-2.	ТОО "Востокагропромпроект" г. Усть-Каменогорск		

Инв. № дубл.

Подп. и дата

Инв. № подл.

3-3

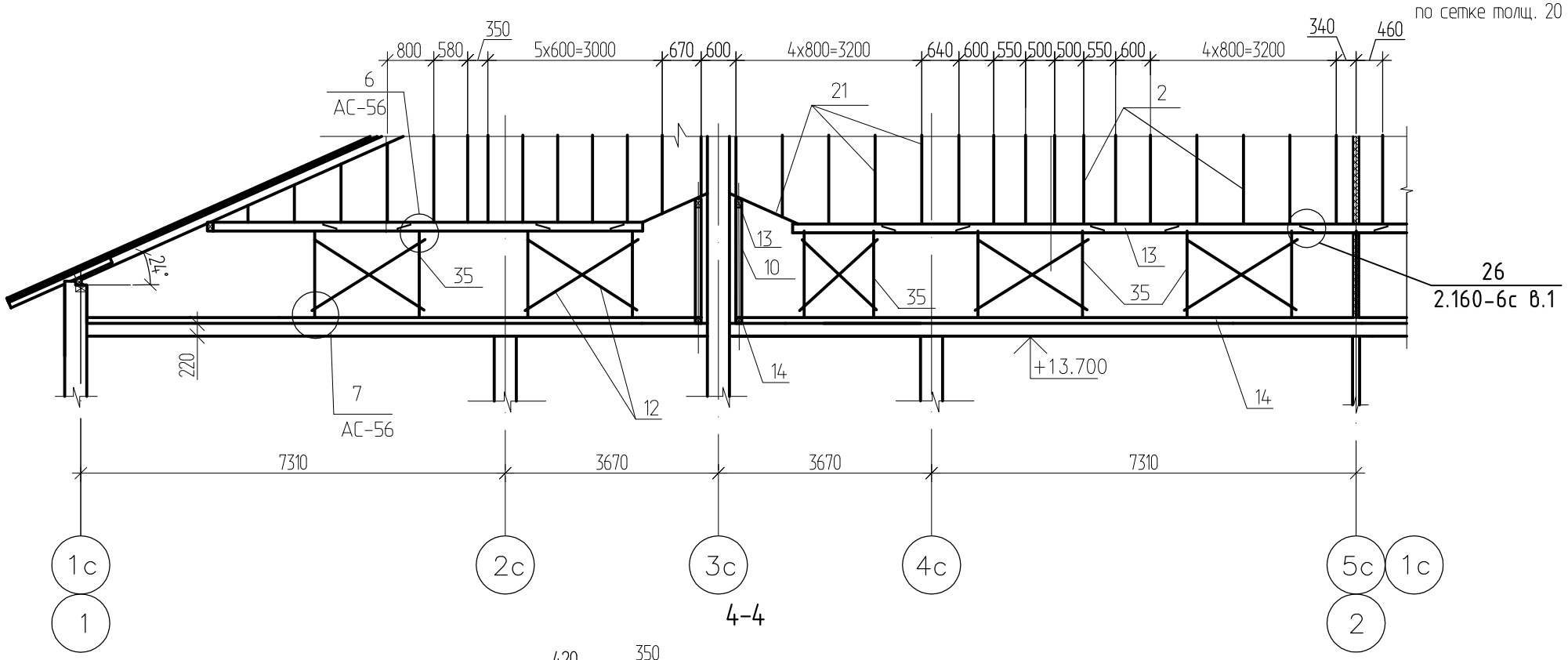

5-5

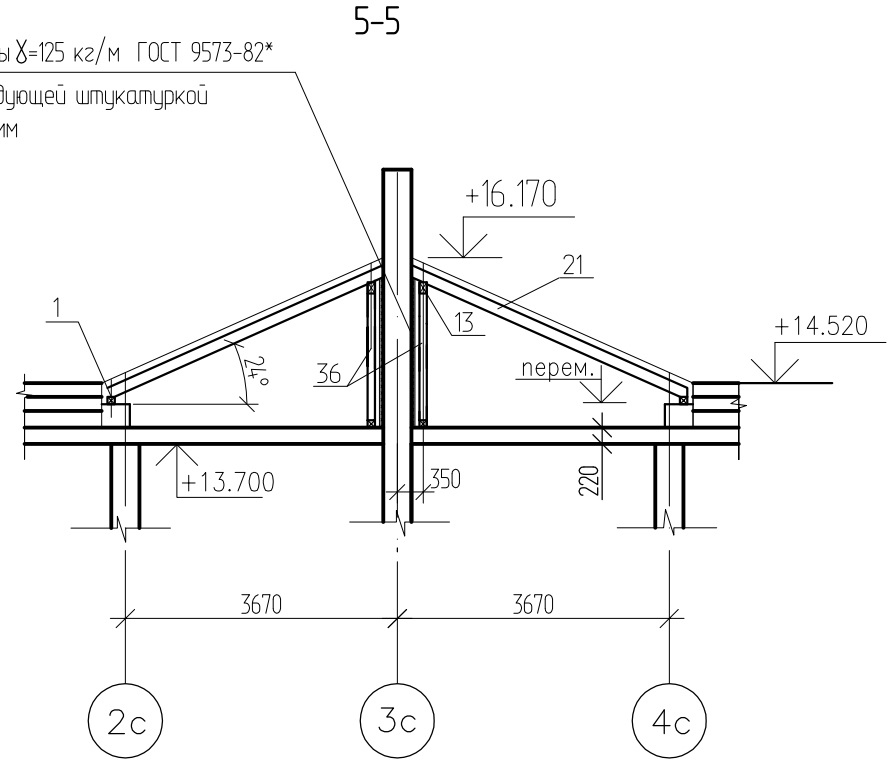

4-4

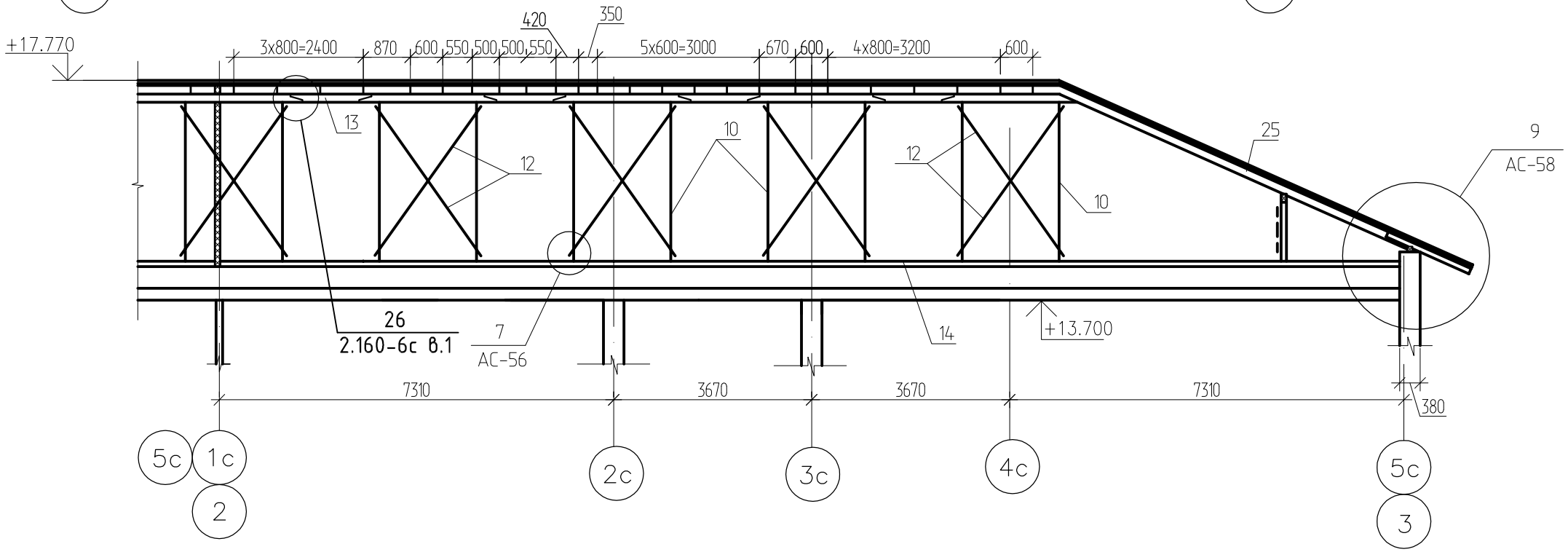

1. Данный лист смотреть совместно с листами АС-51, АС-52.

Изм.	Колич.	Лист	N док.	Подпись	Дата	1101-39-1-АС		
						Строительство двух 40-квартирных жилых домов (Корпус А и Б) в п.Касыма Кайсенова Уланского района		
Разраб.		Майтыков				40-квартирный жилой дом Корпус А	Стадия	Лист	Листов
Пров.		Ананьева					РП	54	
Н.контр.		Ананьева				Разрезы 3-3, 4-4, 5-5	ТОО "Востокагропромпроект" г. Усть-Каменогорск		

Инв. № дубл.

Подп. и дата

Инв. № подл.

1
АС-53

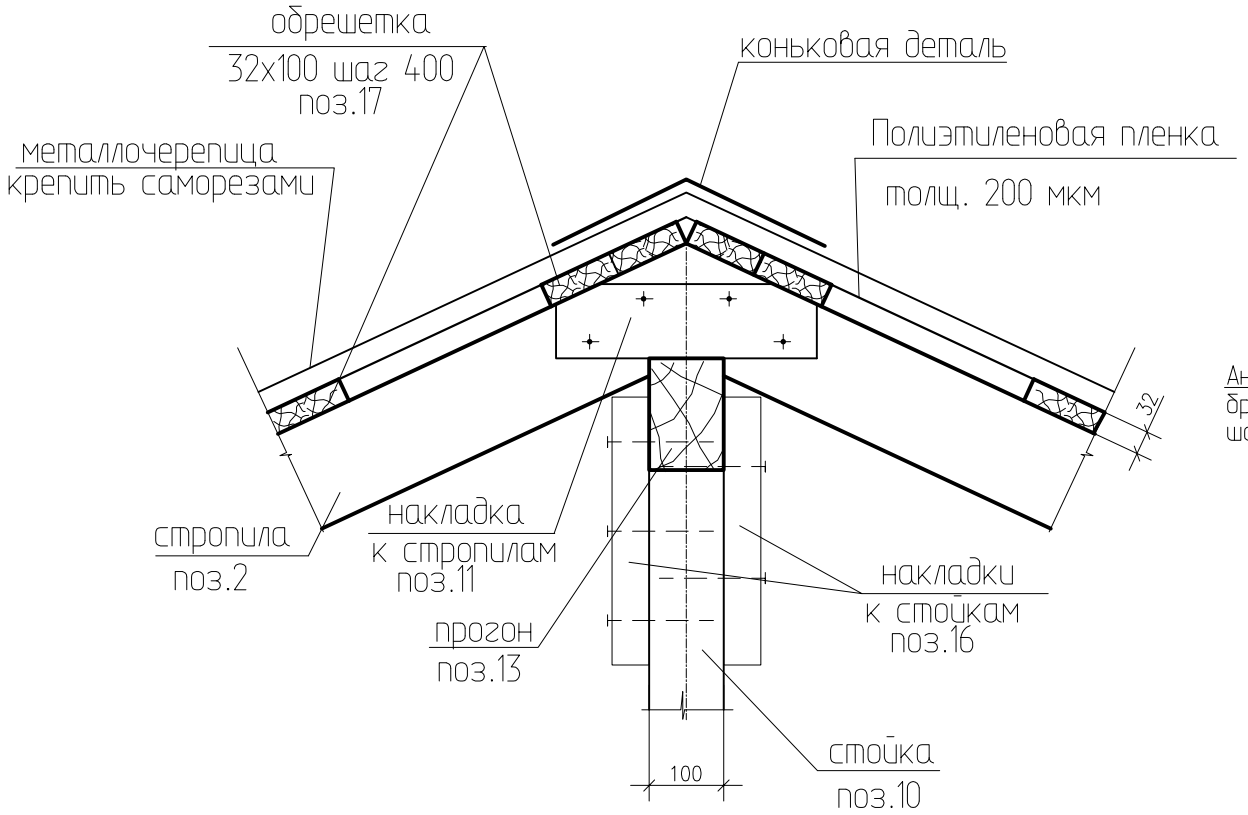

2
АС-53

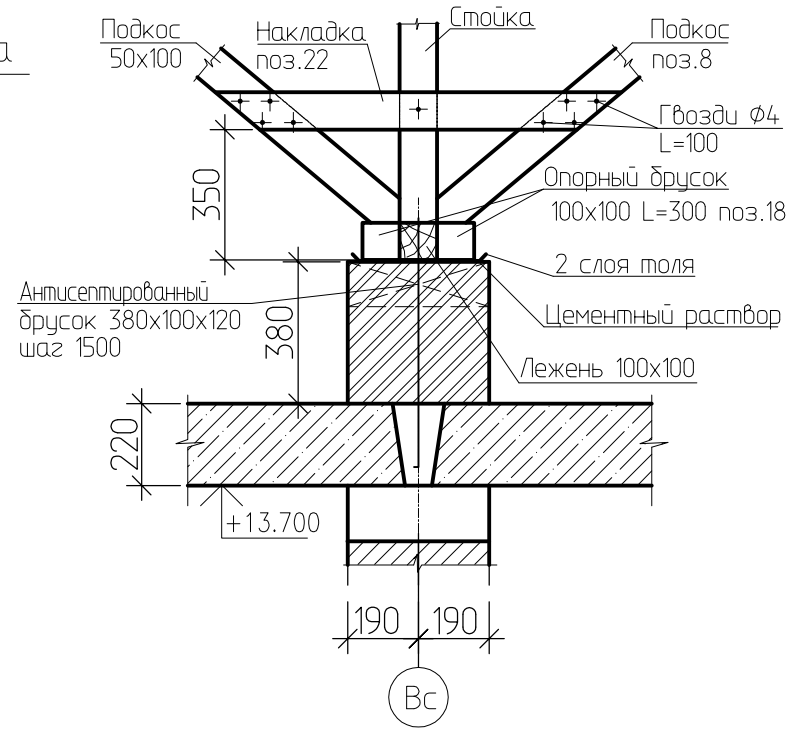

2а
АС-53

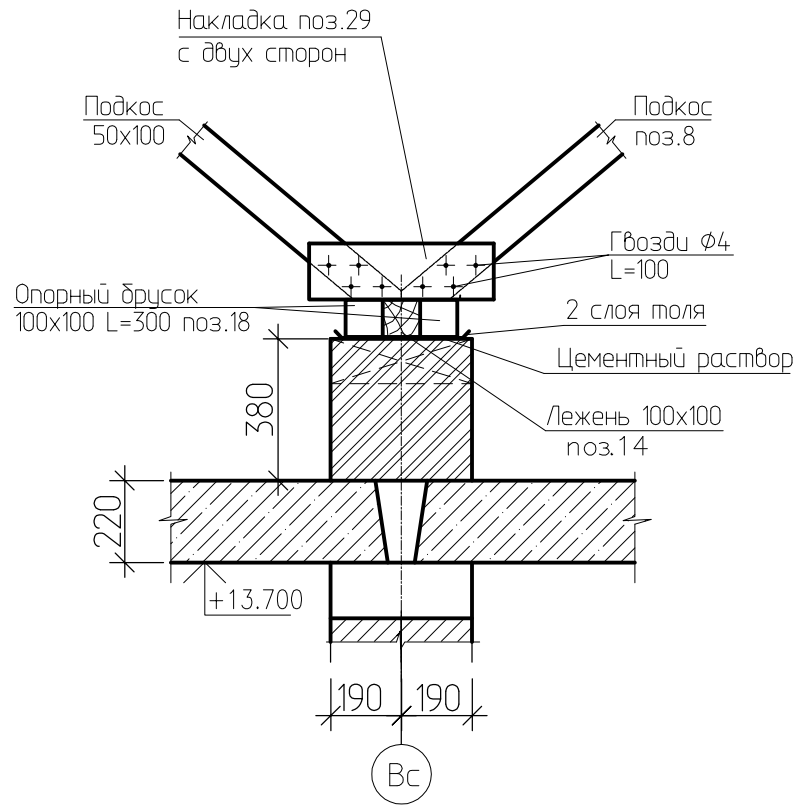

3
АС-53

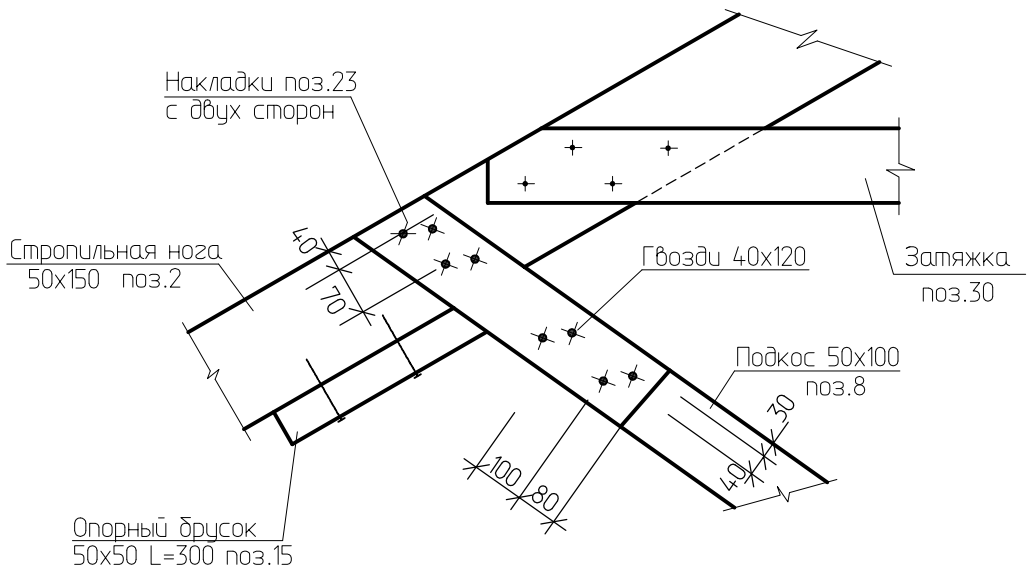

4
АС-53

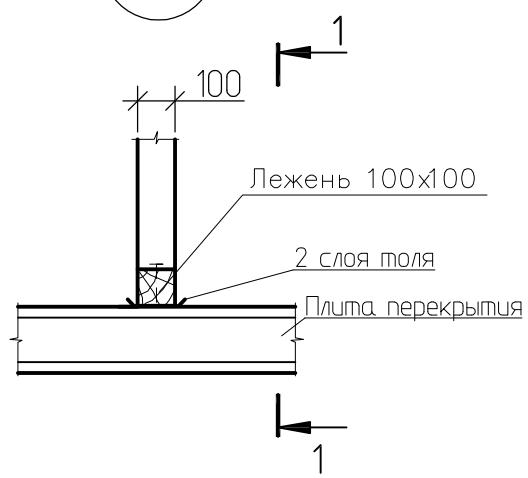

1-1

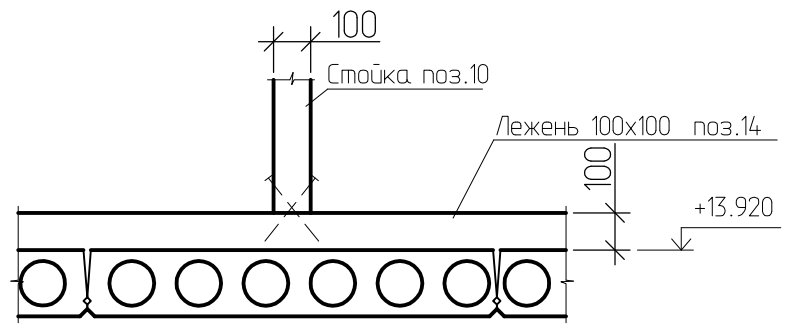

1.Данный лист смотреть совместно с листами АС-50 - АС-53.

Изм.	Колич.	Лист	N док.	Подпись	Дата	1101-39-1-АС		
						Строительство двух 40-квартирных жилых домов (Корпус А и Б) в п.Касыма Кайсенова Уланского района		
Разраб.		Майтыков				40-квартирный жилой дом Корпус А	Стадия	Лист	Листов
Пров.		Ананьева					РП	55	
Н.контр.		Ананьева				Узлы 1-4	ТОО "Востокагропромпроект" г. Усть-Каменогорск		

Инв. № дубл.

Подп. и дата

Инв. № подл.

5
АС-53

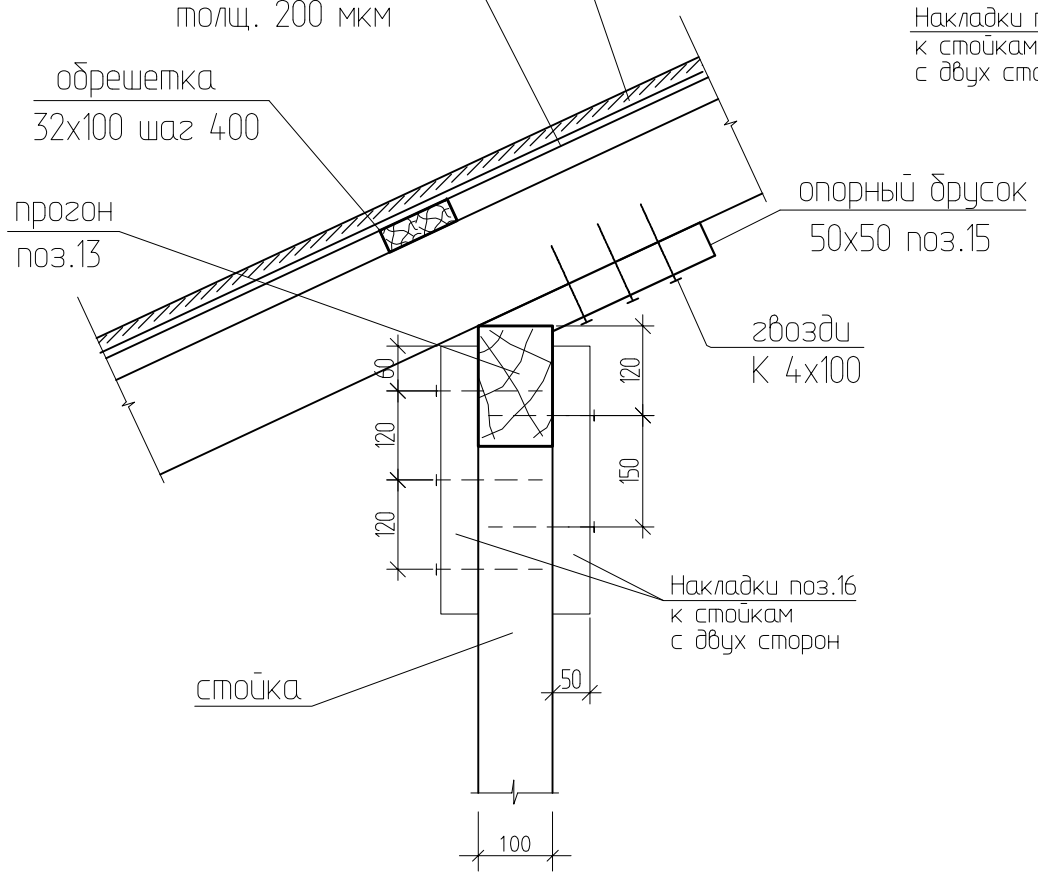

6
АС-54

2-2

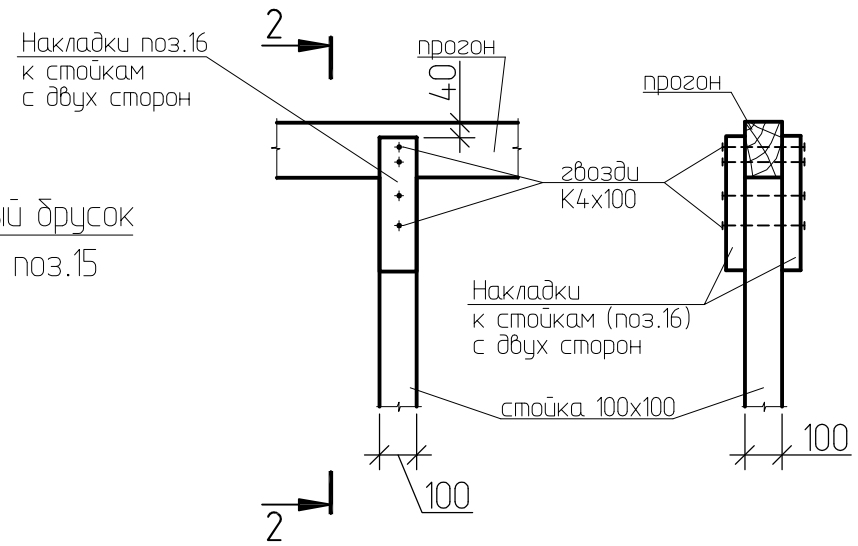

Вариант соединения стропил

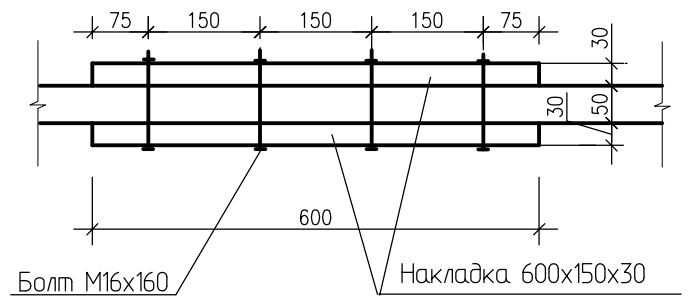

Деталь соединения стропил

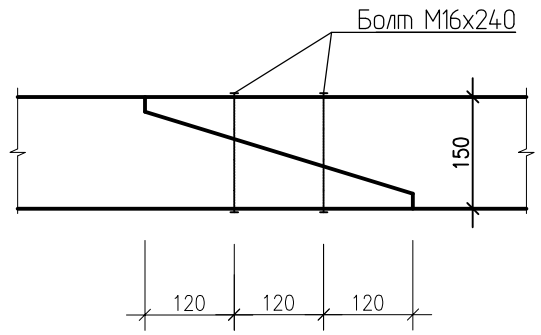

7
АС-54

3-3

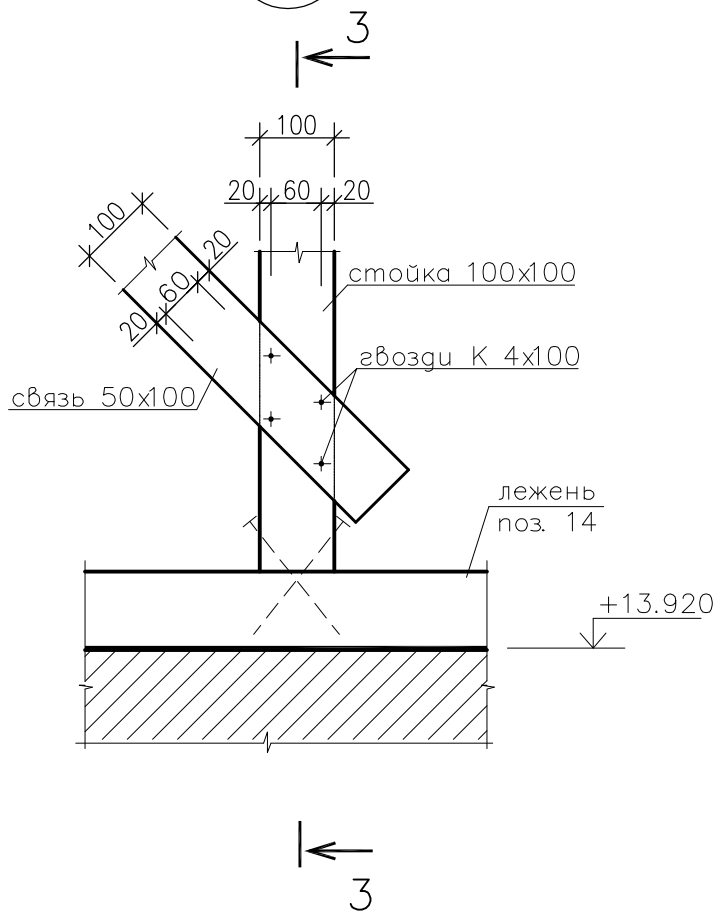

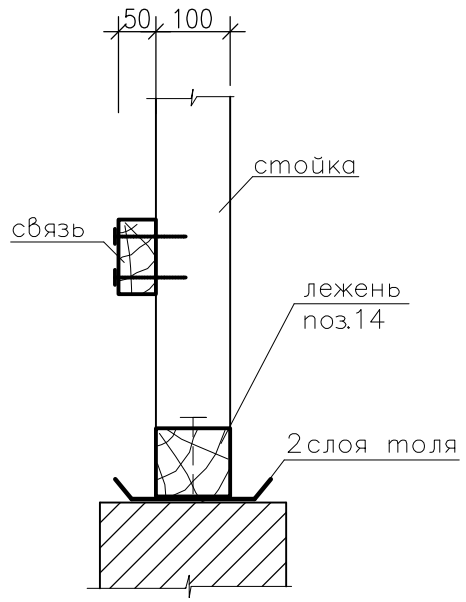

1.Данный лист смотреть совместно с листами АС-50 - АС-54.

						1101-39-1-АС		
						Строительство двух 40-квартирных жилых домов (Корпус А и Б) в п.Касыма Кайсенова Уланского района		
Изм.	Колич.	Лист	N док.	Подпись	Дата			
						40-квартирный жилой дом Корпус А	Стадия	Лист	Листов
Разраб.		Майтыков		Майтыков			РП	56	
Пров.		Ананьева		Ананьева					
Н.контр.		Ананьева		Ананьева		Узлы 5-7	ТОО "Востокагропромпроект" г. Усть-Каменогорск		

Инв. № дубл.

Подп. и дата

Инв. № подл.

8
АС-53

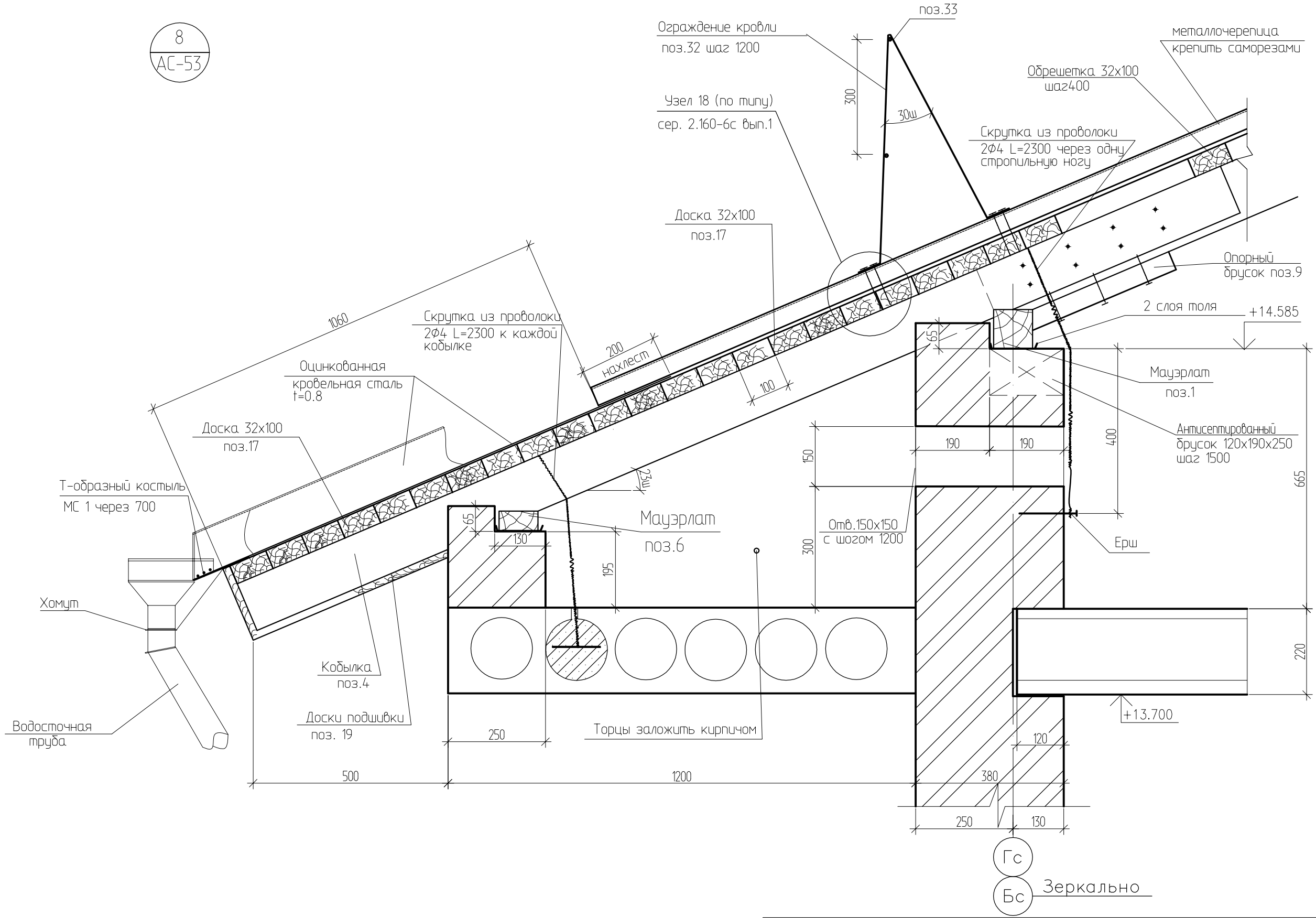

Изм.	Колич.	Лист	N док.	Подпись	Дата
Разраб.		Майтыков			
Пров.		Ананьева			
Н.контр.		Ананьева			

1101-39-1-АС

Строительство двух 40-квартирных жилых домов (Корпус А и Б) в п.Касыма Кайсенова Уланского района

40-квартирный жилой дом
Корпус А

Стадия	Лист	Листов
РП	57	

Узел 8

ТОО
"Востокагропромпроект"
г. Усть-Каменогорск

Инв. № дубл.

Подп. и дата

Инв. № подл.

9
АС-54

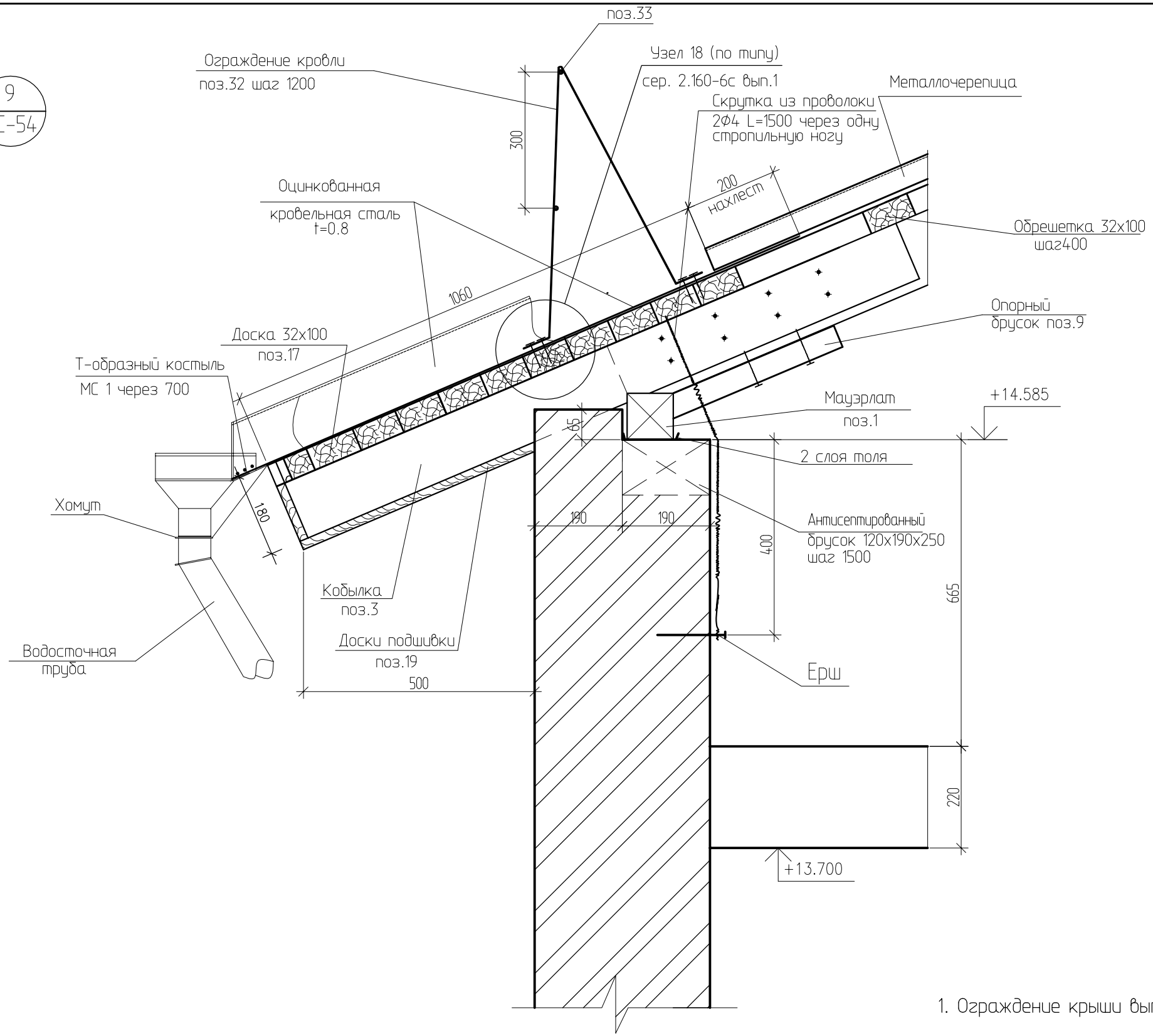

10
АС-53

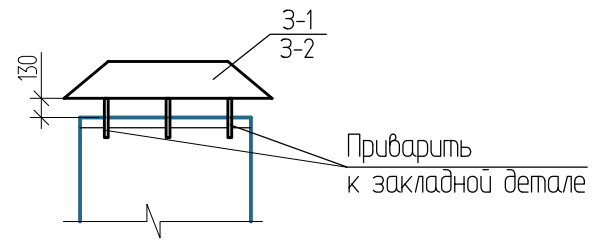

1. Ограждение крыши выполнять по сер.1.100.2-5.1-29

						1101-39-1-АС		
Изм.	Колич.	Лист	N док.	Подпись	Дата	Строительство двух 40-квартирных жилых домов (Корпус А и Б) в п.Касыма Кайсенова Уланского района		
Разраб.		Майтыков				40-квартирный жилой дом Корпус А	Стадия	Лист	Листов
Пров.		Ананьева					РП	58	
Н.контр.		Ананьева				Узлы 9, 10	ТОО "Востокагропромпроект" г. Усть-Каменогорск		

Инв. № дубл.

Подп. и дата

Инв. № подл.

Слуховое окно ОС 1

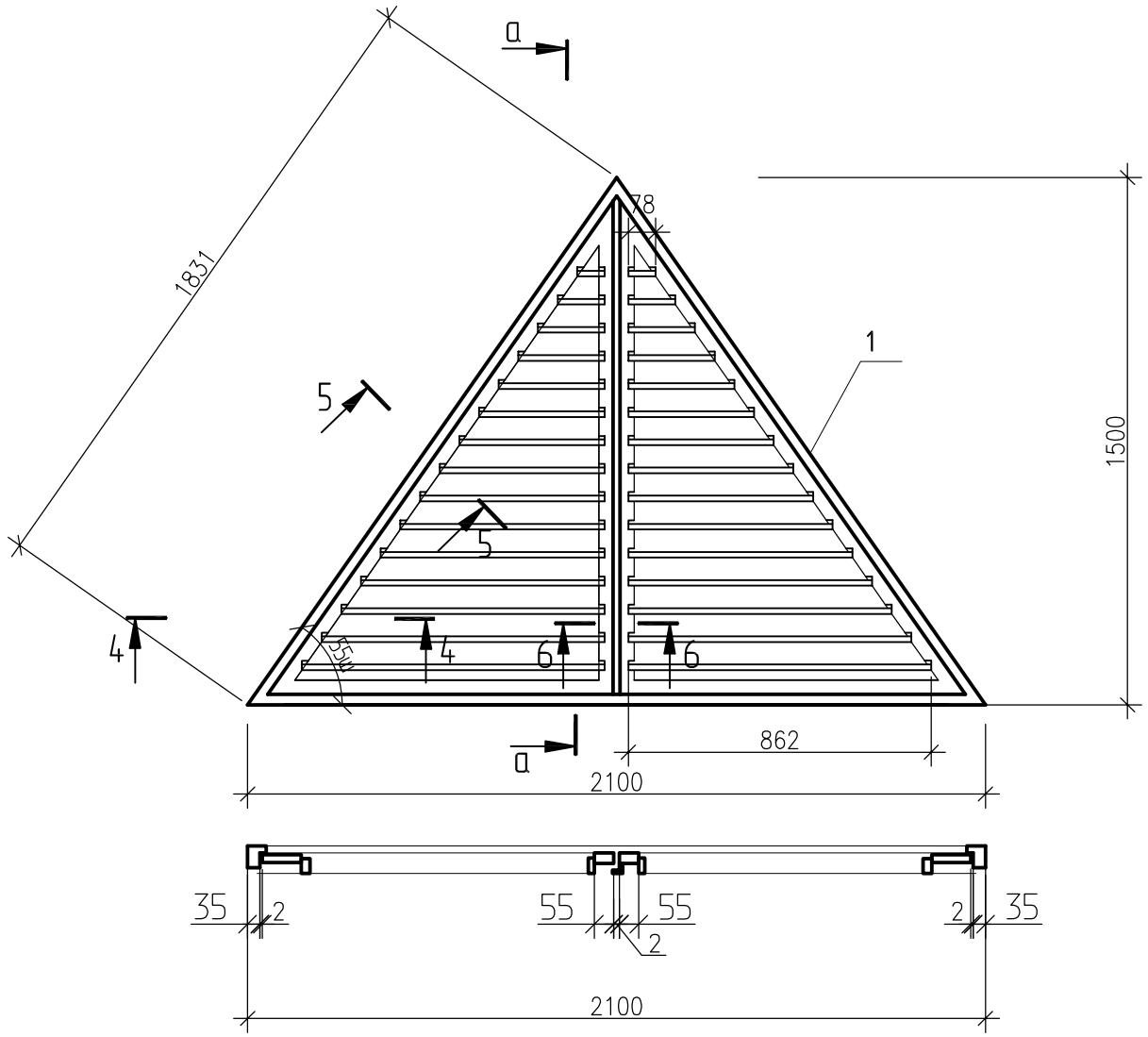

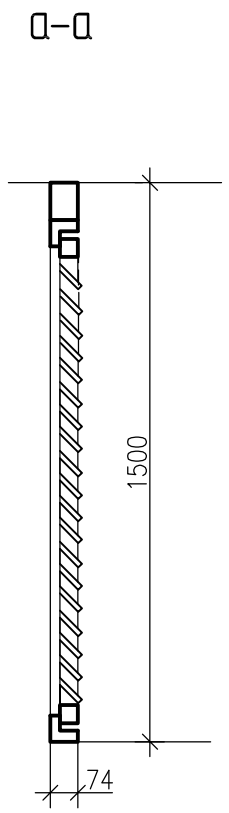

Спецификация

Поз.	Обозначение	Наименование	Кол.	Примеч.
		Слуховое окно ОС 1		
1		брусок 50х80 п.м	6.2	0.025м ^{3}
2		брусок 50х60 п.м	9.3	0.03 м ^{3}
3		нащельник 19х50 п.м	4.5	0.005 ^{3}
4		доски 19х100 п.м	16.5	0.03 м ^{3}
	ГОСТ 5090-86	задвижка накладная 3Т	2	
	ГОСТ 5088-2005	петля оконная	4	
	ГОСТ 5087-80	ручка скоба	2	
		Изделие соединительное МС1		
1	ГОСТ 103-2006	-40х4 L=260	1	0.4
2	ГОСТ 103-2006	-40х4 L=120	1	0.1

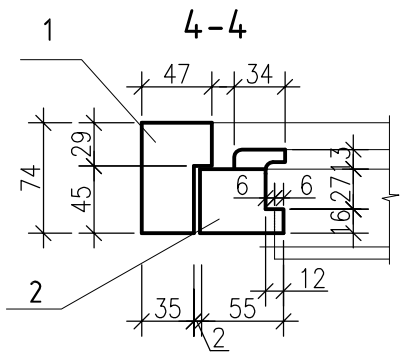

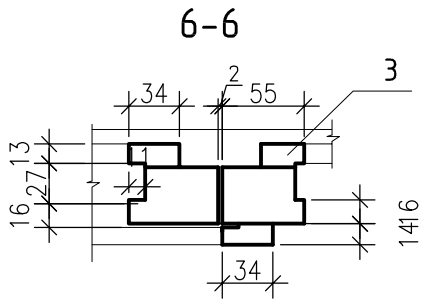

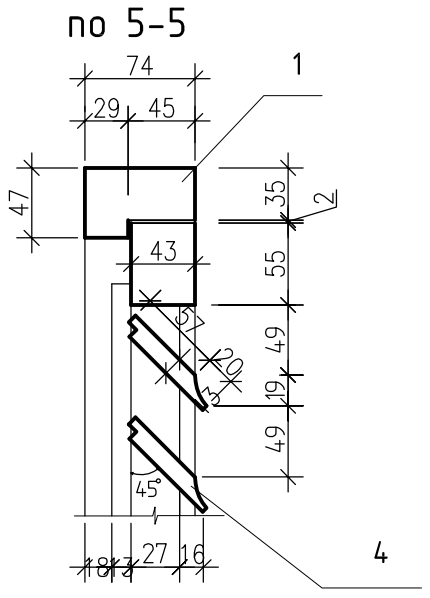

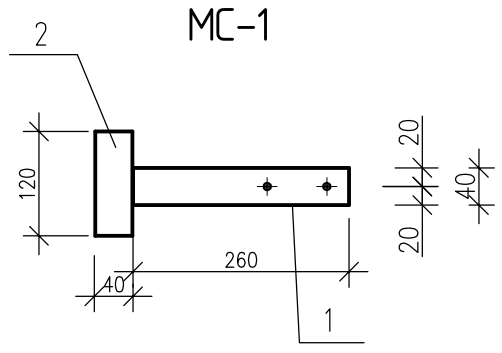

1.Данный лист смотреть совместно с листом АС-53.
2.Расход древесины дан до острожки
3.Приборы на чертеже условно не показаны.

Изм.	Колич.	Лист	N док.	Подпись	Дата	1101-39-1-АС		
						Строительство двух 40-квартирных жилых домов (Корпус А и Б) в п.Касыма Кайсенова Уланского района		
Разраб.		Майтыков				40-квартирный жилой дом Корпус А	Стадия	Лист	Листов
Пров.		Ананьева					РП	59	
Н.контр.		Ананьева				Слуховое окно ОС 1. Изделие соединительное МС1	ТОО "Востокагропромпроект" г. Усть-Каменогорск	

Инв. № дубл.

Подп. и дата

Инв. № подл.

Развертка вентиляционных каналов по оси 3с

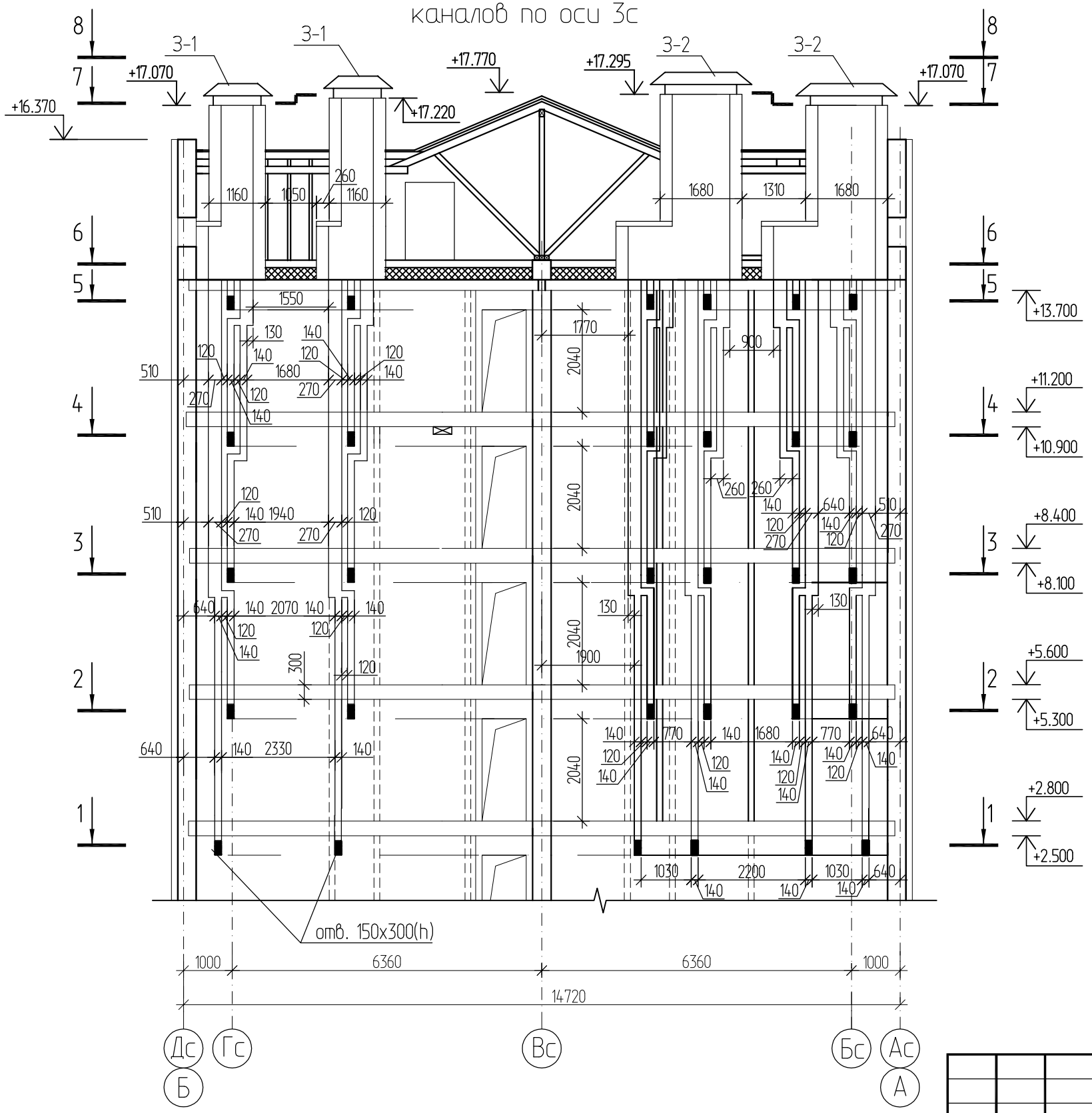

Развертка вентиляционных каналов по оси 2с

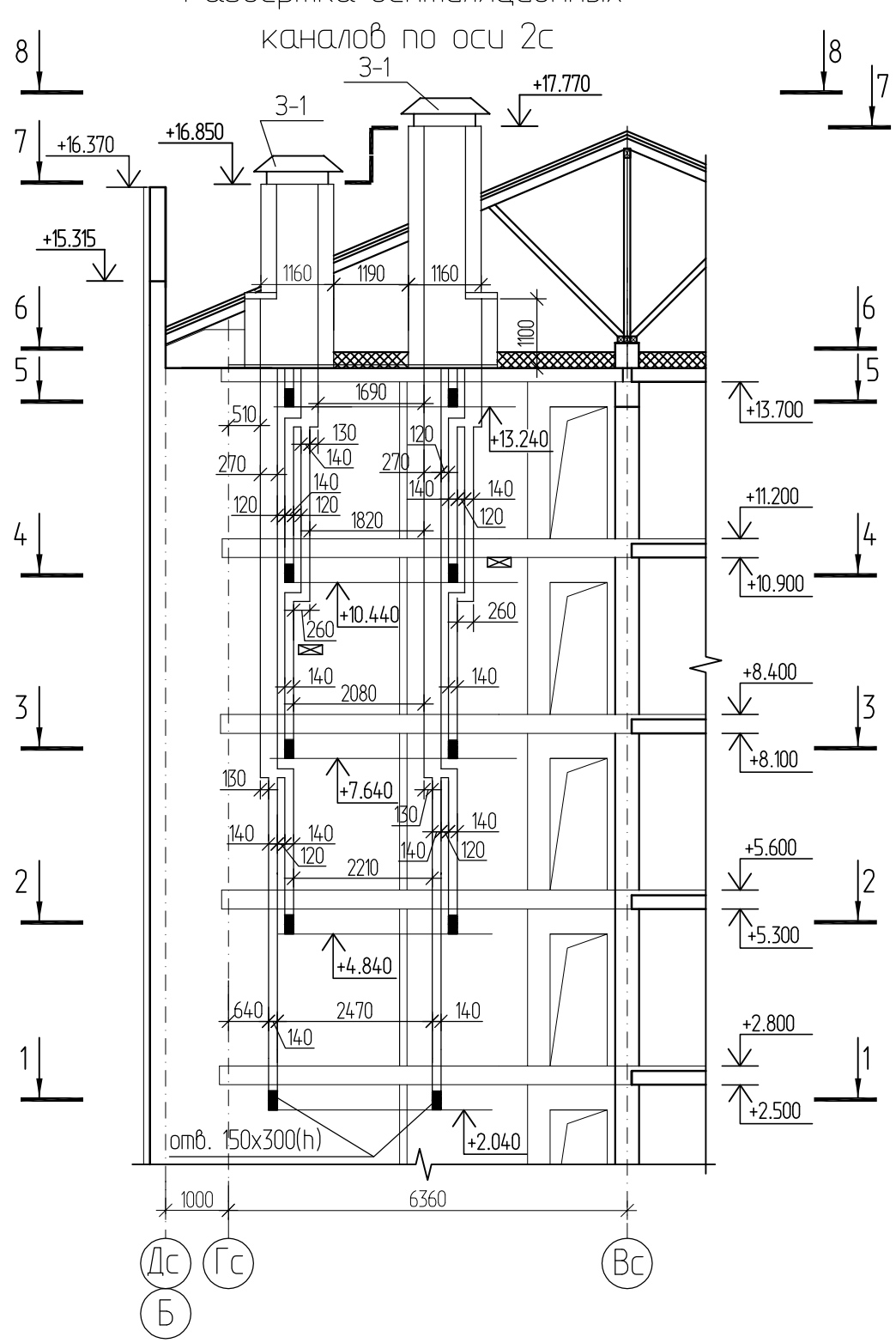

1. Данный лист смотри совместно с листами АС-61 – АС-63.

Согласовано	
Отдел ОВ	
Нач. группы	Плинокос
Взамен инв.N	
Подпись и дата	
Инв. N подл.	

Изм.	Кол.уч.	Лист	№док.	Подпись	Дата
Разработал		Майтыков			
Проверил		Ананьева			
Н. контр.		Ананьева			

1101-39-1-АС

Строительство двух 40-квартирных жилых домов (Корпус А и Б) в п.Касыма Кайсенова Уланского района

40-квартирный жилой дом
Корпус А

Стадия	Лист	Листов
РП	60	

Развертка вентиляционных каналов по оси 3с, по оси 2с

ТОО "Востокагропромпроект" г.Усть-Каменогорск

1-1

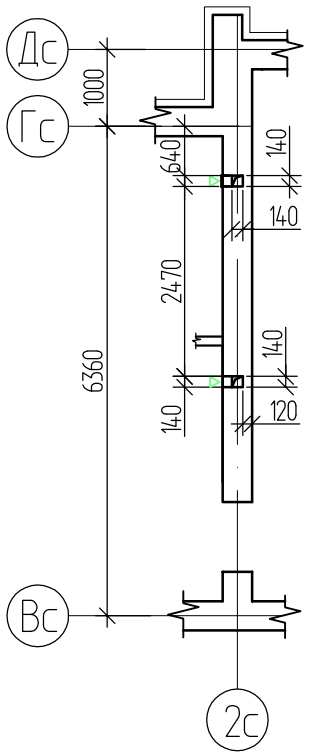

2-2

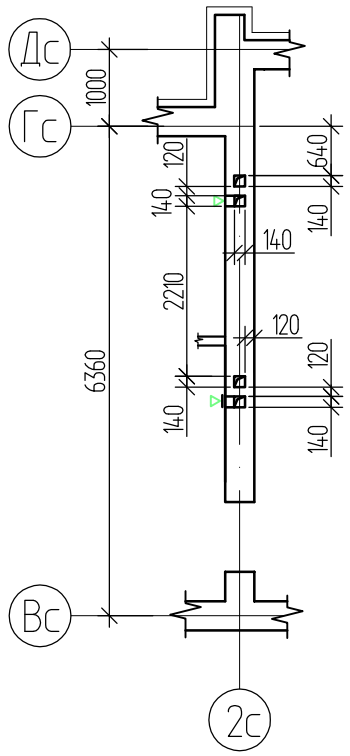

3-3

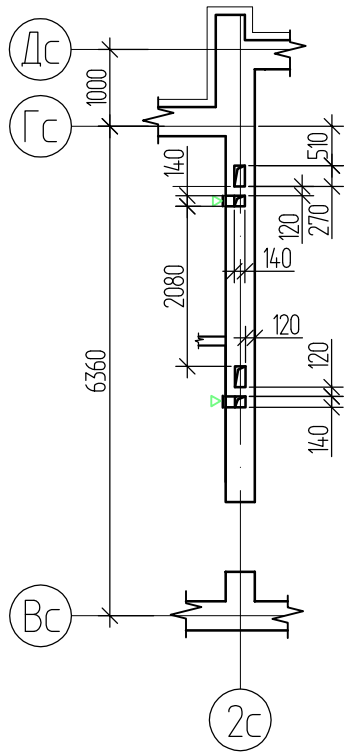

4-4

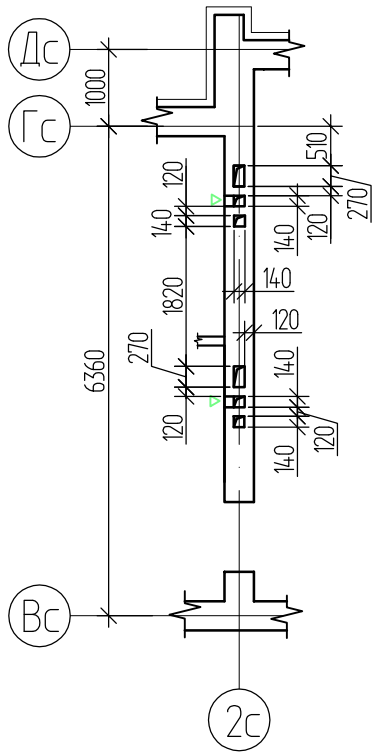

5-5

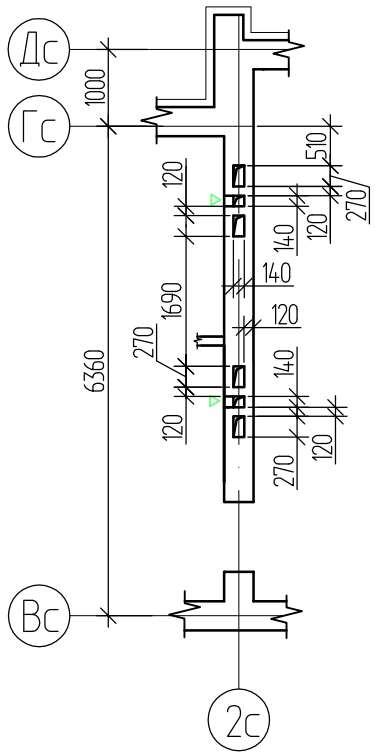

6-6

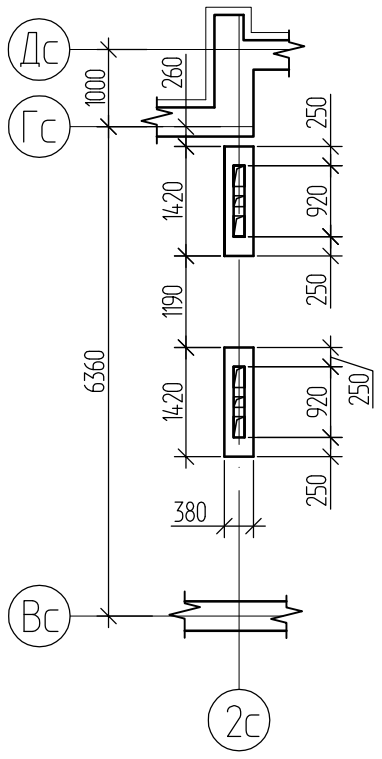

7-7

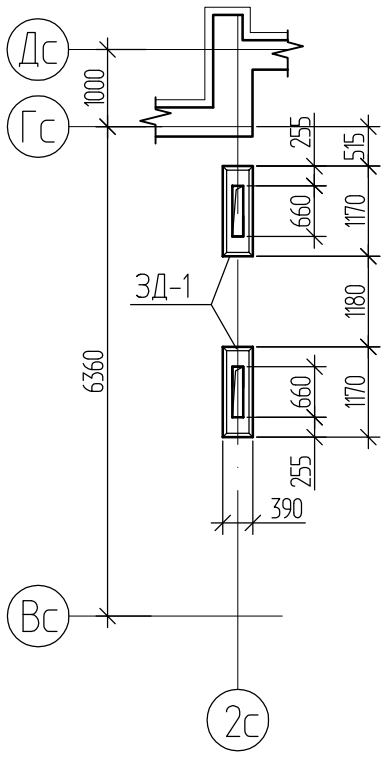

8-8

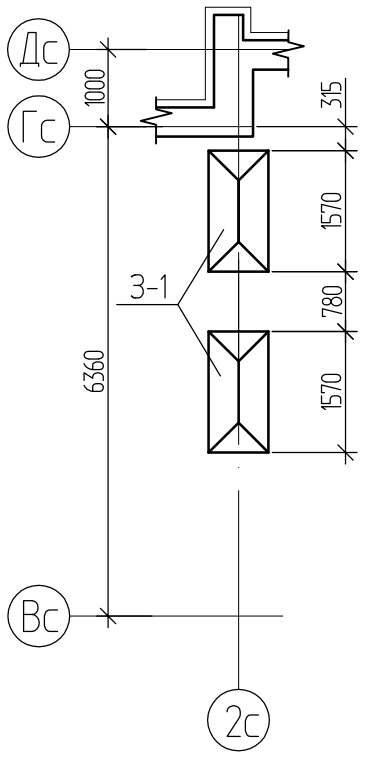

1. Данный лист смотри совместно с листами АС-60, АС-63.

						1101-39-1-АС		
						Строительство двух 40-квартирных жилых домов (Корпус А и Б) в п.Касыма Кайсенова Уланского района		
Изм.	Кол.уч.	Лист	№док.	Подпись	Дата			
Разработал		Майтыков		Майт		40-квартирный жилой дом Корпус А	Стадия	Лист	Листов
Проверил		Ананьева					РП	61	
Н. контр.		Ананьева				Сечения вентиляционных каналов по оси 2с (1-1 ÷ 8-8)	ТОО "Востокагропромпроект" г.Усть-Каменогорск		

Взамен инв.N

Подпись и дата

Инв. N подл.

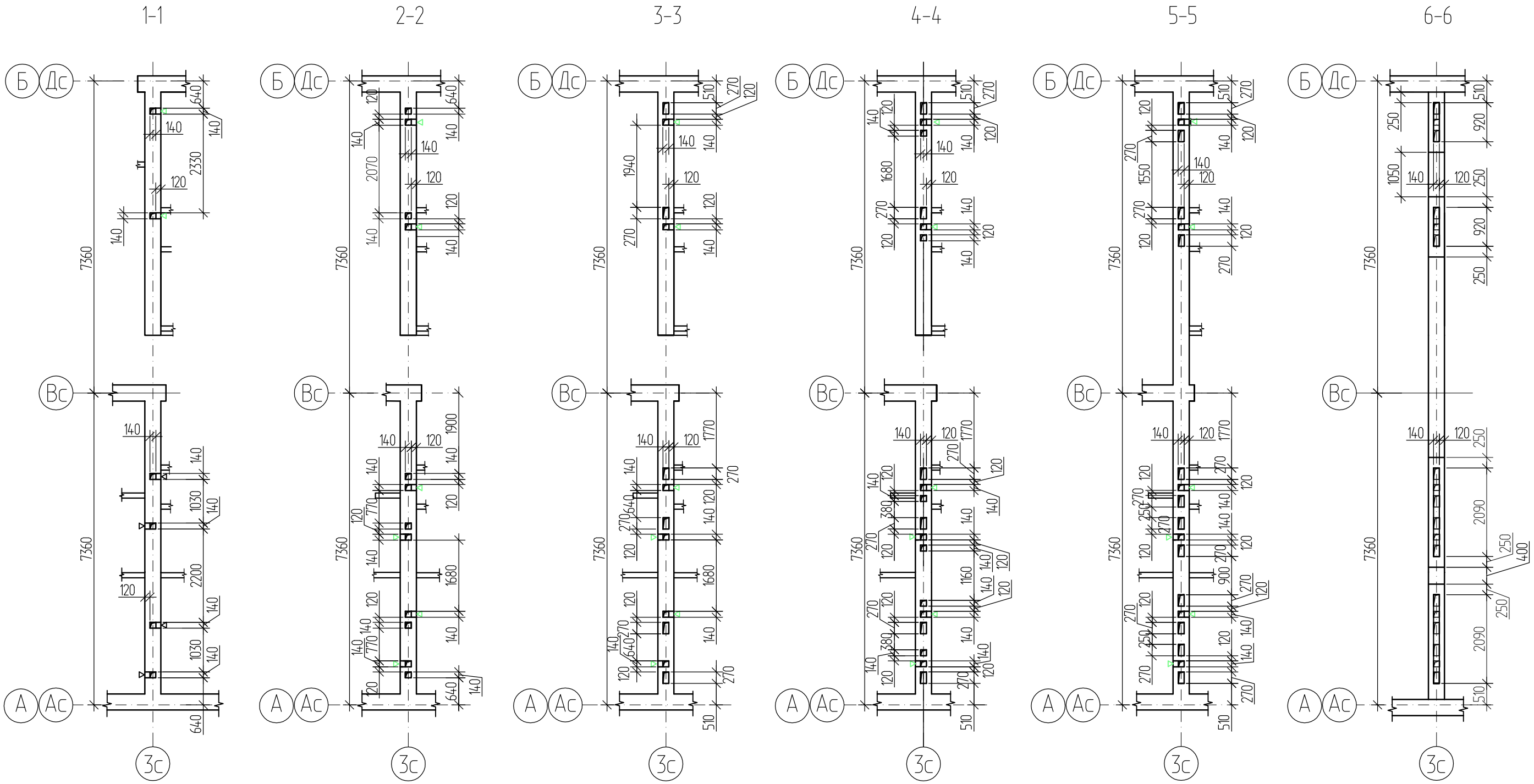

1. Данный лист смотри совместно с листами АС-60, АС-63.

Изм.	Кол.уч.	Лист	№док.	Подпись	Дата
Разработал		Майтыков			
Проверил		Ананьева			
Н. контр.		Ананьева			

1101-39-1-АС

Строительство двух 40-квартирных жилых домов (Корпус А и Б) в п.Касыма Кайсенова Уланского района

40-квартирный жилой дом
Корпус А

Стадия	Лист	Листов
РП	62	

Сечения вентиляционных каналов по оси 3с (1-1÷6-6)

ТОО "Востокагропромпроект" г.Усть-Каменогорск

Взамен инв.N

Подпись и дата

Инв. N подл.

7-7

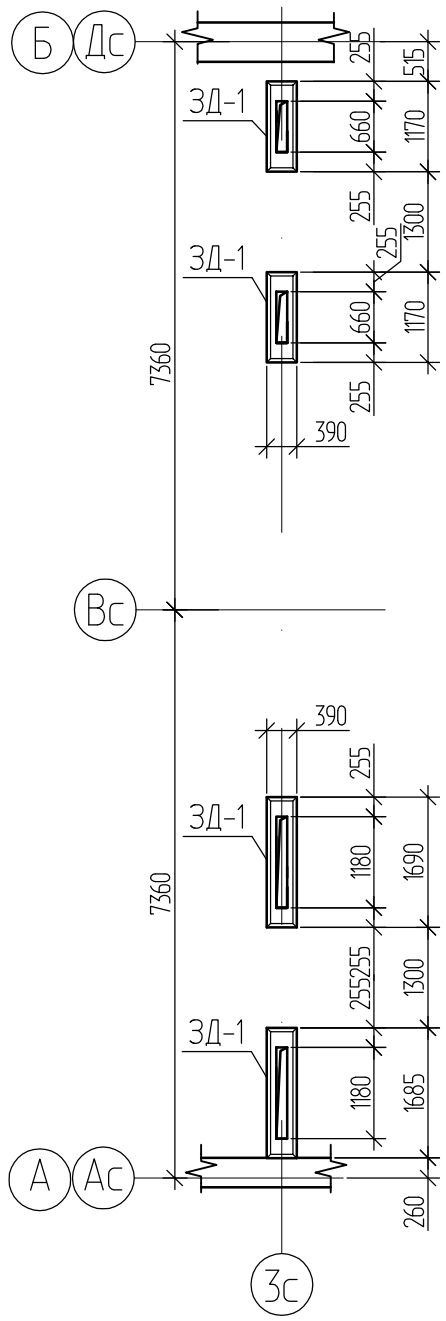

8-8

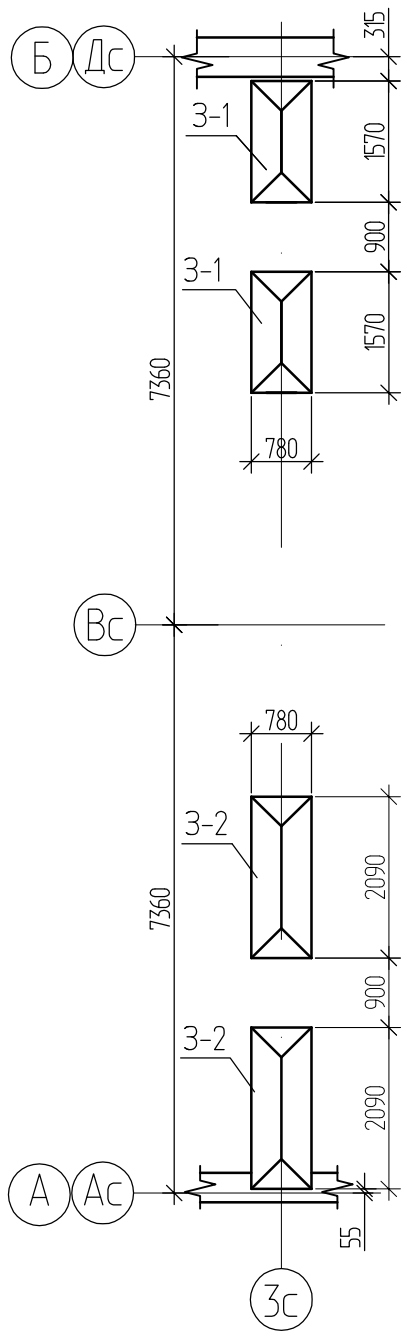

Зонт З-1

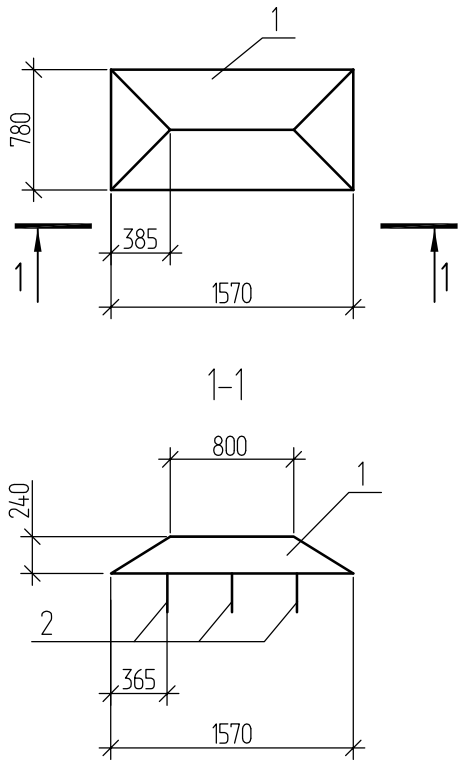

1-1

Зонт З-2

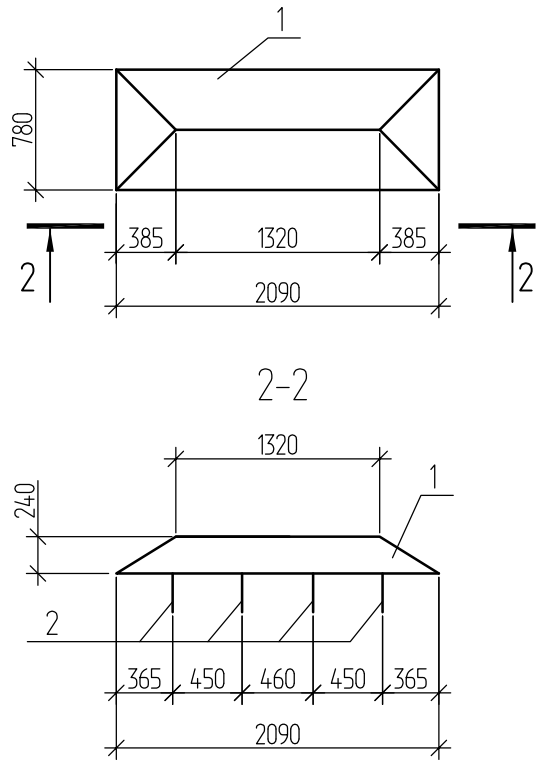

2-2

Лапка

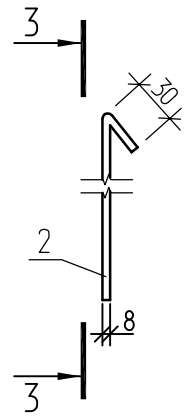

3-3

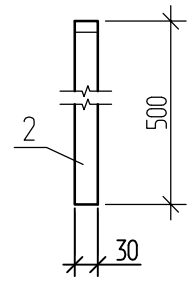

Спецификация элементов на вентшахты

Поз.	Обозначение	Наименование	Кол-во на исполнение 1-2	2-3		Все-го	Масса ед.кг	Примеч.
З-1	Данный лист	Зонт З-1	4	4		8		
З-2	Данный лист	Зонт З-2	2	2		4		
ЗД-1	3.400-6/76	Закладная деталь МИ 4-46	20.8	20.8		41.6	4.4	п.м.

Спецификация элементов на зонты

Поз.	Обозначение	Наименование	Кол.	Масса ед.кг.	Примеч.
		Зонт З-1			
1	ГОСТ 14918-80*	Тонколистовая кровельная сталь δ=1 мм	1.5	11.78	$м^2$
2	ГОСТ 103-2006	Лапка - 8х30 l=530	6	1.0	
		Зонт З-2			
1	ГОСТ 14918-80*	Тонколистовая кровельная сталь δ=1 мм	2.0	15.7	$м^2$
2	ГОСТ 103-2006	Лапка - 8х30 l=530	8	1.0	

1. Данный лист смотри совместно с листами АС-60 - АС-62.

Изм.	Кол.уч.	Лист	№док.	Подпись	Дата
Разработал		Майтыков		Майту	
Проверил		Ананьева			
Н. контр.		Ананьева			

1101-39-1-АС

Строительство двух 40-квартирных жилых домов (Корпус А и Б) в п.Касыма Кайсенова Уланского района

40-квартирный жилой дом Корпус А

Стадия	Лист	Листов
РП	63	

Сечения вентиляционных каналов по оси 3с (7-7, 8-8). Зонт З-1, З-2

ТОО "Востокагропромпроект" г.Усть-Каменогорск

Взамен инв.N

Подпись и дата

Инв. N подл.

Крыльцо 1

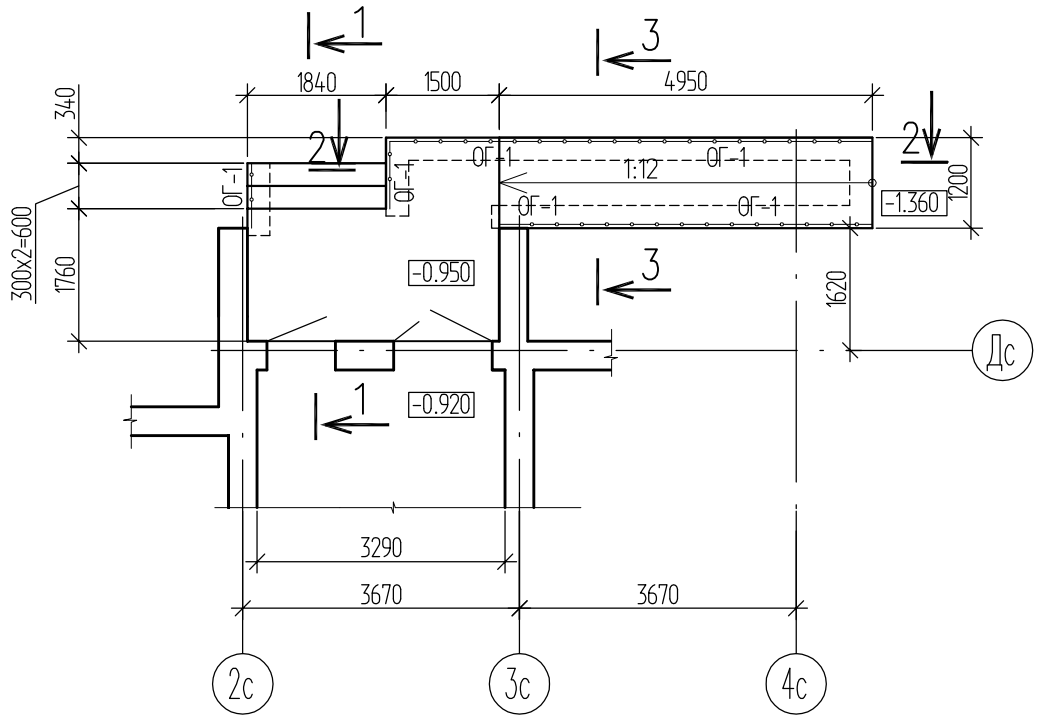

1 - 1

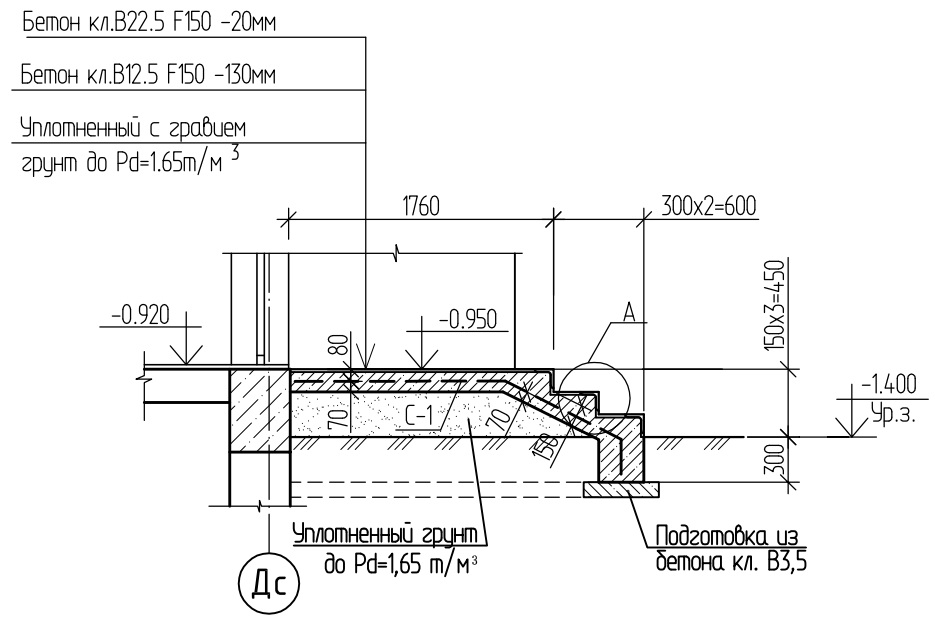

Схема раскладки сеток

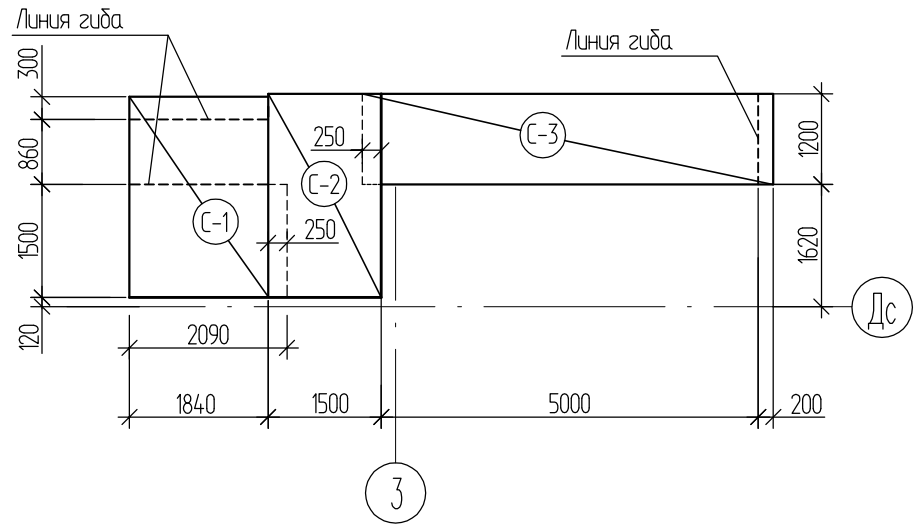

2 - 2

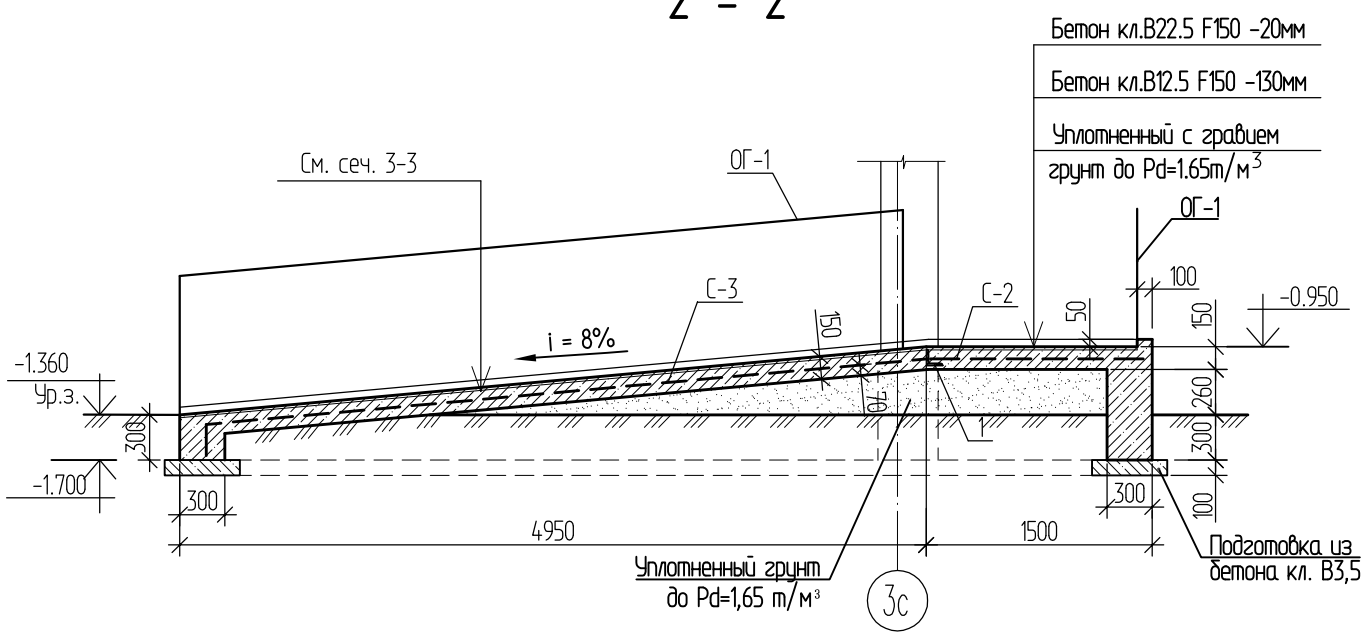

3 - 3

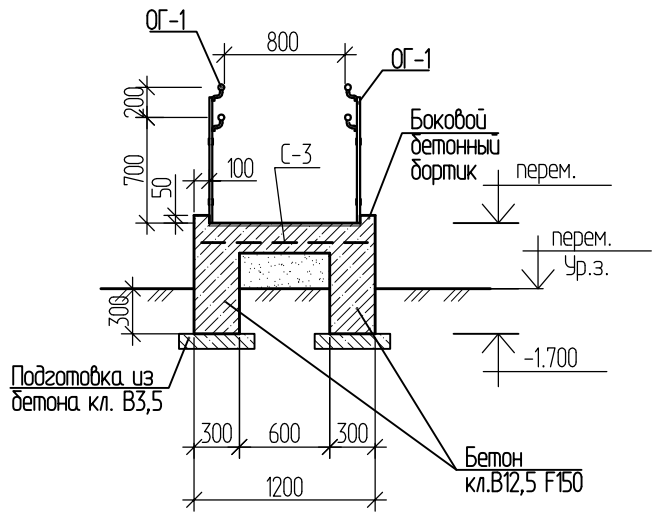

A

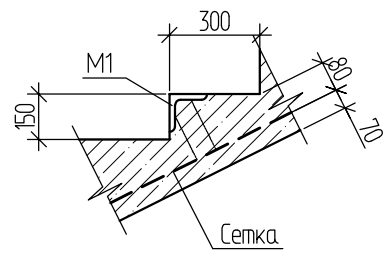

1. Данный лист смотреть совместно с листом АС-12.
2. Спецификацию элементов смотри лист АС-65.
3. Крыльца замаркированы на листе АС-12.

Изм.	Кол.уч.	Лист	№док.	Подпись	Дата	1101-39-1-АС		
						Строительство двух 40-квартирных жилых домов (Корпус А и Б) в п.Касыма Кайсенова Уланского района ВКО		
Разработал		Максимов				40-квартирный жилой дом (корпус А)	Стадия	Лист	Листов
Проверил		Ананьева					РП	64	
Н. контр.		Ананьева				Крыльцо 1	ТОО "Востокагропромпроект" г.Усть-Каменогорск		

Взамен инв.N

Подпись и дата

Инв. N подл.

Ограждение ОГ-1 (м. пог.)

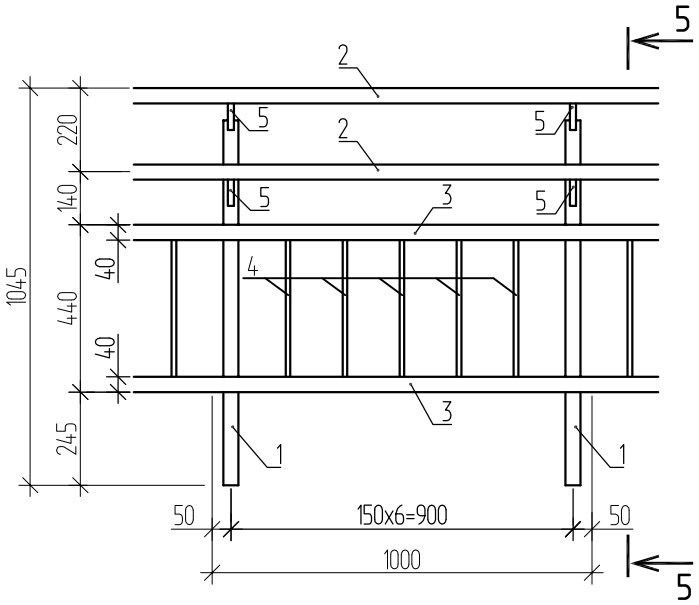

1 - 1

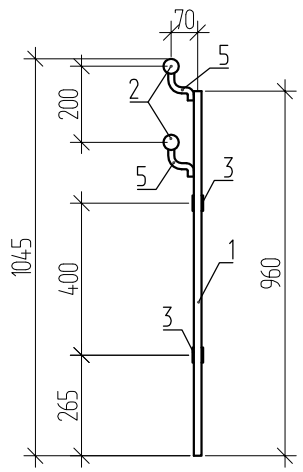

Спецификация элементов крыльца 1

Поз.	Обозначение	Наименование	Колич.	Масса ед. кг	Примеч.
		Сборочные единицы и детали:			
С-1	ГОСТ 23279-2012	Сетка 4С $\frac{5Вр I-100}{5Вр I-100}$ 205х265 $\frac{25}{25}$	1	17.66	
С-2	ГОСТ 23279-2012	Сетка 4С $\frac{5Вр I-100}{5Вр I-100}$ 268х148 $\frac{40}{40}$	1	12.9	
С-3	ГОСТ 23279-2012	Сетка 4С $\frac{5Вр I-100}{5Вр I-100}$ 118х540 $\frac{40}{50}$	1	20.71	
М1	3.400-6/76	Закладная деталь МИ4-29	5.52	6.6	п.м.
ОГ-1		Ограждение ОГ-1	13.2	24.30	п.м.
1		Уголок $\frac{75х6\ ГОСТ\ 8509-93}{С235\ ГОСТ\ 27772-2015}$	1.2	6.89	п.м.
		Материалы:			
		Бетон кл.В22.5	0.30		$м^3$
		Бетон кл.В12.5	3.90		$м^3$
		Бетон кл.В3.5	0.70		$м^3$

Спецификация элементов ограждения ОГ-1

Поз.	Обозначение	Наименование	Кол.	Масса ед.,кг	Примеч.
		Ограждение ОГ-1 (на 1 пог.м.)		24,3	
1		Полоса $\frac{40х20\ ГОСТ\ 103-2006}{С235\ ГОСТ\ 27772-2015}$ L=960	2	6,03	12,06кг
2		Труба $\frac{40х2\ ГОСТ\ 10704-91}{С235\ ГОСТ\ 27772-2015}$ L=1000	2	1,87	3,74кг
3		Полоса $\frac{40х4\ ГОСТ\ 103-2006}{С235\ ГОСТ\ 27772-2015}$ L=1000	4	1,26	5,04кг
4		Полоса $\frac{40х4\ ГОСТ\ 103-2006}{С235\ ГОСТ\ 27772-2015}$ L=430	5	0,54	2,70кг
5		⌀16 ГОСТ 2590-2006 L=120	4	0,19	0,76кг

1. Общие данные см. лист АС - 1 - 2.
2. Данный лист смотреть совместно с листом АС-64.
3. Металлические конструкции после монтажа окрасить эмалью ПФ-115 ГОСТ 6465-76* в два слоя по грунтовке ГФ-021 ГОСТ 25129-82* при общей толщине покрытия 55 мкм.

Изм.	Кол.уч.	Лист	№док.	Подпись	Дата
Разработал		Максимов			
Проверил		Ананьева			
Н. контр.		Ананьева			

1101-39-1-АС

Строительство двух 40-квартирных жилых домов (Корпус А и Б) в п.Касыма Кайсенова Уланского района ВКО

40-квартирный жилой дом (корпус А)

Стадия	Лист	Листов
РП	65	

Ограждение ОГ-1

ТОО "Востокагропромпроект" г.Усть-Каменогорск

Взамен инв.N | Подпись и дата | Инв. N подл.