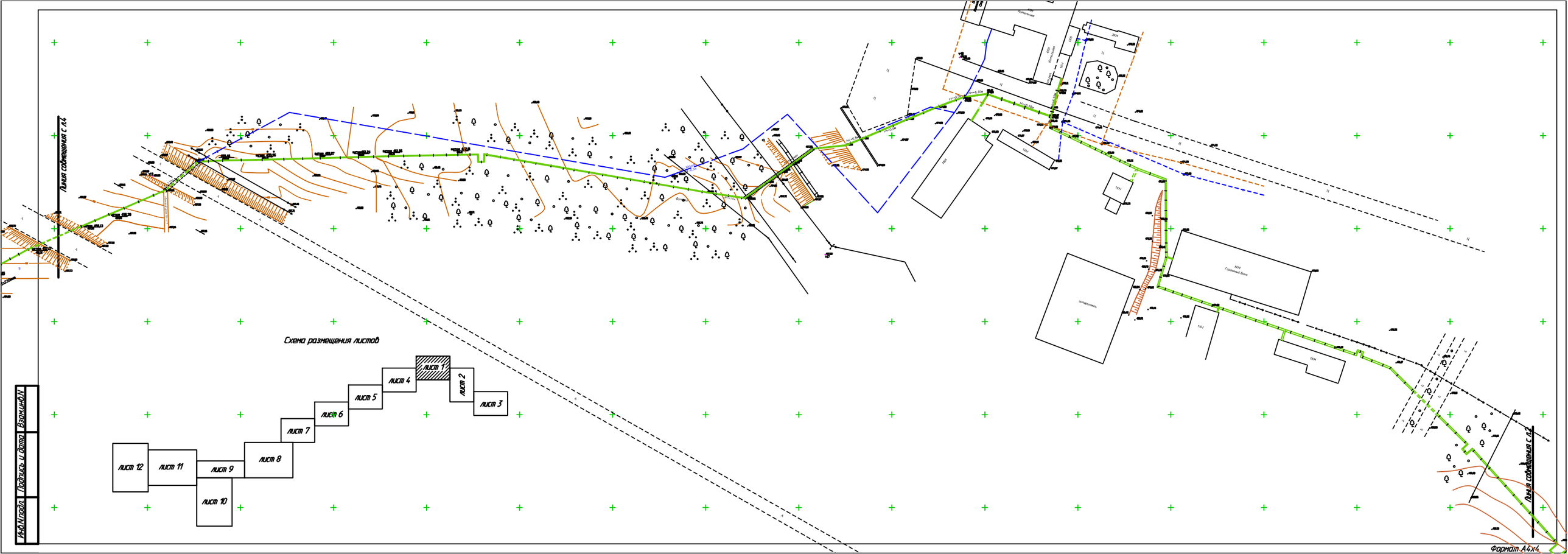
Линия совмещения с л.4
Линия совмещения с л.4
Схема размещения листов
лист 1
лист 2
лист 3
лист 4
лист 5
лист 6
лист 7
лист 8
лист 9
лист 10
лист 11
лист 12
Инв.№ подл.
Подпись и дата
Взам.инв.№
Формат А4х4

Схема размещения листов

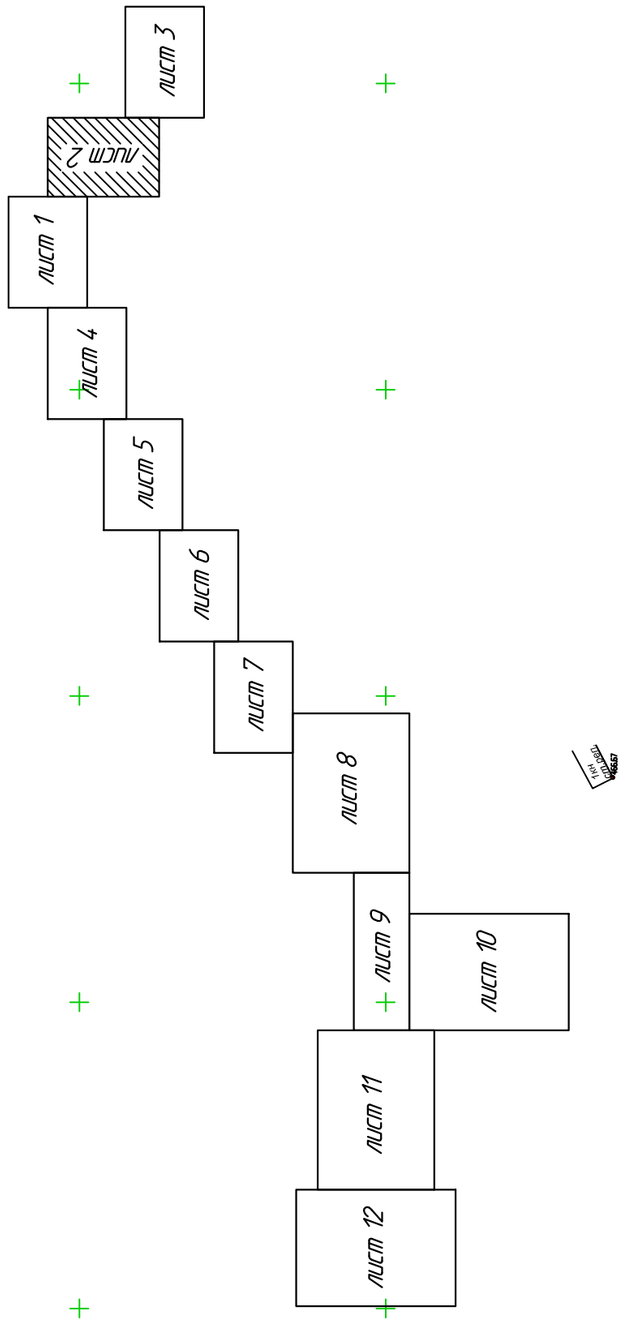

Линия совмещена с л.3

Линия совмещена с л.1

Формат А2

Инв.№подл.	Подпись и дата	Взам.инв.№

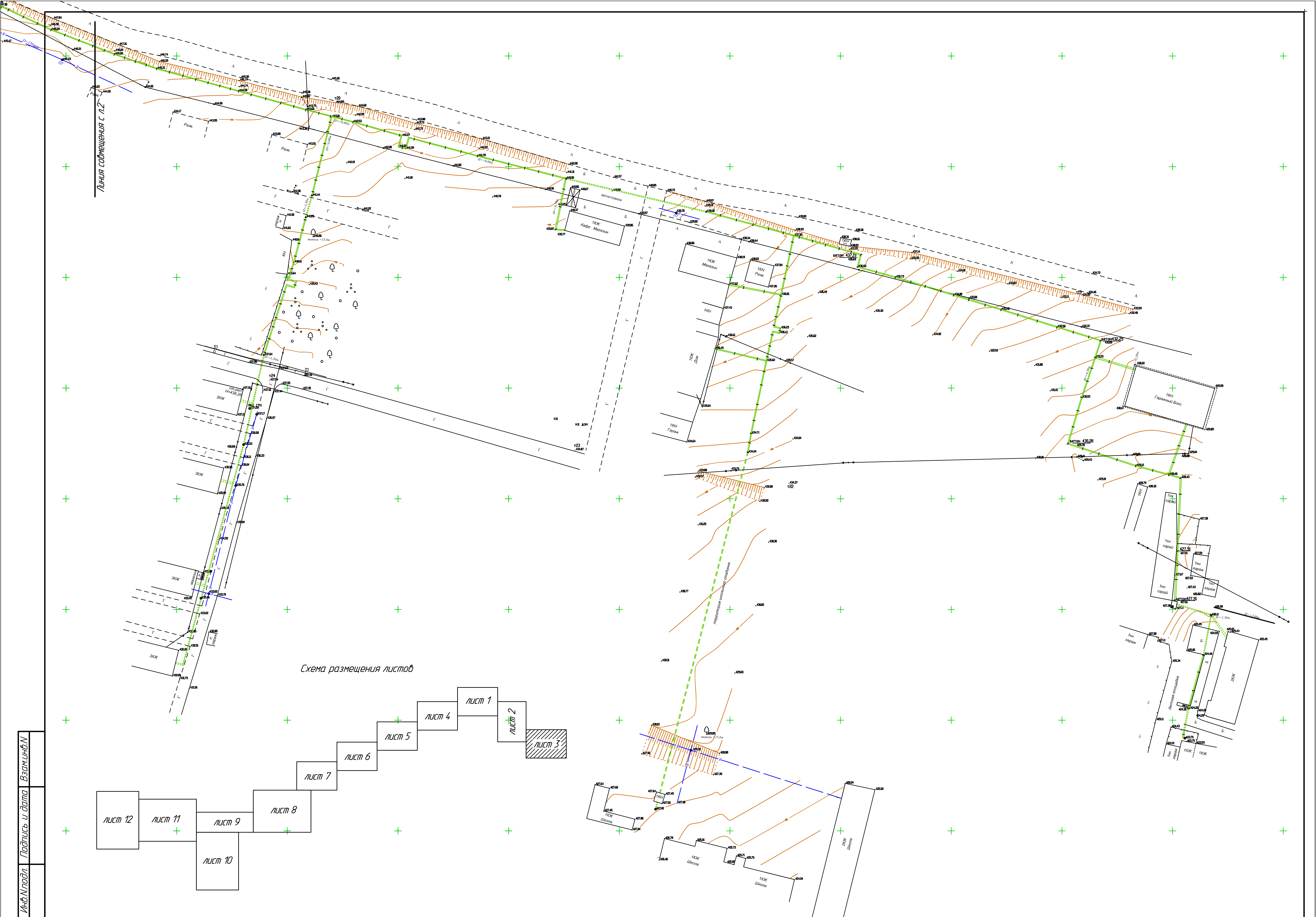

Инв.N подл. | Подпись и дата | Взам.инв.N

Формат А2

Линия совмещения с л.1

Линия совмещения с л.5

Инв.№подл. | Подпись и дата | Взам.инв.№

Схема размещения листов

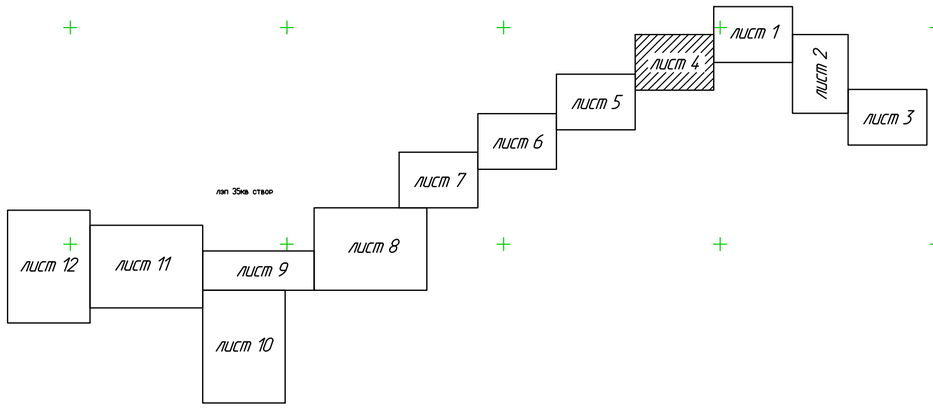

Формат А2

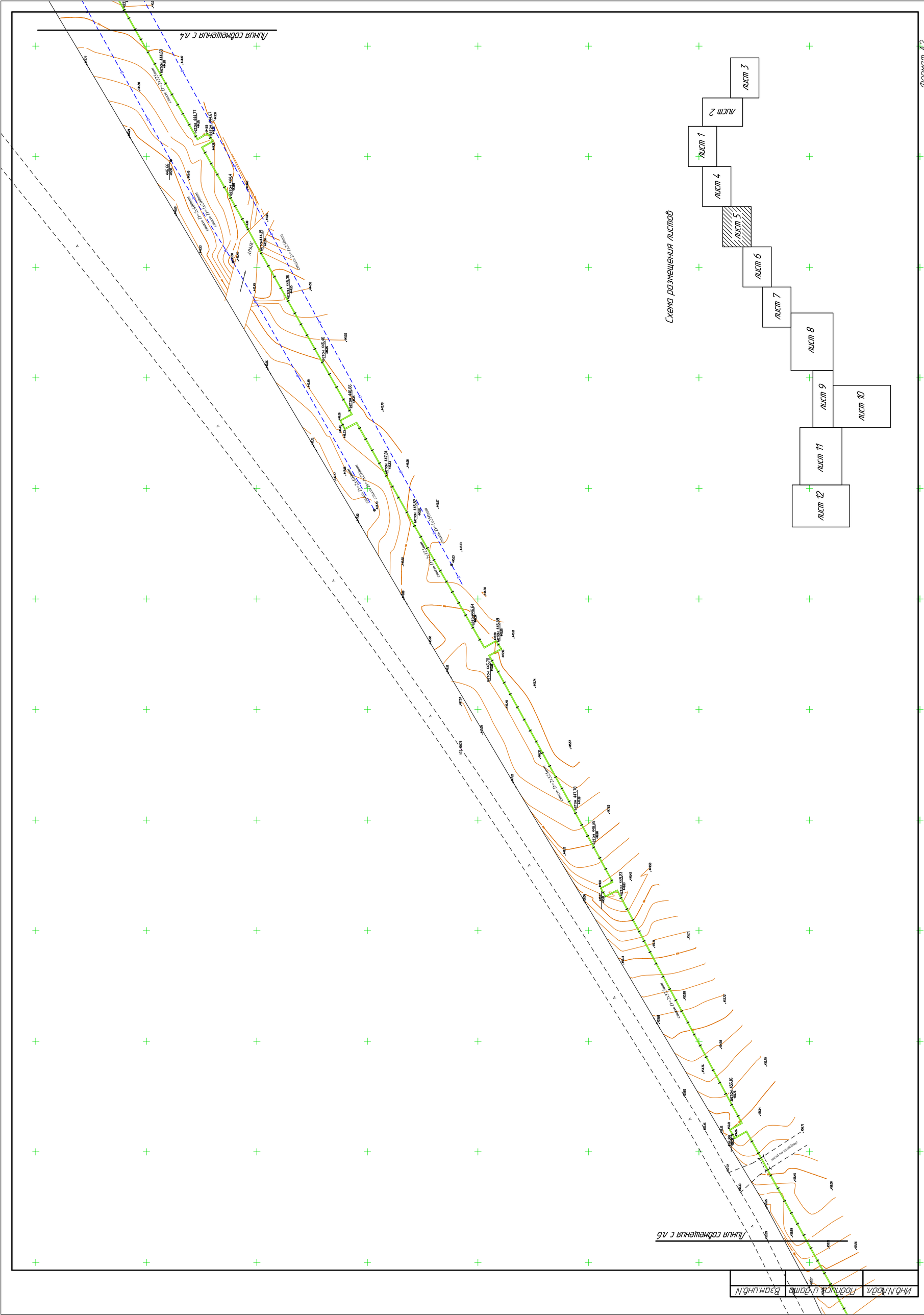
Линия совмещения с л.4
Линия совмещения с л.6
Схема размещения листов
лист 1
лист 2
лист 3
лист 4
лист 5
лист 6
лист 7
лист 8
лист 9
лист 10
лист 11
лист 12
Формат А2
Инв.№подл.
Подпись и дата
Взам.инв.№

Линия совмещения с л.5

Линия совмещения с л.7

Схема размещения листов

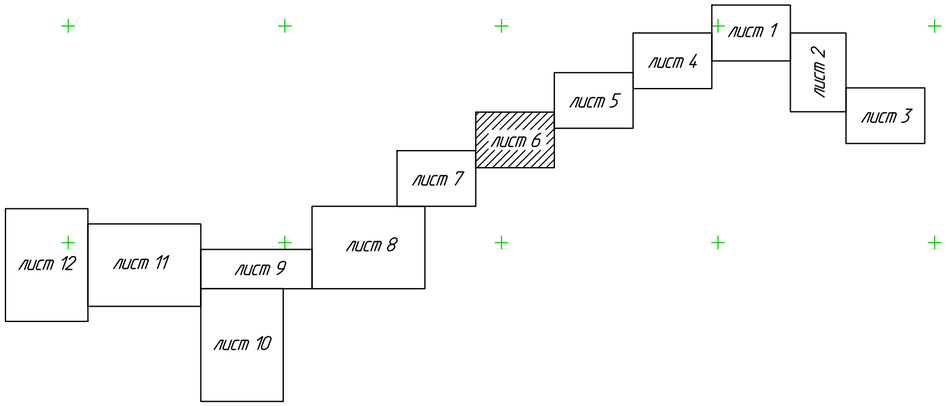

Взам.инв.N

Подпись и дата

Инв.N подл.

Формат А2

Схема размещения листов

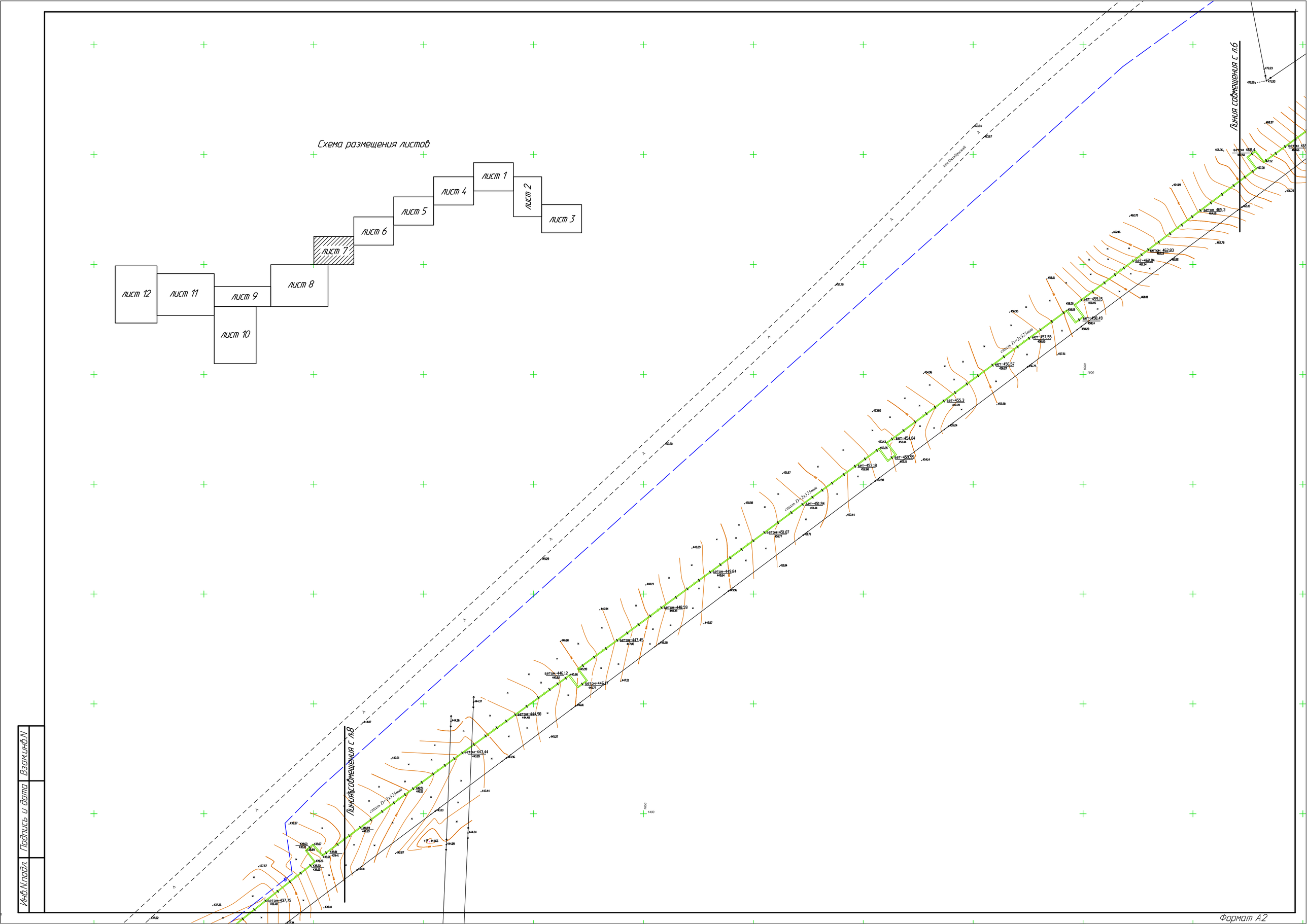

Линия совмещения с Л.8

Линия совмещения с Л.9

Линия совмещения с Л.7

Линия совмещения с Л.6

Схема размещения листов

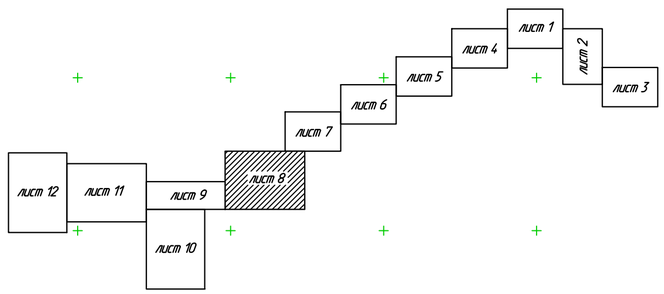

Инв.№подл. | Подпись и дата | Взам.инв.№

Формат А1

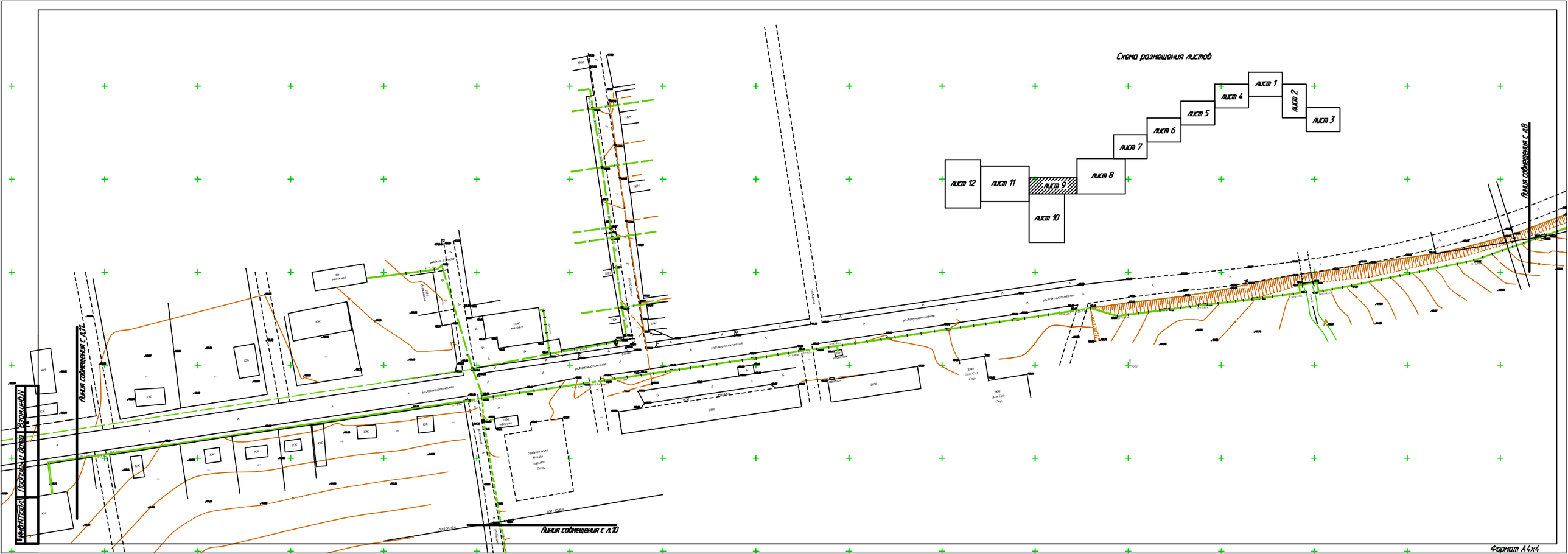
Схема размещения листов
лист 1
лист 2
лист 3
лист 4
лист 5
лист 6
лист 7
лист 8
лист 9
лист 10
лист 11
лист 12
Линия совмещения с л.11
Линия совмещения с л.10
Линия совмещения с л.8
Инв.№подл.
Подпись и дата
Взам.инв.№
Формат А4х4

Линия совмещения с л.10

Схема размещения листов

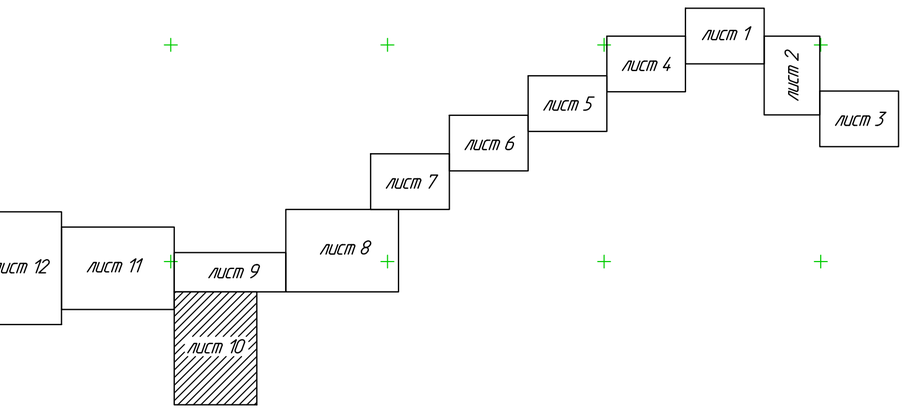

Взам.инв.N

Подпись и дата

Инв.Nподл.

Формат А1

Линия совмещения с л.12

Линия совмещения с л.9

Схема размещения листов

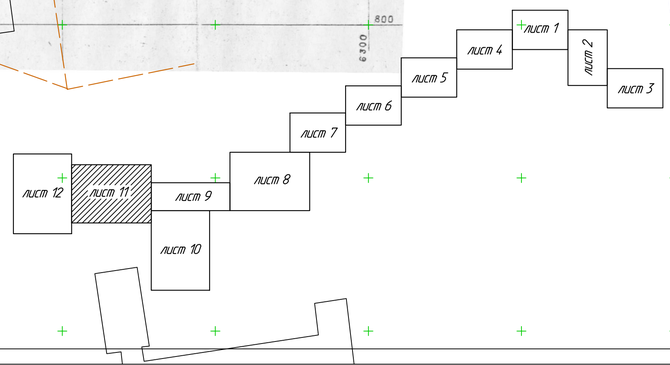

Инв.№подл. | Подпись и дата | Взам.инв.№

Формат А1