Ведомость чертежей основного комплекта

Лист	Наименование	Примечание
1	Общие данные	
2	Ситуационный план. М 1:2000	
3	Разбивочный план. М 1:500	
4	План организации рельефа. М 1:500	
5	План земляных масс. М 1:500	
6	План автомобильного проезда. М1:500	
7	План благоустройства территории. М 1:500	
8	Сводный план инженерных сетей. М 1:500	
9	Круглая железобетонная труба d=0,75м с нормальным входным звеном.	

Технико-экономические показатели по генплану
(в границе подсчета объемов работ)

№п/п	Наименование	Ед. измерен.	Количество	%
1	Площадь участка (в границе подсчета объемов работ)	га	0,11675	100
2	Площадь застройки	м2	206,5	18
3	Площадь проездов, площадок, в том числе:	м2	689,04	59
	отмостка, пандусы	м2	75,54	–
4	Площадь охранной зоны тепловых сетей	м2	80,00	7
5	Площадь озеленения	м2	191,96	16
6	Коэффициент плотности застройки			24

Технические решения, принятые в рабочем проекте, соответствуют требованиям экологических, санитарно-гигиенических, противопожарных и других норм, действующих на территории Республики Казахстан и обеспечивают безопасную для жизни и здоровья людей эксплуатацию объекта при соблюдении мероприятий, предусмотренных рабочими чертежами.

Главный инженер проекта Свинцов М.С.

Ведомость ссылочных и прилагаемых документов

Обозначение	Наименование	Примечание
	Ссылочные документы	
СНиП II-89-80*	Генеральные планы промышленных предприятий.	
ГОСТ 21.508-93	Правила выполнения рабочей документации	
	генеральных планов предприятий, сооружений и	
	жилищно-гражданских объектов.	
СНиП 2.05.07-91*	Промышленный транспорт.	
СН РК 3.03-19-2006	Проектирование дорожных одежд нежесткого типа.	
	Прилагаемые документы	
694-16-ГПЗ.ВР	Ведомость объемов работ	
694-16-2-СМ.ГП7	Смета. Вертикальная планировка.	
694-16-2-СМ.ГП10	Смета. Благоустройство.	

Ведомость основных комплектов рабочих чертежей

Обозначение	Наименование	Примечание
694-16-ГПЗ	Генеральный план и транспорт	

Общие указания.

1. Основанием для разработки рабочего проекта послужили:

–задание на проектирование по рабочему проекту "Реконструкция внутриквартальных сетей теплоснабжения п. Новая Бухтарма Зыряновского района Восточно-Казахстанской области".

–архитектурно-планировочного задания (АПЗ) на проектирование №567/16 от 29.11.2016г.

2. Чертежи разработаны на топографической съемке М 1:500, выполненной ИП "Переверин Н.Д." в октябре 2016 года.
3. Система высот – Балтийская.
4. Система координат – городская.

Шифр: 3030,3040,3050, 3160,3070.

Изм.	Кол.уч	Лист	№док	Подпись	Дата
Директор		Ефимов			11.16
ГИП		Свинцов			11.16
Разраб.		Ашифина			11.16
Н. контр.		Кубышкина			11.16

694-16-ГПЗ

Реконструкция внутриквартальных сетей теплоснабжения п. Новая Бухтарма Зыряновского района Восточно-Казахстанской области

I очередь строительства. Проектируемая насосная станция на обратном трубопроводе тепловых сетей. Генеральный план и транспорт

Стадия	Лист	Листов
РП	1	

Общие данные.

ТОО "ПАВЛОДАРЭНЕРГОПРОЕКТ"

Согласовано: ЭТО Короленко Ганзаева Клоков; ОиВ; ОКИПиА; АСО Коваленко Чижаков Цой; ОТС; ОГС

Взам.инв.N | Подпись и дата | Инв.N подл.

Формат А3

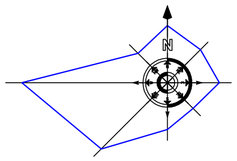

Ситуационный план.

М 1:2000

Шифр: 3060

Условные обозначения

- Проектируемый участок насосной станции тепловых сетей
- —Т—Т— Трассировка проектируемых тепловых сетей
- —В—В— Трассировка существующих сетей водопровода

Изм.	Кол.уч	Лист	Nдок	Подпись	Дата
Директор		Ефимов			11.16
ГИП		Свинцов			11.16
Разраб.		Ашифина			11.16
Н. контр.		Кубышкина			11.16

694-16-ГПЗ

Реконструкция внутриквартальных сетей теплоснабжения п. Новая Бухтарма Зыряновского района Восточно-Казахстанской области

I очередь строительства. Проектируемая насосная станция на обратном трубопроводе тепловых сетей. Генеральный план и транспорт

Стадия	Лист	Листов
РП	2	

Ситуационный план. М 1:2000

ТОО "ПАВЛОДАРЭНЕРГОПРОЕКТ"

Взам.инв.N

Подпись и дата

Инв.N подл.

Формат А2

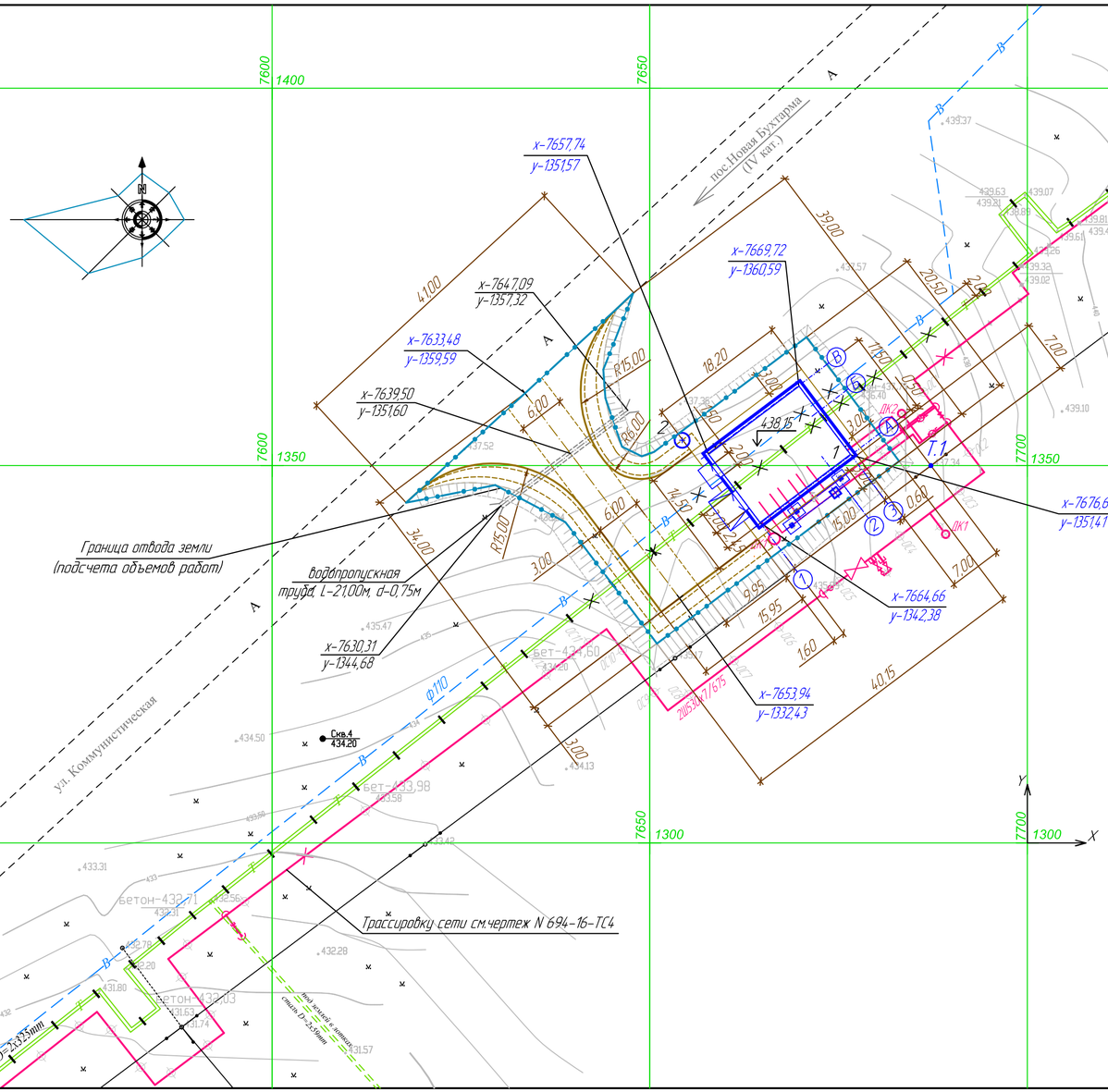

Условные обозначения

— Проектируемое здание

— Проектируемый автомобильный проезд

— Граница отвода территории. (Условная граница подсчета объемов работ)

x-7676,64 y-1351,41 — Координаты

ЭКСПЛИКАЦИЯ ЗДАНИЙ И СООРУЖЕНИЙ

Номер по генпл.	Наименование	Примечание
1	Проектируемая насосная станция на обратном трубопроводе	Проект.
	тепловых сетей.	
2	Выгребная емкость V-5,5 м3	Проект.

Общие указания.

1. Основанием для разработки рабочего проекта послужили:
   -задание на проектирование по рабочему проекту "Реконструкция внутриквартальных сетей теплоснабжения п. Новая Бухтарма Зыряновского района Восточно-Казахстанской области".
   -архитектурно-планировочного задания (АПЗ) на проектирование №567/16 от 29.11.2016г.
2. Чертежи разработаны на топографической съемке М 1:500, выполненной ИП "Переверин Н.Д." в октябре 2016 года.
3. Система высот – Балтийская.
4. Система координат – городская.
5. За разбивочный базис принята Т.1, расположенная на существующей электрической опоре.
6. Привязку элементов благоустройства вести от наружных граней стен зданий.
7. Все размеры даны в метрах.
8. Инженерные сети, попавшие в зону строительства, подлежат демонтажу или переносу.

Шифр: 3030

Изм.	Колич.	Лист	№док.	Подпись	Дата
Директор		Ефимов			05.17
ГИП		Свинцов			05.17
Разраб.		Ашифина			05.17
Н. контр.		Кубышкина			05.17

694-16-ГПЗ

Реконструкция внутриквартальных сетей теплоснабжения п. Новая Бухтарма Зыряновского района Восточно-Казахстанской области

I очередь строительства. Проектируемая насосная станция на обратном трубопроводе тепловых сетей. Генеральный план и транспорт

Стадия	Лист	Листов
РП	3	

Разбивочный план. М 1:500

ТОО "ПАВЛОДАРЭНЕРГОПРОЕКТ"

Взам.инв.N | Подпись и дата | Инв.N подл.

Формат А4х3

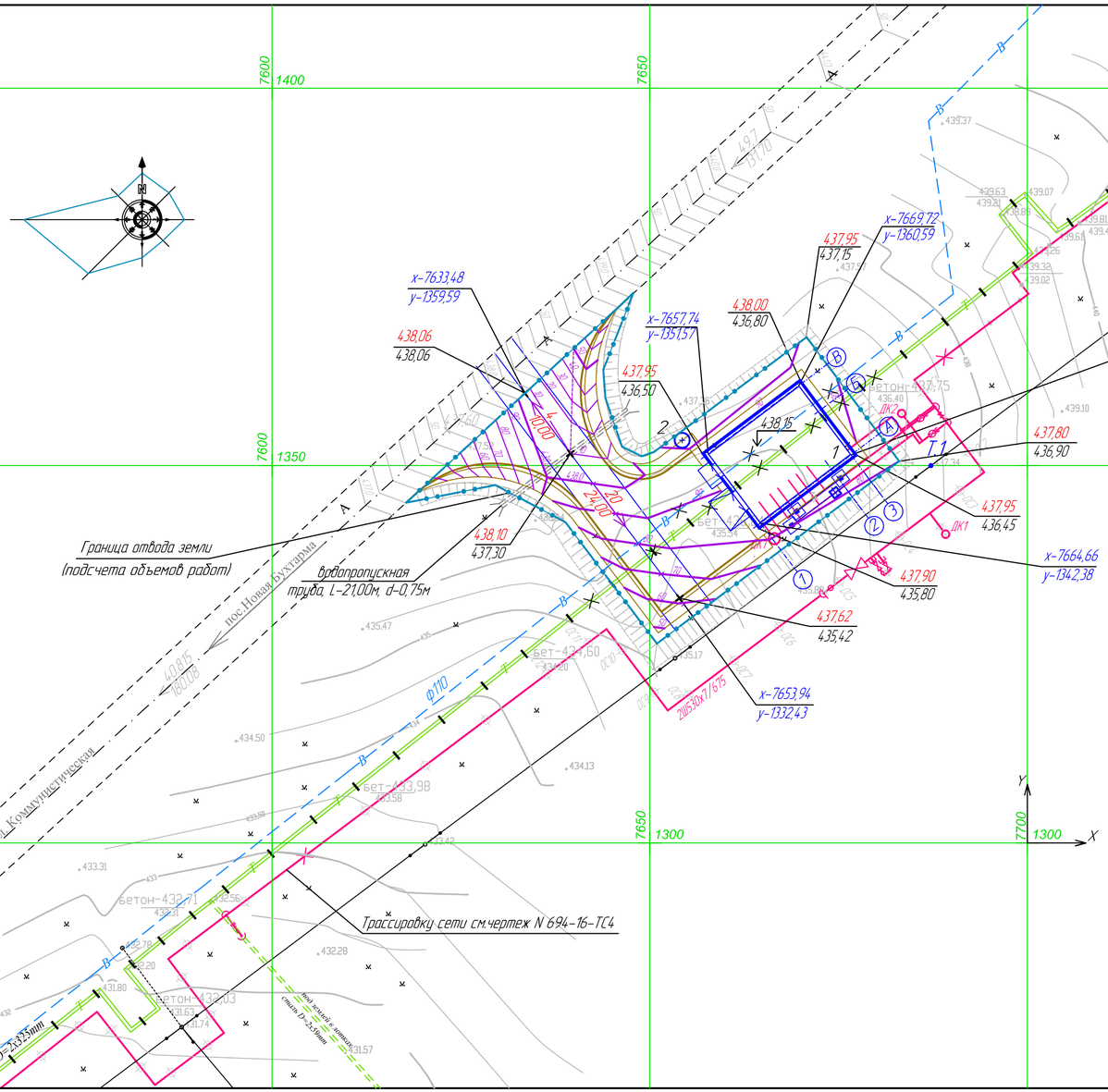
7600
1400
7650
7800
7850
1350
7750
1300
7700
X
Y
Граница отвода земли
(подсчета объемов работ)
пос.Новая Бухтарма
ул. Коммунистическая
вдопропускная
труба, L-21,00м, d-0,75м
Трассировку сети см.чертеж N 694-16-ТС2
Трассировку сети см.чертеж N 694-16-ТС4
сталь D=2х325мм
сталь D=2х325мм
ПЭ100 SDR17 ф110
ПЭ100 SDR17 ф110
2Ø530х7,6ГБ
Т1
ДК1
ДК2
бетон-432,71
бетон-433,03
бет-433,98
бет-434,60
x-7633,48
y-1359,59
x-7657,74
y-1351,57
x-7669,72
y-1360,59
x-7676,64
y-1351,41
x-7664,66
y-1342,38
x-7653,94
y-1332,43
4,0 0,15
10,00
4,0 0,20
24,00
4,0 0,15
10,00
4,0 0,15
10,00
4,0 0,15
10

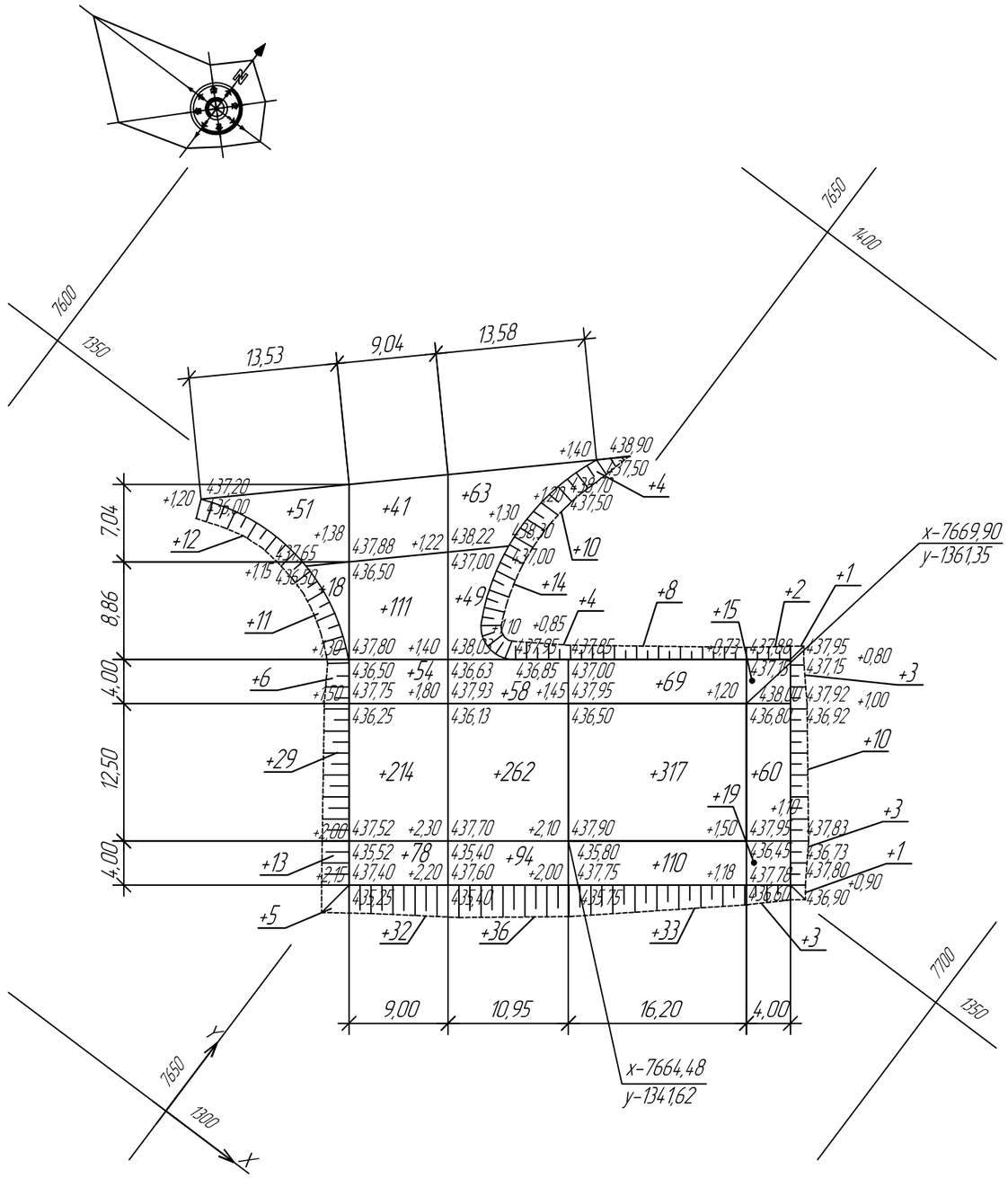

Итого,м3						Всего,м3	
	Насыпь(+)	69	498	526	496	94	1683
	Выемка(–)	–	–	–	–	–	–
	Насыпь(+) (Откосы)	76	32	64	45	23	240

ВЕДОМОСТЬ ОБЬЕМОВ ЗЕМЛЯНЫХ МАСС

Наименование грунта	Количество, м3				Примечание
	Насыпь (+)	Выемка (–)	Насыпь (+)	Выемка (–)	
1. Грунт планировки территории			1683	–	
2. Вытесненный грунт, в т.ч. при устройстве:					
– автодорожных покрытий				301	
– подземных частей зданий (сооружений)				273	КЖ
3. Грунт планировки откосов			240		
4. Поправка на уплотнение			192		10%
Всего пригодного грунта			2115	574	
5. Недостаток (избыток) пригодного грунта				1541	
6. Итого перерабатываемого грунта			2115	2115	
7. Срезка плодородного грунта всего, в т.ч.				182	h=0.20
а) используемый для озеленения территории			91		h=0.15
б) недостаток (избыток) плодородного грунта			91		
8. Итого перерабатываемого грунта			2297	2297	

Шифр: 3040

Изм.	Кол.уч	Лист	Nдок	Подпись	Дата
Директор		Ефимов			11.16
ГИП		Свинцов			11.16
Разраб.		Ашифина			11.16
Н. контр.		Кубышкина			11.16

694-16-ГПЗ

Реконструкция внутриквартальных сетей теплоснабжения п. Новая Бухтарма Зыряновского района Восточно-Казахстанской области

I очередь строительства. Проектируемая насосная станция на обратном трубопроводе тепловых сетей. Генеральный план и транспорт

Стадия	Лист	Листов
РП	5	

План земляных масс. М 1:500

ТОО "ПАВЛОДАРЭНЕРГОПРОЕКТ"

Формат А3

Взам.инв.N

Подпись и дата

Инв.N подл.

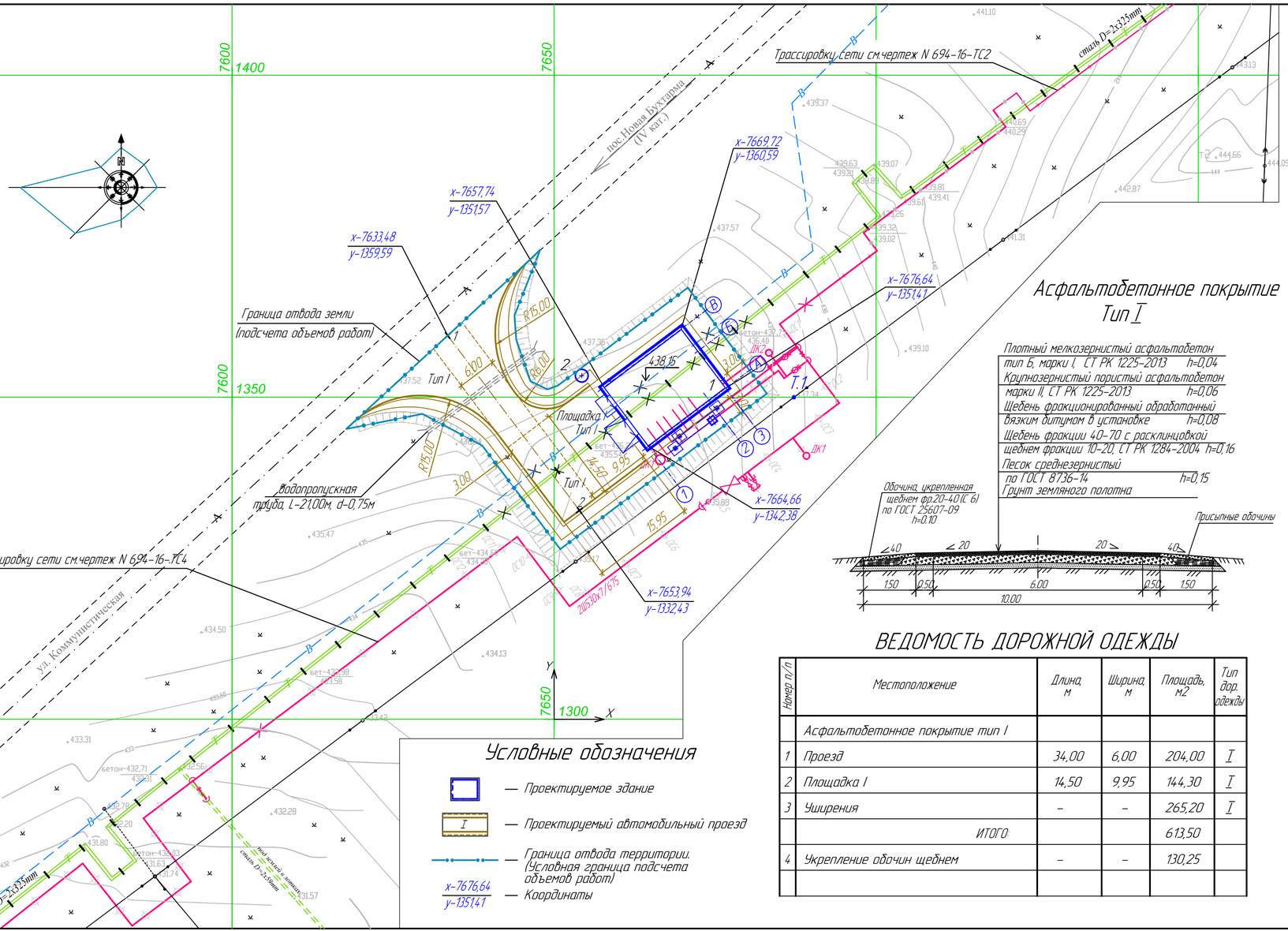

Асфальтобетонное покрытие Тип I

Плотный мелкозернистый асфальтобетон тип Б, марки I, СТ РК 1225-2013 h=0,04
Крупнозернистый пористый асфальтобетон марки II, СТ РК 1225-2013 h=0,06
Щебень фракционированный обработанный вязким битумом в установке h=0,08
Щебень фракции 40-70 с расклинцовкой щебнем фракции 10-20, СТ РК 1284-2004 h=0,16
Песок среднезернистый по ГОСТ 8736-14 h=0,15
Грунт земляного полотна

Условные обозначения

— Проектируемое здание

I — Проектируемый автомобильный проезд

— Граница отвода территории. (Условная граница подсчета объемов работ)

x-7676,64 / y-1351,41 — Координаты

ВЕДОМОСТЬ ДОРОЖНОЙ ОДЕЖДЫ

Номер п/п	Местоположение	Длина, м	Ширина, м	Площадь, м2	Тип дор. одежды
	Асфальтобетонное покрытие тип I				
1	Проезд	34,00	6,00	204,00	I
2	Площадка I	14,50	9,95	144,30	I
3	Уширения	–	–	265,20	I
	ИТОГО:			613,50	
4	Укрепление обочин щебнем	–	–	130,25	

ЭКСПЛИКАЦИЯ ЗДАНИЙ И СООРУЖЕНИЙ

Номер по генпл.	Наименование	Примечание
1	Проектируемая насосная станция на обратном трубопроводе	Проект.
	тепловых сетей.	
2	Выгребная емкость V-5,5 м3	Проект.

ВЕДОМОСТЬ АВТОМОБИЛЬНЫХ ПРОЕЗДОВ И ПЛОЩАДОК

Номер дороги или координата оси дороги	Координаты		Длина, м	Ширина, м	Площадь, м2	Тип дорожной одежды	Тип поперечного профиля
	Начала	Конца					
Проезд 1-2	–	–	34,00	6,00	204,00	I	I
Площадка I	–	–	14,50	9,95	144,30	I	I
Уширения	–	–	–	–	265,20	I	I
		ИТОГО:			613,50	I	I

Общие указания.

1. Вертикальная планировка выполнена методом проектных горизонталей с сечением через 0.1 метр по верху покрытия.
2. 4 / 10,00 — уклон в промилях / расстояние в метрах; указатель направления уклона
3. Чертежи разработаны на топографической съемке М 1:500, выполненной ИП "Переверин Н.Д." в октябре 2016 года.
4. Система высот – Балтийская.
5. Система координат – городская.
6. Все размеры даны в метрах.

Шифр: 3040

Изм.	Колич.	Лист	№док	Подпись	Дата
Директор		Ефимов			05.17
ГИП		Свинцов			05.17
Разраб.		Ашифина			05.17
Н. контр.		Кубышкина			05.17

694-16-ГПЗ

Реконструкция внутриквартальных сетей теплоснабжения п. Новая Бухтарма Зыряновского района Восточно-Казахстанской области

I очередь строительства. Проектируемая насосная станция на обратном трубопроводе тепловых сетей. Генеральный план и транспорт

План автомобильного проезда. М1:500

Стадия	Лист	Листов
РП	6	

ТОО "ПАВЛОДАРЭНЕРГОПРОЕКТ"

Взам.инв.N | Подпись и дата | Инв.N подл.

Формат А4х3

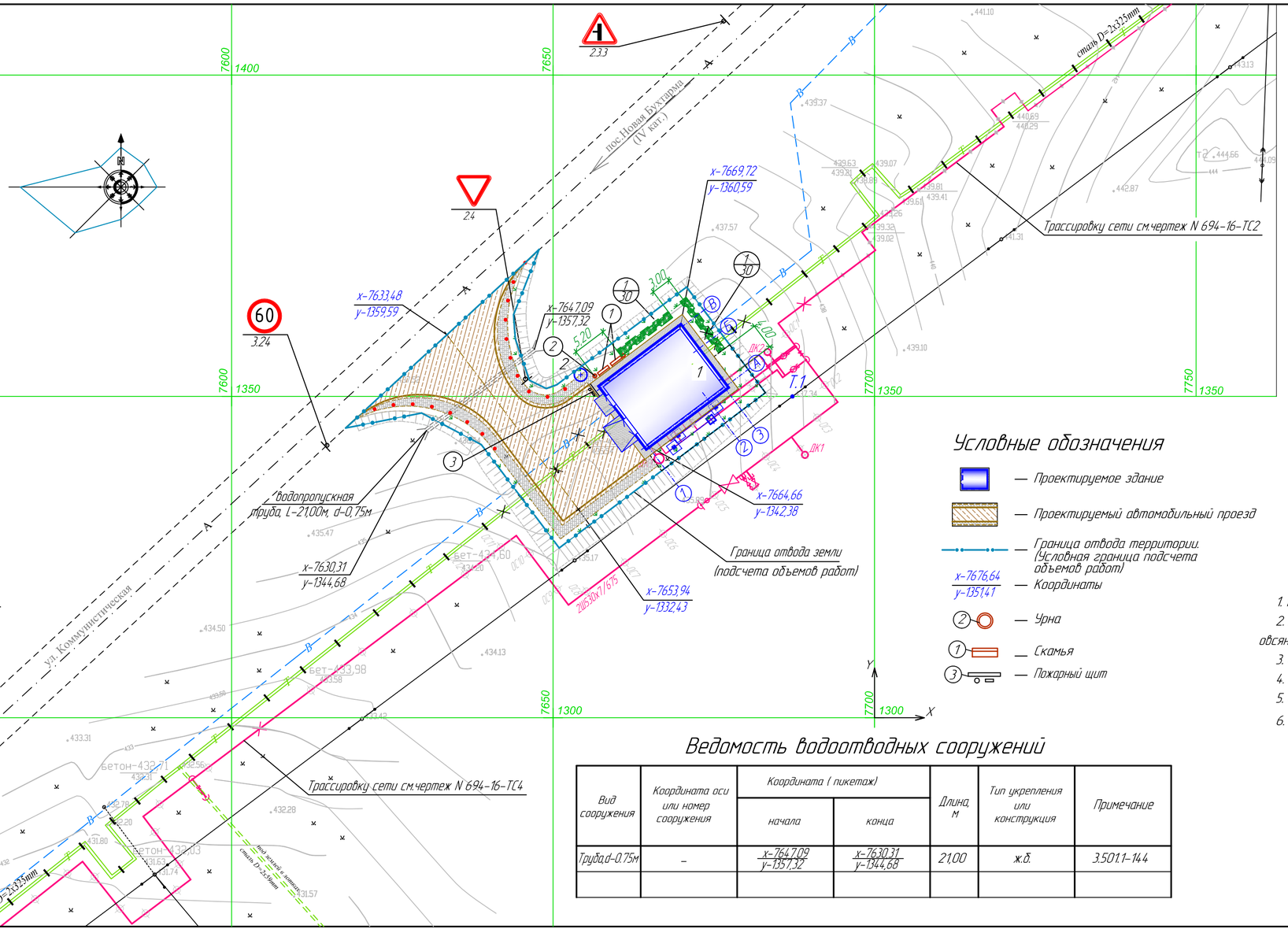

Условные обозначения

- Проектируемое здание
- Проектируемый автомобильный проезд
- Граница отвода территории. (Условная граница подсчета объемов работ)
- x-7676,64 / y-1351,41 — Координаты
- 2 — Урна
- 1 — Скамья
- 3 — Пожарный щит

ЭКСПЛИКАЦИЯ ЗДАНИЙ И СООРУЖЕНИЙ

Номер по генпл.	Наименование	Примечание
1	Проектируемая насосная станция на обратном трубопроводе	Проект.
	тепловых сетей.	
2	Выгребная емкость V-5,5 м3	Проект.

Ведомость элементов озеленения

Поз.	Наименование породы или вида насаждения		Воз-раст, лет	Кол, шт.	Примечание
1	Барбарис		3	60	Саженец (3шт. на 1 м.п.)
2	Газон из травосмеси	м2	–	191,96	Смесь семян газонных трав
3	Травосмесь для укрепления откосов	м2	–	381,00	Смесь семян луговых трав

Ведомость малых архитектурных форм и переносных изделий

Поз.	Обозначение	Наименование	Кол. шт.	Примечание
1		Скамья, тип III	2	т.п. 320-25
2		Урна для мусора, тип II	2	т.п. 320-49
3		Пожарный щит	1	

Общие указания.

1. Кустарники садить в траншеи 0.5 м. глубиной 0.5 м с частичной заменой грунта на растительный.
2. Посев газона производить из смеси семян газонных трав: мятлик луговой-45%, овсяница красная-30%, райграс пастбищный-25%. Норма высева семян -25гр. на 1 кв.м.
3. Растительный грунт, используемый для озеленения газонов, составляет 29,0 м3, толщиной 0,15м.
4. Растительный грунт, используемый для посадки кустарников, составляет 5,0 м3.
5. Растительный грунт, используемый для укрепления откосов, составляет 57,0 м3
6. Все размеры даны в метрах.

Шифр: 3070

Ведомость водоотводных сооружений

Вид сооружения	Координата оси или номер сооружения	Координата (пикетаж)		Длина, м	Тип укрепления или конструкция	Примечание
		начала	конца			
Труба d-0.75м	–	x-7647,09 / y-1357,32	x-7630,31 / y-1344,68	21,00	ж.б.	3.501.1-144

Изм.	Колич.	Лист	№док	Подпись	Дата	694-16-ГПЗ
Директор		Ефимов			05.17	Реконструкция внутриквартальных сетей теплоснабжения п. Новая Бухтарма Зыряновского района Восточно-Казахстанской области
ГИП		Свинцов			05.17	I очередь строительства. Проектируемая насосная станция на обратном трубопроводе тепловых сетей. Генеральный план и транспорт
Разраб.		Ашифина			05.17	
Н. контр.		Кубышкина			05.17	План благоустройства территории. М 1:500

Стадия	Лист	Листов
РП	7	

ТОО "ПАВЛОДАРЭНЕРГОПРОЕКТ"

Взам.инв.N | Подпись и дата | Инв.N подл.

Формат А4х3

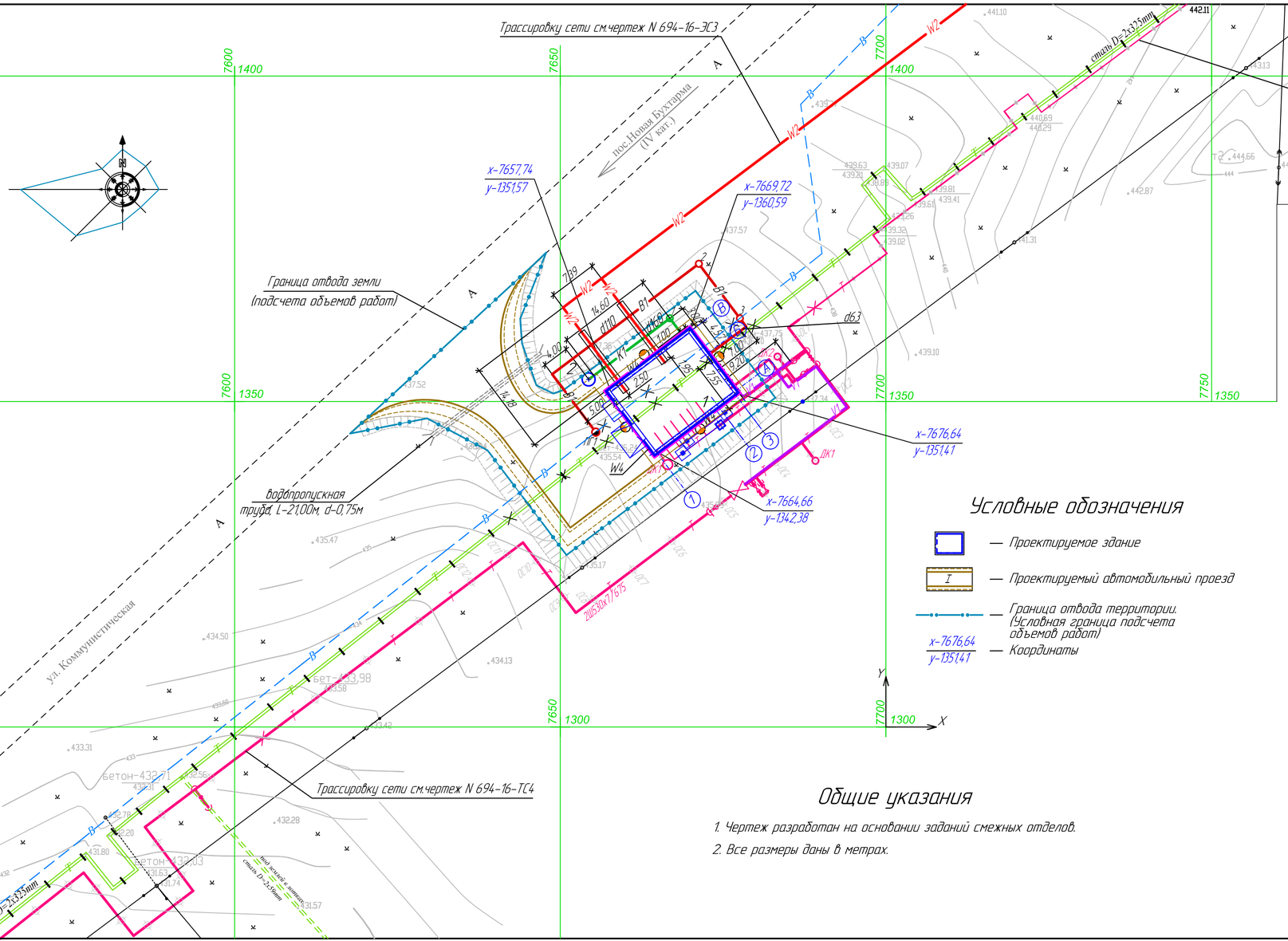

Условные обозначения

- Проектируемое здание
- Проектируемый автомобильный проезд
- Граница отвода территории. (Условная граница подсчета объемов работ)
- x-7676,64 y-1351,41 — Координаты

Общие указания

1. Чертеж разработан на основании заданий смежных отделов.
2. Все размеры даны в метрах.

ЭКСПЛИКАЦИЯ ЗДАНИЙ И СООРУЖЕНИЙ

Номер по генпл.	Наименование	Примечание
1	Проектируемая насосная станция на обратном трубопроводе	Проект.
	тепловых сетей.	
2	Выгребная емкость V-5,5 м3	Проект.

УСЛОВНЫЕ ОБОЗНАЧЕНИЯ

Наименование	Обозначение	
	Существующие	Проектируемые
Кабель наружного освещения по стене здания		W4
Светильник наружного освещения с лампой ДНаТ		
Силовой кабель 6 кВ в траншее		W2
Кабель КИП		V1
Тепловая сеть		T
Хозяйственно-бытовая канализация		K1
Хозяйственно-питьевой водопровод		B1

Шифр: 3050

Изм.	Колич.	Лист	№док	Подпись	Дата
Директор		Ефимов			05.17
ГИП		Свинцов			05.17
Разраб.		Ашифина			05.17
Н. контр.		Кубышкина			05.17

694-16-ГПЗ

Реконструкция внутриквартальных сетей теплоснабжения п. Новая Бухтарма Зыряновского района Восточно-Казахстанской области

I очередь строительства. Проектируемая насосная станция на обратном трубопроводе тепловых сетей. Генеральный план и транспорт

Стадия	Лист	Листов
РП	8	

Сводный план инженерных сетей. М 1:500

ТОО "ПАВЛОДАРЭНЕРГОПРОЕКТ"

Взам.инв.N | Подпись и дата | Инв.N подл.

Формат А4х3

Разрез по оси трубы
(гидроизоляция не показана)

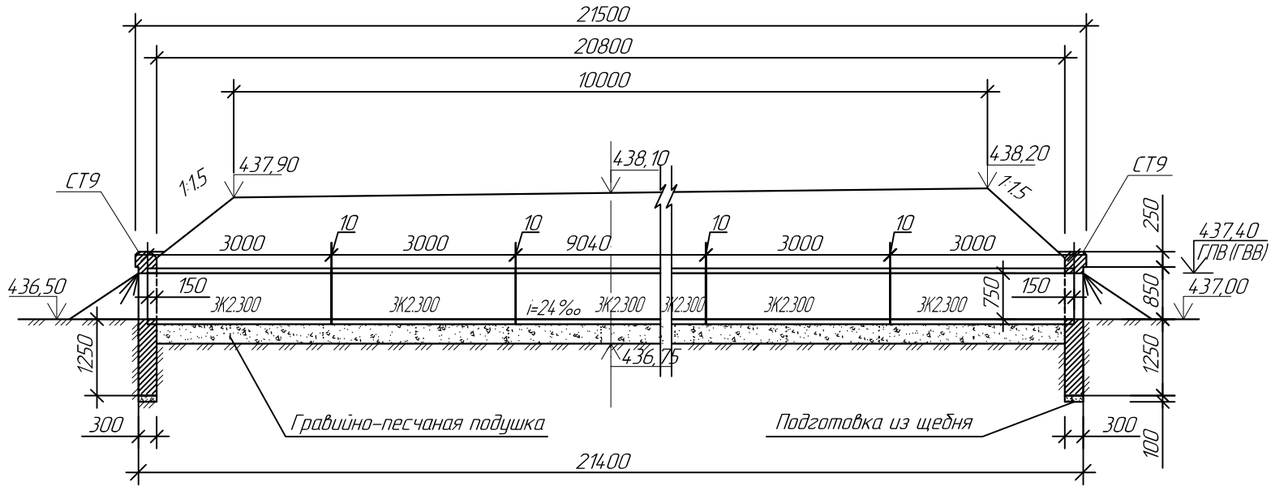

План

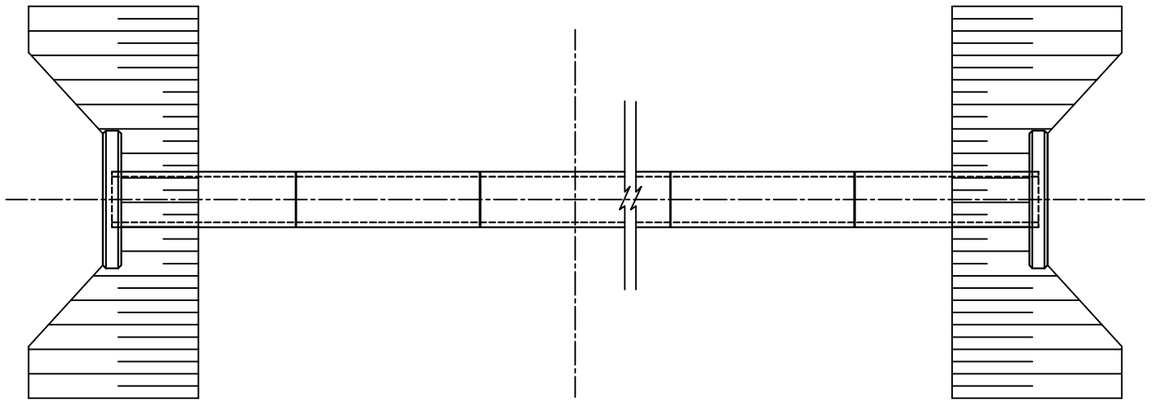

1–1

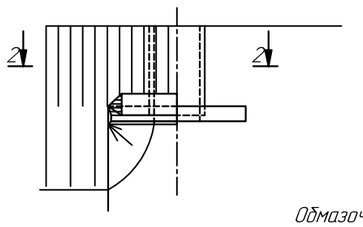

Фасад

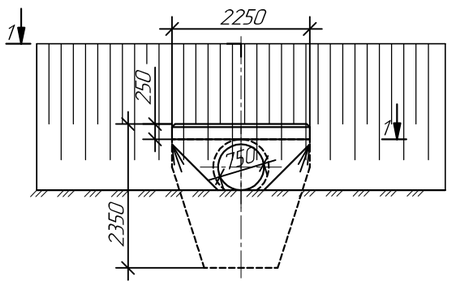

2–2
(насыпь не показана)

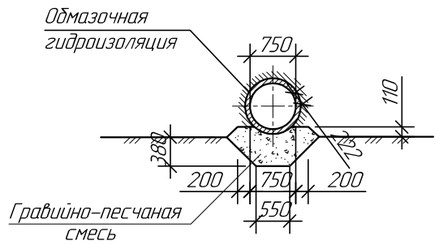

Спецификация

Марка, поз.	Обозначение	Наименование	Кол-во блоков	Масса ед., т	Объём одного блока, м3
Блок ЗК2.300	3.501.1-144 инв.№1313	Звено средней части ж.б В30, F300	7	1,6	0,63
СТ 9	3.501.1-144 инв.№1313	Портальная стенка В 20, F300	2	3,1	1,23

Ведомость объемов работ

№ п/п	Наименование	Ед.изм.	Кол-во	Примечание
1	2	3	4	5
1	Рытье котлована в грунте, в том числе:	м3	45,4	
	-бульдозером в грунтах II группы	м3	30,4	
2	-вручную в грунтах II группы	м3	15	
3	Устройство подготовки из гравийно-песчаной смеси под тело трубы	м3	8,4	
4	Монтаж звеньев трубы блок ЗК2.300, L-3,0м Y-1,6т, V-0,63м3	шт/м3	7/4,41	
5	Монтаж портальных стенок блок СТ9, Y-3,1т, V-1,23м3	шт/м3	2/2,46	
6	Устройство гидроизоляции:			
	-оклеечной	м2	4,2	
	-обмазочной	м2	78,9	
7	Обратная засыпка котлована бульдозером с перемещением грунта до 10м	м3	69	
8	Засыпка трубы вручную	м3	23,7	
9	Уплотнение грунта II группы пневматическими трамбовками	м3	92,7	
10	Конопатка швов паклей	кг	5,46	

Изм.	Кол.уч	Лист	№док	Подпись	Дата
Директор		Ефимов			11.16
ГИП		Свинцов			11.16
Разраб.		Ашифина			11.16
Н. контр.		Кубышкина			11.16

694-16-ГПЗ

Реконструкция внутриквартальных сетей теплоснабжения п. Новая Бухтарма Зыряновского района Восточно-Казахстанской области

I очередь строительства. Проектируемая насосная станция на обратном трубопроводе тепловых сетей. Генеральный план и транспорт

Стадия	Лист	Листов
РП	9	

Круглая железобетонная труба d=0,75м с нормальным входным звеном.

ТОО "ПАВЛОДАРЭНЕРГОПРОЕКТ"

Взам.инв.N | Подпись и дата | Инв.N подл.

Формат А3

ТОО "ПАВЛОДАРЭНЕРГОПРОЕКТ"

Реконструкция внутриквартальных сетей теплоснабжения п. Новая Бухтарма Зыряновского района Восточно-Казахстанской области

I очередь строительства. Проектируемая насосная станция на обратном трубопроводе тепловых сетей.

Генеральный план и транспорт

Ведомость объемов работ
694-16-ГПЗ.ВР

Главный инженер проекта Свинцов М.С.

Павлодар
2016 г.

N п/п	Наименование	Ед. изм.	Кол.	Примеч.
	I. Земляные работы.			
1	Разработка грунта III гр. в карьере экскаватором ем.ковша 0,65м3	м3	1541	1 км
	с погрузкой в а/самосвалы и доставкой его в насыпь	тн	2927,90	у-1.9
2	Разработка грунта II гр. а/грейдером из корыта а/проездов с перемещением			
	его в насыпь.	м3	301	до 50 м
3	Устройство откосов бульдозером с уплотнением и с ручной доработкой	м3	240	
		м2	381,00	
4	Разравнивание грунта II гр. бульдозером	м3	2115	
5	Планировка площадей бульдозером с послойным уплотнением	м2	1138,00	Кол-во проходов 6
6	Устройство присыпки обочин автопроезда с послойным уплотнением	м3	31	Кол-во проходов 6
7	Снятие растительного грунта бульдозером с перемещением его			
	для хранения в буртах	м3	182	до 50 м h=0,20м
8	Использование растит. грунта на озеленение	м3	91	у.в-1,2 h=0,15м
	в том числе: – для посадки газона	м3	29	
	– для посадки кустарников	м3	5	
	– для укрепление откосов	м3	57	
9	Погрузка лишнего растительного грунта в а/самосвалы и вывоз его	м3	91	1 км
	для хранения в буртах			

Взам.инв.N

Подпись и дата

Инв.N подл.

Изм.	Кол.уч	Лист	Nдок	Подпись	Дата

694-16-ГПЗ.ВР

ГИП	Свинцов	11.16	Ведомость объемов работ
Разраб.	Ашифина	11.16	

Стадия	Лист	Листов
РП	2	5

ТОО "ПАВЛОДАРЭНЕРГОПРОЕКТ"

Формат А4

N п/п	Наименование	Ед. изм.	Кол.	Примеч.
	II. Автомобильный проезд			
	Асфальтобетонное покрытие, тип I			
1	Устройство подстилающего слоя из песка среднезернистого	м2	931,90	h=0,15м
	толщиной слоя – 0,15м	м3	139,80	
2	Устройство подстилающего слоя из щебня марки 600 с расклинцовкой	м2	681,00	h=0,16м
		м3	108,96	
3	Розлив жидкого битума из расчета 0,8 л/м2	м2	681,00	
	– битум жидкий	т	0,54	
4	Укладка щебня фракционированного, обработанного вязким битумом	м2	681,00	h=0,08м
	в установке	м3	54,48	
5	Укладка крупнозернистого пористого асфальтобетона марки II	м2	613,50	h=0,06м
		м3	36,81	
6	Розлив жидкого битума из расчета 0,3 л/м2	м2	613,50	
	– битум жидкий	т	0,18	
7	Укладка плотного мелкозернистого асфальтобетонабетона тип Б, марки I	м2	613,50	h=0,04м
		м3	24,54	
	Укрепление обочины щебнем			
8	Укрепление обочин щебнем	м2	130,25	
		м3	18,90	h=0,10м
	щебня фракции 5–10	м3	0,98	
	щебня фракции 10–20	м3	1,50	
	щебня фракции 20–40	м3	16,42	

Взам.инв.N

Подпись и дата

Инв.N подл.

Изм.	Кол.уч	Лист	Nдок	Подпись	Дата

694–16–ГПЗ.ВР

Лист 3

Формат А4

N п/п	Наименование	Ед. изм.	Кол.	Примеч.
	Озеленение и благоустройство			
1	Посев газона обыкновенного (мятлик луговой – 45%, овсяница красная –30%,			
	райграс пастбищный–25%). Норма высева семян–25гр. на1 кв.м.	м2	191,96	Травосмесь
2	Укрепление откосов засевом луговых трав (костер–200 кг/га) механическим способом			
	с поливом водой 5 раз при расходе за 1 полив 10 л/м2	м2	381,00	Травосмесь
3	Подготовка траншеи для посадки живой изгороди	м.п.	20,00	0.5х0.5 м.
4	Посадка кустарников в живую изгородь (барбарис)			
	с заменой грунта на растительный (100%).	шт.	60	3шт на1м.п.
5	Установка скамьи, тип III	шт.	2	т.п.320–25
6	Установка урны для мусора, тип II	шт.	2	т.п.320–49
7	Укладка водопропускной ж/б трубы, диаметром 0,75 м	м	21,00	3.501.1–144
				л.9 проекта

Взам.инв.N

Подпись и дата

Инв.N подл.

Изм.	Кол.уч	Лист	Nдок	Подпись	Дата	694–16–ГПЗ.ВР	Лист 4

Формат А4

N п/п	Наименование	Ед. изм.	Кол.	Примеч.
	IV.Дорожные знаки.			
1	Установка дорожных знаков, в том числе:	шт.	4	
	– приоритета всего, в том числе:	шт.	3	
	2.4 900 (Типоразмер II, пленка тип 2)	шт.	1	Треугольный
	2.3.2 900 (Типоразмер II, пленка тип 2)	шт.	1	Треугольный
	2.3.3 900 (Типоразмер II, пленка тип 2)	шт.	1	Треугольный
	– запрещающие всего, в том числе:	шт.	1	
	3.24 D700 (Типоразмер II, пленка тип 2)	шт.	1	Круглый
2	Установка стоек СКМ, в том числе :			Прайс-лист
	СКМ 3.4.0 h=4,0м	шт.	4	Расход бетона кл.В7,5 0,063 м3 на 1 стойку
3	Разметка проезжей части эмалью всего, в том числе :	м	30	
	1.7	м	15	в=0,1м
	1.13	м	15	в=0,4м
4	Установка сигнальных столбиков	шт.	20	7,6 кг

Взам.инв.N

Подпись и дата

Инв.N подл.

Изм.	Кол.уч	Лист	Nдок	Подпись	Дата

694-16-ГПЗ.ВР

Лист 5

Формат А4