Утвержден
приказом Министра
по инвестициям и развитию
Республики Казахстан
от 24 апреля 2017 года № 234

Акт приемки объекта в эксплуатацию

«06» декабря 2019 года

Заказчик **ГУ "Отдел строительства, архитектуры и градостроительства Есильского района", 020900, Акмолинская область, Есильский район, г. Есиль, ул. Д. Кунаева, 13**
фамилия, имя, отчество (при наличии) - для физических лиц, наименование организации – для юридических лиц, почтовый индекс, область, город, район, населенный пункт, наименование улицы, номер дома/здания (стационарного помещения)

на основании:

Декларации о соответствии **« 6 » декабря 2019 года, ТОО «Бак-Береке 2030» директор Ерназаров Айбек Бабабекович, город Қызылорда, ул. Кайнарбаева, 32Д**
дата декларации, наименование подрядной (генподрядной) организации, фамилия, имя, отчество (при наличии) руководителя, юридический адрес

Заключения о качестве строительно-монтажных работ **«04» декабря 2019 года Мендекинов Ренат Рустемович № KZ30VJE00036420 дата выдачи 29.03.2018г.**
дата заключения, наименование организации, фамилия, имя, отчество (при наличии) экспертов технического надзора, № и дата получения аттестатов

Заключения о соответствии выполненных работ проекту **«04» декабря 2019 года Кинстлер Виктор Иванович.**
дата заключения, наименование организации, фамилия, имя, отчество (при наличии) экспертов авторского надзора, № и дата получения аттестатов

произведя осмотр готовности предъявленного подрядчиком (генеральным подрядчиком) к приемке в эксплуатацию объекта **"Реконструкция водопроводных сетей села Курское Есильского района Акмолинской области". Реконструкция .**
наименование объекта и вид строительства (новое, расширение, реконструкция, техническое перевооружение, модернизация, капитальный ремонт)

по адресу **Акмолинская область, Есильский район, село Курское**
(область, район, населенный пункт, микрорайон, квартал, улица, номер дома (корпуса)

проверив комплектность исполнительной технической документации, подтверждает что:

1. Строительство объекта осуществлено на основании:

Қазақстан Республикасы
Ақмола облысы Есіл ауданы
Есіл қаласы
«Есіл ауданының құрылыс, сәулет және қала құрылысы бөлімі» мемлекеттік мекемесі
Кіріс № 112
«13» 12 2019 ж.

1) решения (постановления) о предоставлении соответствующего права на землю

Постановление акимата Есильского района Акмолинской области от «21» декабря 2016 года №12/465.

наименование органа вынесшего решение

либо решения о реконструкции (перепланировке, переоборудовании) помещений (отдельных частей) существующих зданий от «___»_____20___года №

_____;

наименование органа вынесшего решение

2) талона о приеме уведомления о начале или прекращении осуществления деятельности или определенных действий **ГУ "Отдел строительства, архитеркуры и градостроительства Есильского района Акмолинской области"№01/ш-137 от 18.07.2017 г.**

наименование органа принявшего уведомление, дата выдачи талона

3) проекта (проектно-сметной документации) **ТОО «ДСК «РемДорСтрой»**

наименование проектной организации, номер проекта

утвержденного(й)

ГУ «Отдел строительства Есильского района».

наименование организации утвердившей (переутвердившей) проект и дата утверждения

2. Строительно-монтажные работы осуществлены в сроки:

начало работ **сентябрь 2018 год**;

месяц, год

окончание работ **ноябрь 2019 год**;

месяц, год

при продолжительности строительства, месяц:

по норме или по проекту организации строительства, месяц: **5**;

фактически, месяц: **15**;

3. Объект (комплекс) имеет следующие основные технико-экономические показатели (мощность, производительность, производственная площадь, протяженность, вместимость, объем, пропускная способность, провозная способность, число рабочих мест и тому подобное, заполняется по всем объектам (кроме жилых домов) в единицах измерения соответственно целевой продукции или основным видам услуг):

Мощность, производительность и так далее	Единица измерения	По проекту		Фактически	
		общая (с учетом ранее принятых)	в том числе пускового комплекса или очереди	общая (с учетом ранее принятых)	в том числе пускового комплекса или очереди
Площадь участка	**м2**	**19081**	**19081**	**19081**	**19081**
Площадь озеленения	**м2**	**6064,03**	**6064,03**	**6064,03**	**6064,03**
Площадь застройки	**м2**	**358,07**	**358,07**	**358,07**	**358,07**
Площадь покрытия	**м2**	**3240,25**	**3240,25**	**3240,25**	**3240,25**
Общая протяженность сети водоснабжения	**км**	**11,640**	**11,640**	**11,640**	**11,640**

Выпуск продукции (оказания услуг), предусмотренной проектом в объеме, соответствующем нормам освоения проектных мощностей в начальный период

_____;

факт начала выпуска продукции с указанием объема

Жилой дом имеет следующие показатели:

Показатели	Единица измерения	По проекту	Фактически
Общая площадь	метр в квадрате (далее – м^2)		
Число этажей	этаж		
Общий строительный объем	метр в кубе (далее – м^3)		
В том числе подземной части	м^3		
Площадь встроенных, встроенно-пристроенных и пристроенных помещений	м^2		

Показатели	По проекту			Фактически		
	число квартир	площадь квартир, м^2		число квартир	площадь квартир, м^2	
		общая	жилая		общая	жилая
Всего квартир, в том числе: однокомнатных двухкомнатных						

трехкомнатных четырехкомнатных и более						

4. Технологические и архитектурно-строительные решения по объекту характеризуются следующими данными:

Водозабор: скважины – 3 шт., насосная станция– 1 шт., септик, комплекс водозаборных сооружений: резервуар чистой воды емк. 200м3 – 2 шт., фильтры-поглатители- 2 шт., водонапорная башня V=50м3, H=16м, контрольно-пропускной пункт, площадка мусорасборника – 1шт., дорожное покрытие, подъезная дорога, ограждения ж/б- 1084,2 м и метал.ограждения – 889,5 м, водопроводная сеть общей протяженностью – 11,640км.

краткие технические характеристики по особенностям его размещения, по основным материалам и конструкциям, инженерному и технологическому оборудованию

5. На объекте установлено предусмотренное проектом оборудование в количестве согласно актам о его приемке после индивидуального испытания и комплексного опробования;

6. Наружные инженерные коммуникации (холодное и горячее водоснабжение, канализация, теплоснабжение, газоснабжение, электроснабжение и связь) обеспечивают нормальную эксплуатацию объекта (здания, сооружения, помещения) и приняты городскими эксплуатационными организациями;

7.Сметная стоимость по утвержденному проекту (проектно-сметной документации): всего **489 037,563** тысяч тенге, в том числе строительно-монтажных работ **249 871,130** тысяч тенге, оборудования, инструмента и инвентаря **186 769,551** тысяч тенге, прочие расходы **52 396,882** тысяч тенге.

8. Сметная стоимость основных фондов, принимаемых в эксплуатацию **454 399,923** тысяч тенге, в том числе: стоимость строительно-монтажных работ **232 173,213** тысяч тенге, стоимость оборудования, инструмента и инвентаря **173 541,004** тысяч тенге, прочие расходы **48 685,706** тысяч тенге.

9. Объект построен в соответствии с утвержденным проектом (проектно-сметной документацией) и требованиями государственных нормативных документов в области архитектуры, градостроительства и строительства.

РЕШИЛ:

"Реконструкция водопроводных сетей села Курское Есильского района Акмолинской области"

наименование объекта (комплекса)

принять в эксплуатацию

Заказчик **Тойшыбеков Байдилла Жорабекович**

фамилия, имя, отчество (при наличии), подпись руководителя М.П.

Технический надзор **Мендекинов Ренат Рустемович**

фамилия, имя, отчество (при наличии), подпись эксперта М.П.

Авторский надзор **Кинстлер Виктор Иванович**

фамилия, имя, отчество (при наличии), подпись эксперта М.П.

Подрядчик (генеральный подрядчик) **Ерназаров Айбек Бабабекович**

фамилия, имя, отчество (при наличии), подпись руководителя М.П.

Приложение 13 к акту приемки объекта в эксплуатацию (смотритен в приказе № 632 от 09.08.2019 г.)

форма

Технические характеристики объекта: **"Реконструкция водопроводных сетей села Курское Есильского района Акмолинской области".**
(сети, водоводы, коллекторы и т.п.)

№ п/п	Наименование	Единицы измерения	Количество, протяженность	Приме-чание
1	2	3	4	5
Водопровод				
1	Водопровод (общая протяженность)	м	11 640	
	1) из стальных труб	м		
	2) из чугунных труб	м		
	3) из асбестоцементных труб	м		
	4) из железобетонных труб	м		
	5) из полиэтиленовых труб	м	11 640	
2	Площадка водопроводных сооружений (общая протяженность)	м	455	
	1) из стальных труб	м	455	
	2) из чугунных труб	м		
	3) из асбестоцементных труб	м		
	4) из полиэтиленовых труб	м		
	5) из железобетонных труб	м		
3	Смотровой колодец	шт	102	
4	Задвижка d- 100 мм	шт	12	

	d- 90 мм	шт	43	
	d- 80 мм	шт	4	
	d- 50 мм	шт	154	
5	Вентили d- 25 мм	шт	35	
6	Кран d- 32 мм	шт	2	
7	Гидрант	шт	28	
8	Водопроводный ввод	шт		
9	Водоразборная колонка	шт		
10	Стальной футляр	шт		
11	Питьевой фонтанчик	шт		
Канализация				
1	Коллекторы (общая протяженность)	м		
	1) из керамических труб	м		
	2) из чугунных труб	м		
	3) из бетонных труб	м		
	4) из асбестоцементных труб	м		
	5) из железобетонных труб	м		
	6)полипропиленовые гофрированные трубы	м		
2	Канализационная сеть(общая протяженность)	м	8,064	
	1) из керамических труб	м		
	2) из чугунных труб	м		
	3) из бетонных труб	м		
	4) из асбестоцементных труб	м		
	5) из железобетонных труб	м		
	6)из полиэтиленовых труб	м	8,064	
3	Смотровой колодец	шт	1	
	Выпуск	шт		
Горизонтальный разрез колодца		Вертикальный разрез колодца		
Масштаб 1:100		Масштаб 1:100		

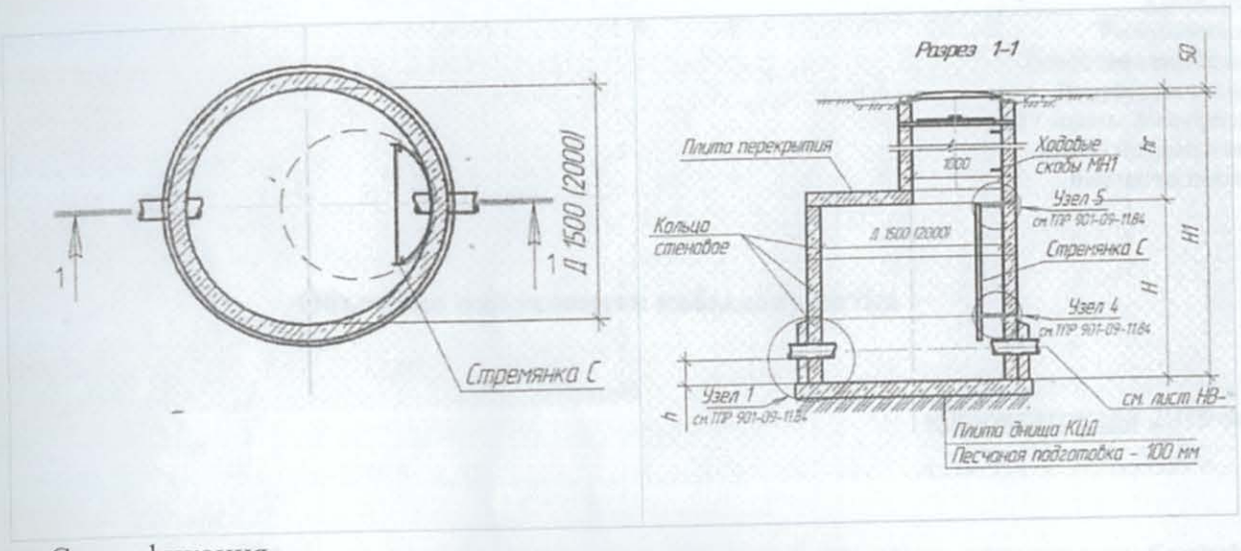

Спецификация

№ п/п	Наименование	Марка	Материал	Диаметр(мм) (размеры)	Количество	Примечание
1	Колодцы	Серия 3.900.1-14 вып.1	Из сборного ж/б	1500	96	
2				2000	7	
3						
4	Колодец монолитный		Монолитный бетон			

Схема привязки колодца к постоянным точкам-ориентирам

Прилагается схема

Заказчик _____ **Тойшыбеков Б.Ж**

фамилия, имя, отчество (при наличии), подпись руководителя М.П.

Авторский надзор _____ **Кинстлер В.И.**

фамилия, имя, отчество (при наличии), подпись руководителя М.П.