ҚАЗАҚСТАН РЕСПУБЛИКАСЫ
РЕСПУБЛИКА КАЗАХСТАН

ҚАЗАҚСТАН РЕСПУБЛИКАСЫ ҚҰРЫЛЫС ЖӘНЕ ТҰРҒЫН ҮЙ-КОММУНАЛДЫҚ ШАРУАШЫЛЫҚ ІСТЕРІ АГЕНТТІГІ "ЖОБАЛАРДЫ МЕМЛЕКЕТТІК ВЕДОМСТВОДАН ТЫС САРАПТАУ" ШАРУАШЫЛЫҚ ЖҮРГІЗУ ҚҰҚЫҒЫНДАҒЫ РЕСПУБЛИКАЛЫҚ МЕМЛЕКЕТТІК КӘСІПОРЫНЫНЫҢ ("МЕМСАРАПТАМА" РМК) ОҢТҮСТІК ҚАЗАҚСТАН ОБЛЫСЫ БОЙЫНША ФИЛИАЛЫ

МЕМСАРАПТАМА ГОСЭКСПЕРТИЗА

ФИЛИАЛ РЕСПУБЛИКАНСКОГО ГОСУДАРСТВЕННОГО ПРЕДПРИЯТИЯ НА ПРАВЕ ХОЗЯЙСТВЕННОГО ВЕДЕНИЯ "ГОСУДАРСТВЕННАЯ ВНЕВЕДОМСТВЕННАЯ ЭКСПЕРТИЗА ПРОЕКТОВ" (РГП "ГОСЭКСПЕРТИЗА") АГЕНТСТВА РЕСПУБЛИКИ КАЗАХСТАН ПО ДЕЛАМ СТРОИТЕЛЬСТВА И ЖИЛИЩНО-КОММУНАЛЬНОГО ХОЗЯЙСТВА ПО ЮЖНО-КАЗАХСТАНСКОЙ ОБЛАСТИ

ҚОРЫТЫНДЫ

ҚАЗАҚСТАН РЕСПУБЛИКАСЫ
РЕСПУБЛИКА КАЗАХСТАН

ҚАЗАҚСТАН РЕСПУБЛИКАСЫ ҚҰРЫЛЫС ЖӘНЕ ТҰРҒЫН ҮЙ-КОММУНАЛДЫҚ ШАРУАШЫЛЫҚ ІСТЕРІ АГЕНТТІГІ "ЖОБАЛАРДЫ МЕМЛЕКЕТТІК ВЕДОМСТВОДАН ТЫС САРАПТАУ" ШАРУАШЫЛЫҚ ЖҮРГІЗУ ҚҰҚЫҒЫНДАҒЫ РЕСПУБЛИКАЛЫҚ МЕМЛЕКЕТТІК КӘСІПОРЫНЫНЫҢ ("МЕМСАРАПТАМА" РМК) ОҢТҮСТІК ҚАЗАҚСТАН ОБЛЫСЫ БОЙЫНША ФИЛИАЛЫ

МЕМСАРАПТАМА ГОСЭКСПЕРТИЗА

ФИЛИАЛ РЕСПУБЛИКАНСКОГО ГОСУДАРСТВЕННОГО ПРЕДПРИЯТИЯ НА ПРАВЕ ХОЗЯЙСТВЕННОГО ВЕДЕНИЯ "ГОСУДАРСТВЕННАЯ ВНЕВЕДОМСТВЕННАЯ ЭКСПЕРТИЗА ПРОЕКТОВ" (РГП "ГОСЭКСПЕРТИЗА") АГЕНТСТВА РЕСПУБЛИКИ КАЗАХСТАН ПО ДЕЛАМ СТРОИТЕЛЬСТВА И ЖИЛИЩНО-КОММУНАЛЬНОГО ХОЗЯЙСТВА ПО ЮЖНО-КАЗАХСТАНСКОЙ ОБЛАСТИ

Бекітемін :

«Мемсараптама» РМК-ның
Оңтүстік Қазақстан облысы
бойынша филиалының
директоры міндетін атқарушы

_____И. О. Спатаев

«ОҚО, Төлеби ауданы Ленгір қаласының су өткізгіштерінің құрылысы. Су өткізгіштер тораптарын тұтынушыларға жеткізу»
жобасы бойынша

2013 жылғы 9 қазандағы №19-1057/13

ҚОРЫТЫНДЫ

ТАПСЫРЫСШЫ:
«Төлеби ауданының тұрғын-үй коммуналдық шаруашылық, жолаушылар көлігі және автокөлік жолдары бөлімі» ММ

БАС ЖОБАЛАУШЫ:
«Купол» ЖШС

Шымкент қаласы

ҚАЗАҚСТАН РЕСПУБЛИКАСЫ
РЕСПУБЛИКА КАЗАХСТАН

ҚАЗАҚСТАН РЕСПУБЛИКАСЫ ҚҰРЫЛЫС ЖӘНЕ ТҰРҒЫН ҮЙ-КОММУНАЛДЫҚ ШАРУАШЫЛЫҚ ІСТЕРІ АГЕНТТІГІ "ЖОБАЛАРДЫ МЕМЛЕКЕТТІК ВЕДОМСТВОДАН ТЫС САРАПТАУ" ШАРУАШЫЛЫҚ ЖҮРГІЗУ ҚҰҚЫҒЫНДАҒЫ РЕСПУБЛИКАЛЫҚ МЕМЛЕКЕТТІК КӘСІПОРЫНЫНЫҢ ("МЕМСАРАПТАМА" РМК) ОҢТҮСТІК ҚАЗАҚСТАН ОБЛЫСЫ БОЙЫНША ФИЛИАЛЫ

МЕМСАРАПТАМА ГОСЭКСПЕРТИЗА

ФИЛИАЛ РЕСПУБЛИКАНСКОГО ГОСУДАРСТВЕННОГО ПРЕДПРИЯТИЯ НА ПРАВЕ ХОЗЯЙСТВЕННОГО ВЕДЕНИЯ "ГОСУДАРСТВЕННАЯ ВНЕВЕДОМСТВЕННАЯ ЭКСПЕРТИЗА ПРОЕКТОВ" (РГП "ГОСЭКСПЕРТИЗА") АГЕНТСТВА РЕСПУБЛИКИ КАЗАХСТАН ПО ДЕЛАМ СТРОИТЕЛЬСТВА И ЖИЛИЩНО-КОММУНАЛЬНОГО ХОЗЯЙСТВА ПО ЮЖНО-КАЗАХСТАНСКОЙ ОБЛАСТИ

Утверждаю:

и. о. директора филиала РГП «Госэкспертиза» по ЮКО

_____ И. О. Спатаев

ЗАКЛЮЧЕНИЕ

№ 19-1057/13 от 9 октября 2013 года

по рабочему проекту

«Строительство водопровода в городе Ленгер Толебийского района, ЮКО. Подвод водопроводных сетей к потребителям»

ЗАКАЗЧИК :

ГУ «Отдел жилищно-коммунального хозяйства, пассажирского транспорта и автомобильных дорог Толебийского района ЮКО»

ГЕНПРОЕКТИРОВЩИК:

ТОО «Купол»

г.Шымкент

1. НАИМЕНОВАНИЕ: рабочий проект **«Строительство водопровода в городе Ленгер Толебийского района, ЮКО. Подвод водопроводных сетей к потребителям».**

Настоящее заключение выполнено согласно договору №19/1222 от 27.09.2013 года на экспертизу рабочего проекта между филиалом РГП «Госэкспертиза» по ЮКО и ТОО «Купол» на основании письма заказчика №441 от 25.09.2013 года.

2. ЗАКАЗЧИК: ГУ «Отдел жилищно-коммунального хозяйства, пассажирского транспорта и автомобильных дорог Толебийского района ЮКО».

3. ГЕНЕРАЛЬНЫЙ ПРОЕКТИРОВЩИК: ТОО «Купол» Гослицензия №008290 от 04.03.2002 года. Дата выдачи приложения к лицензии 10.07.2012 года. Особые условия действия лицензии – II Категория.

ГИП - Зернова Н.П. Приказ №14 от 27.05.2013 года о назначении ГИП.

4. ИСТОЧНИК ФИНАНСИРОВАНИЯ: государственные инвестиции.

5. ОСНОВНЫЕ ИСХОДНЫЕ ДАННЫЕ

5.1 Основание для разработки:

- задание на проектирование, утвержденное заместителем акима Толебийского района ЮКО в 2013 году (без даты);
- архитектурно-планировочное задание за №14 от 14.06.2013 года, выданное отделом архитектуры и градостроительства Толебийского района ЮКО;
- решение акима г. Ленгер Толебийского района №172 от 20.05.2005 года о разрешении строительства водопровода г. Ленгер;
- акт выбора и определения земельного участка №73 от 20.05.2005 года для строительства водопровода г. Ленгер;
- справка акимата г. Ленгер Толебийского района за №396 от 02.09.2013 года о численности населения и количестве домашних животных г. Ленгер;
- справка акимата сельского округа Киелитас Толебийского района за №32 от 03.09.2013 года о численности населения и количестве домашних животных населенных пунктов Достык и Султан Рабат;
- акты обследования системы водоснабжения г. Ленгер и примыкающих к нему поселков, утвержденные заместителем акима Толебийского района в 2008 году;
- протокол совещания у Вице-министра регионального развития РК №01-4/12 от 07.06.2013 года о разработке проекта подводки водопроводных сетей к границам участков потребителей с установкой приборов учета по объекту «Строительство водопровода города Ленгер Толебийского района ЮКО» в соответствии с постановлением Правительства РК №1053 от 12.10.2010 года;
- письмо ГУ «Комитет по делам строительства и жилищно-коммунального хозяйства МРР РК» за №21-04-11-816 от 08.10.2013 года о рассмотрении и выдачи заключения по рабочему проекту «Строительство водопровода в г. Ленгер Толебийского района ЮКО (корректировка)» в соответствии протоколами МРР РК №01-4/12 от 07.06.2013 года и №01-4/13 от 08.06.2013 года;
- письмо ГУ «Отдел жилищно-коммунального хозяйства, пассажирского транспорта и автомобильных дорог Толебийского района ЮКО» за №458 от 03.10.2013 года о том, что строительно-монтажные работы запланированы на 2013-2014 годы;
- заключение об инженерно-геологических условиях, выполненное ТОО «Шымкент Каздорпроект» в 2006 году;
- технические условия №155 от 09.09.2013 года на водоснабжение, выданные ГКП «Ленгер су».

5.2 Согласования и заключения органов государственного надзора

Заключение государственной экологической экспертизы за №03/3058 от 11.11.2008 года, выданное Шу-Таласским департаментом экологии Комитета экологического регулирования и контроля МООС РК.

Санитарно-эпидемиологическое заключение за №17-6-512 от 26.09.2008 года, выданное управлением государственного санитарно–эпидемиологического надзора ЮКО.

МЕМСАРАПТАМА • ГОСЭКСПЕРТИЗА

5.3 Комплектность представленной на экспертизу документации

Том I. Книга 1. Пояснительная записка. Альбом 1. Колодцы с водомерным узлом.

Том II. Сметная документация.

5.4 Цель и назначение объекта строительства

Целью строительства водоснабжения является обеспечения населения города Ленгер питьевой водой с установкой индивидуальных счетчиков воды и улучшения их социального положения и здоровья.

6.ОСНОВНЫЕ ДАННЫЕ ОБЪЕКТА СТРОИТЕЛЬСТВА И ПРИНЯТЫЕ ПРОЕКТНЫЕ РЕШЕНИЯ

6.1 Место размещения объекта и характеристика участка строительства

Место размещения объекта в инфраструктуре населенного пункта

В административном отношении г. Ленгер относится Толебийскому району ЮКО и расположен в 25 км к востоку от г. Шымкент.

Территория района компактная, транспортная связь по району осуществляется через развитую сеть автомобильных дорог с черным покрытием. Районный центр, город Ленгер, связан автодорогами со всеми поселками района.

Природно-климатические условия строительства

Климатический подрайон - IIIБ.

Температура наружного воздуха наиболее холодной пятидневки - минус 17 градусов С.

Нормативная глубина промерзания, м: для гравийного грунта - 0,63.

Глубина проникновения 0°С в грунт, м: для гравийного грунта - 0,73.

Зона влажности - 3 (сухая).

Район по весу снегового покрова – I.

Район по давлению ветра – IV.

Район по толщине стенки гололеда – V.

Сейсмичность площадки строительства - восемь баллов.

Категория грунтов по сейсмическим свойствам - вторая.

Инженерно – геологические условия площадки строительства

Геолого-литологическое строение территории

По инженерно-геологическим условиям в пределах площадки строительства выделены три инженерно-геологических элемента (ИГЭ):

1) первый ИГЭ-1 - гравийный грунт с супесчаным заполнителем до 30% с прослойками и линзами песка и супеси вскрытой мощностью 1,6-3,0 м;

2) второй ИГЭ-2 - супесь светло коричневая, высокопористая, запесоченная, просадочная, твердой консистенции, вскрытой мощностью в интервале от 1,6-3,0м до 4,6-4,8 м;

3) третий ИГЭ-3 - галечниковый грунт с супесчаным заполнителем до 40 %, вскрытой мощностью 1,2-1,4 м.

Строительные группы грунтов по трудности разработки, в ручную и одноковшовым экскаватором: гравийный грунт - третья.

Гидрогеологические условия

Подземные воды в пределах площадки пройденными выработками вскрыты на глубине более 10м от поверхности земли.

6.2 Проектные решения

6.2.1 Генеральный план

Генеральный план разработан в соответствии СНиП РК 3.01-01-2008 «Градостроительство. Планировка и застройка городских и сельских поселений», СНиП РК 4.01-02-2009 «Водоснабжение. Наружные сети и сооружения».

МЕМСАРАПТАМА • ГОСЭКСПЕРТИЗА

Схема водоразборного колодца диаметром 1500мм на 6 абонентов

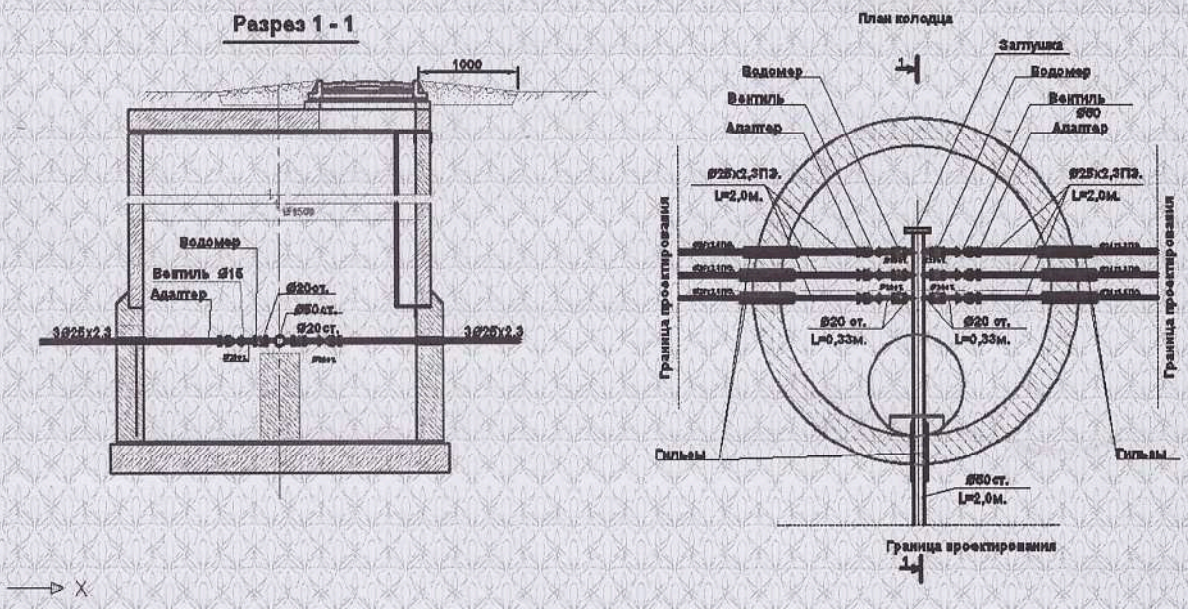

6.2.2 Технологические решения

Технологические решения строительства колодцев с водомерными узлами на подводящих к потребителям водопроводных сетях г. Ленгер Толебийского района ЮКО разработаны в соответствии СНиП РК 4.01-02-2009 «Водоснабжение. Наружные сети и сооружения».

6.2.2.1 Требования к качеству воды и надежности водоснабжения

Вода, необходимая для хозяйственно-питьевых целей населения города Ленгер, населенных пунктов Достык и Султан Рабат, отвечает требованиям ГОСТ 2874-82 «Вода питьевая».

Согласно справкам выданными акиматами г. Ленгер и сельского округа Киелитас, общее количество населения г. Ленгер, населенных пунктов Достык и Султан Рабат составляет 35289 человек. Из них: по г. Ленгер - 27790 человек; по н.п. Достык – 2030 человек; по н.п. Султан Рабат - 5469 человек. С учетом перспективы развития населенных пунктов численность населения составляет 42047 человек.

Следовательно, согласно п.4.4 СНиП РК 4.01-02-2009, централизованная система водоснабжения г. Ленгер относится к II категории надежности подачи воды.

Основными водопотребителями г. Ленгер с микрорайонами «Самал», «Казыгурт», «Север», «Шахта-Тогус», 1 микрорайон и населенных пунктов Достык и Султан-Рабат являются – население, животные - находящиеся в личном пользовании, местная промышленность и противопожарные нужды.

Производственные водопотребители, пользующиеся централизованным водопроводом, отсутствуют. Поэтому принята объединенная централизованная хозяйственно-противопожарная система водоснабжения.

Водоснабжение города Ленгер предусмотрено:

- из Александровского водозабора подземных вод, состоящего из 4 действующих скважин. Рабочие скважины подают воду в резервуары 1 зоны ГКП «Ленгер-Су» емкостью по 3000 м^3, минуя существующую зону с резервуаром 2000 м^3, расположенным на площадке сооружений в н.п. Достык (Александровка) с насосной станцией II подъема и в существующие резервуары 3 зоны расположенные в микрорайонах Самал, Казыгурт, далее по самотечно-напорным трубопроводам подается в разводящие сети города и в резервуары 5 зоны емкостью 2х500 м^3;
- из родников «Коктерек» вода по магистральным самотечно-напорным водоводам подается трубопроводом диаметром 250 мм в резервуары емкостью 2х2000 м^3 на площадку ГКП «Ленгер-Су» и трубопроводом диаметром 250 мм для водоснабжения н.п. Шахта-Тогус и мкр. «Север»;
- родник «Карабастау» расположенный в центральной части города обеспечивает водой один из районов города в количестве 691,0 м^3/сут.

МЕМСАРАПТАМА • ГОСЭКСПЕРТИЗА

Нормы водопотребления приняты согласно СНиП РК 4.01-02-2009 «Водоснабжение. Наружные сети и сооружения» и составляют 150 л/сут на одного жителя. Среднесуточное потребление воды на содержание животных согласно нормы на 1 гол., которая принята по «Рекомендациям по инженерному оборудованию сельских населенных пунктов», и неучтенные расходы 20% суммарного расхода на хозяйственно-питьевые нужды.

Минимальные свободные напоры над поверхностью земли для одноэтажной застройки – 10 м, максимальные напоры не должны превышать – 60 м.

При пожаротушении, минимальный свободный напор в сети водопровода должен быть не менее 35 м над поверхностью земли.

Среднесуточное потребление воды для обеспечения населения и животных, а также на нужды местной промышленности по г. Ленгер составляет 6938,38 м^3/сут (в том числе г. Ленгер с микрорайонами «Самал», «Казыгурт», «Север», «Шахта-Тогус» и 1 микрорайон), по населенным пунктам Достык и Султан-Рабат составляет 2091,19 м^3/сут.

Суточный максимальный расход – 9029,57 м^3/сут.

Часовой максимальный расход – 583,23 м^3/час.

Секундный максимальный расход – 227,97 л/сек.

В том числе на нужды местной промышленности по г. Ленгер составляет - 893,077 м^3/сут; 62,558 м^3/час.

6.2.2.2 Подвод водопроводных сетей к потребителям

Колодцы с водомерным узлом

Согласно п. 4.1 СНиП РК 4.01-02-2009 на сетях водопровода всего поселка предусмотрен подвод водопровода непосредственно к границам участков водопотребителей установкой колодцев с водомерными узлами на 6 абонентов.

На подводящих сетях водопровода устанавливаются колодцы из сборных железобетонных колец по типовым строительным конструкциям серии 3.900.1-14 «Изделия железобетонные для круглых колодцев водопровода и канализации» выпуск 1. Трубопроводы и фасонные части - стальные и полиэтиленовые. Гребенка из стальных труб, для распределения воды к абонентам, закреплена хомутом на бетонную тумбу из бетона класса В7,5.

Сборные железобетонные элементы укладываются на цементном растворе М100. Швы между сборными железобетонными элементами заделываются цементным раствором М100. Вокруг горловины колодцев предусмотрена отмостка шириной 1,0 м из асфальтобетона толщиной 30мм по гравийно-песчаной подготовке толщиной 120мм.

Перед засыпкой грунтом выполняется наружная гидроизоляция сооружений обмазкой горячим битумом в 2 слоя.

Пересечение полиэтиленовыми трубами стен колодцев согласно СН РК 4.01-05-2002 выполняется в полиэтиленовой гильзе длиной 0,15м с заделкой зазора между гильзой и трубопроводом асбестовым шнуром с герметизацией концов гильзы гернитом.

Общее количество колодцев диаметром 1500мм с водомерными узлами, на подводящих водопроводных сетях – 980 шт.

Производство работ по укладке, испытанию и приемке водопроводной сети вести согласно СНиП 3.05.04-85* «Наружные сети и сооружения водоснабжении и канализации» и СН РК 4.01-05-2002 «Инструкция по проектированию и монтажу сетей водопровода и канализации из полиэтиленовых труб».

Антисейсмические мероприятия

Антисейсмические мероприятия предусмотрены и выполнены согласно указаниям СНиП РК 2.03-30-2006 «Строительство в сейсмических районах», исходя из условия расчетной сейсмичности площадки строительства – 8 баллов.

Для предотвращения сдвига колец в колодцах в швы между кольцами предусмотрена закладка соединительных элементов, препятствующих смещению.

Защита строительных конструкций от коррозии

Антикоррозийные мероприятия выполнены в соответствии с требованиями СНиП 2.03.11-85 «Защита строительных конструкций от коррозии».

Закладные детали предусмотрено покрыть слоем цементно-песчаного раствора. Все металлические конструкции покрыть эмалью ПФ115 по огрунтовке ГФ021. Столярные изделия и другие деревянные элементы антисептировать и пропитать антиперенами.

МЕМСАРАПТАМА • ГОСЭКСПЕРТИЗА

Все бетонные поверхности, соприкасающиеся с грунтом обмазать горячим битумом за два раза по огрунтовке из битума, растворенного в бензине.

6.3 Охрана окружающей среды

В составе объекта нет процессов оказывающих негативное влияние на окружающую среду. При строительстве водопровода предусмотрены следующие мероприятия:

1) земляные работы выполняются с сохранением плодородного слоя почвы с последующим посевом многолетних сортов трав;

2) удаление хлорной воды при дезинфекции водовода предусматривается авто водовозами на поселковую свалку;

3) сброс воды из водовода после промывки осуществляется по рельефу в полосы зеленых насаждений, в водосточные кюветы дорог;

4) не допускать засорение территории строительными отходами и бытовым мусором.

6.4 Организация строительства

Продолжительность строительства

Продолжительность строительства колодцев с водомерными узлами водопроводных сетей г. Ленгер Толебийского района ЮКО определена в соответствии с п.1.9 «Пособие по определению продолжительности строительства зданий и сооружений (к СНиП РК 1.04.03-2008)» из расчета сметной стоимости строительно-монтажных работ и составляет 8,0 месяцев.

Выполнение работ по устройству колодцев с водомерными узлами в количестве 980 шт., предусмотрено параллельно с объектом «Строительство водопроводных сетей г. Ленгер Толебийского района ЮКО».

6.5 Сметная документация

Сметная документация разработана в соответствии со СН РК 1.02-03-2011 «Порядок разработки, согласования, утверждения и состав проектной документации на строительство» и СН РК 8.02-02-2002 «Порядок определения сметной стоимости строительства в Республики Казахстан» на основании сборников сметных норм и расценок и принятых проектных решений.

Сметная документация составлена с использованием программного комплекса АВС-4 (редакция 4.4.3) по выпуску сметной документации в ценах 2001 года.

Сметная стоимость строительства в сметной документации определена базисно - индексным методом, который основан на использовании текущих индексов по отношению к стоимости, определенной в базисном уровне цен 2001 года и согласно пунктов 2,1 и 5.1 СН РК 8.02-02-2002 служит ориентиром (в качестве максимальной цены) при осуществлении закупа подрядных строительных услуг заказчиком.

При составлении смет использованы:

- сборники сметных цен на строительные материалы, изделия и конструкции (СН РК 8.02-04-2002) , с учетом изменений и дополнений выпуски 1-16;
- сборники сметных норм и расценок на строительные работы (СН РК 8.02-05-2002) , с учетом изменений и дополнений выпуски 1-12;
- сборники расценок на монтаж оборудования (СН РК 8.02-06-2002) , с учетом изменений и дополнений выпуски 1-10;
- сборники сметных норм затрат на оборудование и инвентарь (СН РК 8.02-13-2004);
- сборник сметных норм и расценок на эксплуатацию строительных машин (СН РК 8.02-03-2002) с учетом изменений и дополнений выпуски 1-14;
- сборник сметных цен на перевозку грузов для строительства (СН РК 8.02-04-2002);
- перечень оборудования, материалов, изделий с приложением прайс-листов, наименования которых с соответствующими техническими характеристиками отсутствуют в действующей нормативной базе, утвержденные заказчиком (администратором бюджетной программы) от 09 сентября 2013 года, согласно пункту 9.3.14 СН РК 1.02-03-2011, пунктам 4.3.5 и 4.3.8 СН РК 8.02-02-2002.

В сметной стоимости строительства учтены дополнительные затраты:

- накладные расходы на строительные, монтажные и специальные строительные работы по приложению № 1 к СН РК 8.02-02-2002 «Порядок определения сметной стоимости строительства в Республике Казахстан»;
- ненормируемые и непредвиденные затраты в размере 6 % (СН РК 8.02-02-2002);

МЕМСАРАПТАМА • ГОСЭКСПЕРТИЗА

- средства на временные здания и сооружения (СН РК 8.02-09-2002);
- дополнительные затраты на производство строительно-монтажных работ в зимнее время по НДЗ-2001 (СН РК 8.02-07-2002) с учетом изменений и дополнений выпуск 2;
- затраты на дополнительные отпуска и выслугу лет (СН РК 8.02-02-2002);
- затраты на командировочные расходы (вахтовый метод производства работ и т.д. (СН РК 8.02-02-2002 и задание на проектирование).

В соответствии с Постановлением Правительства от 11 сентября 2007 года №791 переход к текущей и прогнозной сметной (расчетной) стоимости строительства от базовых цен 2001 года выполнен через индекс изменения месячного расчетного показателя на период 2012-2013 годов согласно изменениям и дополнениям в Законе «О республиканском бюджете на 2012-2014 годы» от 24 ноября 2011 года №496-IV, на период 2014-2017 годов через индекс изменения месячного расчетного показателя, установленного по протоколу №8 заседания РБК от 04 апреля 2012 года.

Налоги, сборы и обязательные платежи начислены согласно действующему законодательству в размере 2%.

Налог на добавленную стоимость (НДС) принят в размере, установленном законодательством Республики Казахстан на период, соответствующий периоду строительства, от расчетной стоимости строительства в текущих ценах с учетом налогов, сборов и обязательных платежей.

7. ЭКСПЕРТНАЯ ОЦЕНКА ПРОЕКТНЫХ РЕШЕНИЙ И РЕЗУЛЬТАТЫ ЭКСПЕРТИЗЫ

7.1 Оценка проектных решений

В соответствии с п. 4 постановления Правительства РК от 23 октября 2009 года №1656 «Об утверждении Правил отнесения зданий и сооружений к технически сложным объектам» разработчиком проекта установлен второй (нормальный) уровень ответственности.

В целом проект разработан в необходимом объеме, в соответствии с заданием на проектирование, иными исходными данными, техническими условиями и требованиями.

Проектные решения с учетом внесенных изменений по разделу 7.2. соответствуют нормативным требованиям по санитарной, экологической, пожарной безопасности, функциональному назначению объекта.

7.2. Изменения и дополнения, внесенные в проект в процессе проведения экспертизы

В процессе рассмотрения по замечаниям и предложениям филиала РГП «Госэкспертиза» по ЮКО в рабочий проект «Строительство водопровода в городе Ленгер Толебийского района, ЮКО. Подвод водопроводных сетей к потребителям» внесены следующие изменения и дополнения:

1) представлены справки акиматов г. Ленгер и сельского округа Киелитас о численности населения и домашних животных;

2) откорректированы чертежи и спецификацию материалов по водомерным узлам и колодцам согласно замечаниям на листах;

3) исключены необоснованно включенные расценки по установке арматуры, дважды учтенные материалы;

4) откорректирована масса соединительных деталей, завышенная в 6 раз;

5) расценки и объемы работ в локальных сметах приведены в соответствие с представленной ведомостью объемов работ и рабочих чертежей.

После внесения изменений и дополнений технико-экономические показатели сложились следующим образом:

№ п/п	Наименование показателей	Единица измерения	Показатели		Изменение +увеличен. - снижение
			Заявлен.до эксперт.	Рекомен.к утвержден.	
1	Количество колодцев с водомерным узлом	шт	980,0	980,0	
2	Общая сметная стоимость строительства в базовых ценах	млн.тенге	105,084	82,937	-22,147

МЕМСАРАПТАМА • ГОСЭКСПЕРТИЗА

	2001 г. В том числе: СМР прочие		103,646 1,438	81,802 1,135	-21,844 -0,303
3	Общая сметная стоимость строительства в текущих и прогнозных ценах. 2013-2014 гг. В том числе: СМР прочие	млн.тенге	286,941 243,636 43,305	226,543 192,287 34,256	-60,398 -51,349 -9,049
4	Из них: 2013 год (экспертиза) 2013 год 2014 год	млн.тенге	0,373 68,0,73 218,495	0,373 53,726 172,444	- -14,347 -46,051
5	Продолжительность строительства	месяц	8,0	8,0	

Примечание: в результате рассмотрения сметной документации объекта, сметная стоимость снизилась в текущих и прогнозных ценах 2013, 2014 годов на общую сумму 60,398 млн. тенге.

8. ВЫВОДЫ

С учетом внесенных изменений и дополнений рабочий проект **«Строительство водопровода в городе Ленгер Толебийского района, ЮКО. Подвод водопроводных сетей к потребителям»** соответствует требованиям нормативных актов, государственных нормативов и документов, действующих в Республике Казахстан и рекомендуется для утверждения в установленном порядке со следующими основными технико-экономическими показателями:

1.	Количество колодцев с водомерным узлом	980,0 шт
2.	Общая сметная стоимость строительства в базовых ценах 2001 г.	82,937 млн.тенге
	в том числе СМР	81,802 млн.тенге
3.	Общая сметная стоимость строительства в текущих и прогнозных ценах 2013-2014 гг.	226,543 млн.тенге
	в том числе СМР	192,287 млн.тенге
4.	Продолжительность строительства	8,0 месяцев

1. При предоставлении на утверждение и выдаче на производство работ рабочий проект подлежит проверке на соответствие его с настоящим заключением экспертизы.

2. До начала производства работ рабочий проект подлежит утверждению в установленном порядке в течение трех месяцев.

Настоящее экспертное заключение выполнено с учетом исходных материалов (данных), утвержденных заказчиком для проектирования, достоверность которых гарантирована ГУ «Отдел жилищно-коммунального хозяйства, пассажирского транспорта и автомобильных дорог Толебийского района ЮКО» в соответствии с условиями договора №19/1222 от 27.09.2013 года.

8. ТҰЖЫРЫМДАР

«ОҚО, Төлеби ауданы Ленгір қаласының су өткізгіштерінің құрылысы. Су өткізгіштер тораптарын тұтынушыларға жеткізу» жұмыс жобасын сараптаманың ескертпелері мен ұсыныстарымен ёнгізілген өзгерістер мен толықтыруларды ескере отырып, Қазақстан Республикасында қолданылатын мемлекеттік нормативтердің талаптарына сәйкес келетіндіктен, төмендегі негізгі техника-экономикалық көрсеткіштерімен белгіленген тәртіппен бекітуге ұсыныс жасаймыз:

1. Су өлшегіш түйіндері орналасқан құдықтардың саны 980,0 дана

МЕМСАРАПТАМА • ГОСЭКСПЕРТИЗА

2.	2001 жылғы базалық бағадағы құрылыстың жалпы сметалық құны	82,937 млн.теңге
	оның ішінде құрылыс - монтаж жұмыстары	81,802 млн.теңге
3.	2013-2014 жылдардағы ағымдағы және болжамдағы бағадағы құрылыстың жалпы сметалық құны	226,543 млн.теңге
	оның ішінде құрылыс-монтаж жұмыстары	192,287 млн.теңге
4.	Құрылыстың ұзақтығы	8,0 ай

1. Жұмыс жобасын бекітуге және жұмыстарды өндіріске ұсынғанда, оның осы сараптама қорытындысына сәйкес келетіндігін тексеру қажет.

2. Жұмыс жобасы жұмыстарды өндіруді бастағанға дейін үш ай көлемінде белгіленген тәртіпке сәйкес бекітілуі тиіс.

Осы сараптау қорытындысы жобалау үшін тапсырысшы бекіткен бастапқы материалдарды (мәліметтерді) есепке алумен орындалды, олардың дұрыстығына 27.09.2013 жылғы №19/1222 шарттың талаптарына сәйкес «ОҚО Төлеби ауданының тұрғын үй-коммуналдық шаруашылық, жолаушылар көлігі және автомобиль жолдары бөлімі» ММ кепілдік етеді.

Өндірістік бөлімінің бастығы С. Турдиев

Жетекші сарапшы Н. Ерменбеков

Бас маман А. Давыдова

МЕМСАРАПТАМА • ГОСЭКСПЕРТИЗА