«ЖМТ» АЖ ЕНГІЗІЛДІ
Орындаушы Ромак Е.
(Т.А.Ә., қолы)
Күні 20 20ж. «07» 02.

Приложение 1
к приказу Министра
индустрии и инфраструктурного развития
Республики Казахстан
от 9 августа 2019 года № 632
Утвержден
приказом Министра
по инвестициям и развитию
Республики Казахстан
от 24 апреля 2017 года № 234
форма

Акт приемки объекта в эксплуатацию

«20» декабря 2019 года

Заказчик ГУ "Отдел строительства Целиноградского района", Акмолинская бласть, Целиноградский район, с.Талапкер;
(фамилия, имя, отчество (при наличии) – для физических лиц, наименование организации – для юридических лиц, почтовый индекс, область, город, район, населенный пункт, наименование улицы, номер дома/здания (стационарного помещения))
на основании:

Декларации о соответствии (прилагается) от «19» декабря 2019г., «Компания НурайСтрой», директор Акмагамбетов Жанат Канатович, Акмолинская бласть, Целиноградский район а.Косшы, квартал 016 участок 4340;
(дата декларации, наименование подрядной (генподрядной) организации, фамилия, имя, отчество (при наличии) руководителя, юридический адрес)

Заключения о качестве строительно-монтажных работ (прилагается) от «19» декабря 2019 г., ТОО "Астанасертификация", эксперт Ермухамедов А., KZ48VJE00037357 от 28.04.2018г.; KZ64VJE00037360 от 28.04.2018г. KZ91VJE00037359 от 28.04.2018г.
(дата заключения, наименование организации, фамилия, имя, отчество (при наличии) экспертов технического надзора, № и дата получения аттестатов)

Заключения о соответствии выполненных работ проекту (прилагается) от «19» декабря 2019 г., ТОО ТОО «ALASAR INVESTMENTS», Абдрахманов А.Б.
(дата заключения, наименование организации, фамилия, имя, отчество (при наличии) экспертов авторского надзора, № и дата получения аттестатов)

произведя осмотр готовности предъявленного подрядчиком (генеральным подрядчиком) к приемке в эксплуатацию объекта: «Строительство сетей водоотведения (канализация) в ауле Косшы Целиноградского района Акмолинской области, 4 очередь»; технический сложный I (повышенный) уровня ответственности
(наименование объекта и вид строительства (новое, расширение, реконструкция техническое перевооружение, модернизация, капитальный ремонт уровень ответственности, техническая и технологическая сложность объекта)
по адресу Акмолинская область, Целиноградский район а.Косшы;
(область, район, населенный пункт, микрорайон, квартал, улица, номер дома (корпуса)

проверив комплектность исполнительной технической документации, подтверждает что:

1. Строительство объекта осуществлено на основании:

1) правоустанавливающего документа на земельный участок от "11" апреля 2017 года №51;
документ, подтверждающий наступление юридических фактов (юридических составов), на основании которых возникают, изменяются или прекращаются права на земельный участок, в том числе договоры, решения судов, правовые акты исполнительных органов, свидетельство о праве на наследство, передаточный акт или разделительный баланс при реорганизации негосударственных юридических лиц, владеющих земельным участком на праве собственности или выкупивших право временного возмездного землепользования (аренды).

либо решения о реконструкции (перепланировке, переоборудовании) помещений

(отдельных частей) существующих зданий от "___"_____20___года №_____;_____

наименование органа вынесшего решение

2) талона о приеме уведомления о начале или прекращении осуществления деятельности или определенных действий Государственное учреждение "Управление государственного архитектурно-строительного контроля Акмолинской области" KZ12REA00140430 от 01.08.2019 года,_____ _____

(наименование органа принявшего уведомление, дата выдачи талона)

3) проекта (проектно-сметной документации) ТОО «ALASAR INVESTMENTS», проект 53-14/2014-РП-НК;_____

(наименование проектной организации, номер проекта)

утвержденного(й) ГУ "Отдел строительства Целиноградского района", приказ № 01-04/23 от 20.12.2017г._____

(наименование организации утвердившей (переутвердившей) проект и дата утверждения)

2. Строительно-монтажные работы осуществлены в сроки:
начало работ декабрь 2018 г.;
(месяц, год)
окончание работ декабрь 2019 г.;
(месяц, год)
при продолжительности строительства:

по норме или по проекту организации строительства, месяц 8,5;

фактически -12 месяцев;

3. Объект (комплекс) имеет следующие основные технико-экономические показатели (мощность, производительность, производственная площадь, протяженность, вместимость, объем, пропускная способность, провозная способность, число рабочих мест и тому подобное, заполняется по всем объектам (кроме жилых домов) в единицах измерения соответственно целевой продукции или основным видам услуг):

Мощность, производительность и так далее	Единица измерения	По проекту		Фактически	
		общая (с учетом ранее принятых)	в том числе пускового комплекса или очереди	общая (с учетом ранее принятых)	в том числе пускового комплекса или очереди
Канализация К1					
Труба гофрированная двухслойная из полипропилена SN8 DN/OD 160	м	14 647		13 594	
Труба гофрированная двухслойная из полипропилена SN8 DN/OD 250				339	
Труба гофрированная двухслойная из полипропилена SN10 OD 500		390		1 101	

Труба ж/б безнапорная раструбная с внутренним Ø1250мм		855		873	
Труба ж/б безнапорная раструбная с внутренним Ø1000мм		500		486	
Труба полиэтиленовая ПЭ100 SDR17 Ø400х23,7мм		293		293	
Колодец канализационный из сборных ж/б элементов	шт	462		462	
Железобетонные камеры	шт	20		20	
Затвор щитовой с ручным управлением	шт	1		1	

Канализационные насосные станции

Мощность, производительность и так далее	Единица измерения	По проекту		Фактически	
		общая (с учетом ранее принятых)	в том числе пускового комплекса или очереди	общая (с учетом ранее принятых)	в том числе пускового комплекса или очереди
КНС №854 Q-460,5 м3/час, насосы Grundfos 3 рабочих, 1 резервный.	к-т	1		1	
Модульная КНС №47-производительность 15м3/час, насосы Grundfos 1 рабочий, 1 резервный.	к-т	1		1	
Модульная КНС №59-производительность 6м3/час, насосы Grundfos 1 рабочий, 1 резервный.	к-т	1		1	
Модульная КНС №62-производительность 15м3/час, насосы Grundfos 1 рабочий, 1 резервный.	к-т	1		1	
РУ-0,4кВ КТПН 10/0,4кВ, 100 кВа	к-т	1		1	

Выпуск продукции (оказания услуг), предусмотренной проектом в объеме, соответствующем нормам освоения проектных мощностей в начальный период _____

_____;

факт начала выпуска продукции с указанием объема

Жилой дом имеет следующие показатели:

Показатели	Единица измерения	По проекту	Фактически

Общая площадь	метр в квадрате (далее – м2)		
Число этажей	этаж		
Общий строительный объем	метр в кубе (далее – м3)		
В том числе подземной части	м3		
Площадь встроенных, встроенно-пристроенных и пристроенных помещений	м2		

Показатели	По проекту			Фактически		
	число квартир	площадь квартир, м2		число квартир	площадь квартир, м2	
		общая	жилая		общая	жилая
Всего квартир, в том числе: однокомнатных двухкомнатных трехкомнатных четырехкомнатных и более						

4. Технологические и архитектурно-строительные решения по объекту характеризуется следующими данными:

Хозяйственно-фекальные стоки системой самотечных коллекторов и канализационной насосной станцией собираются в магистральный коллектор из ж/б труб Ø1250мм, Ø1000мм, последующей врезкой к существующий колодец №62 в районе КНС-№2.

Проектом предусмотрено ж/б КНС №854 с надземным павильоном из сэндвич панелей, производительностью 460м3/час и 3 модульных КНС №47,№59,№62. На подводящем коллекторе насосной станции в камере №855 предусмотрен щитовой затвор с ручным управлением. От насосной станции приняты 2 напорных трубопровода Ø400мм.

Сети канализации выполняются из гофрированных двухслойных труб из полипропилена SN8, SN10 по ГОСТ Р 54475-2011, полиэтиленовых напорных труб ПЭ100 SDR 17 по ГОСТ 18599-2001, железобетонных безнапорных раструбных труб по типу ТС-125-25-3(4,5), ТС-100-25-4(5).

Колодцы на сетях канализации выполнены из сборных ж/б элементов по ГОСТ 8020-80.

(краткие технические характеристики по особенностям его размещения, по основным материалам и конструкциям, инженерному и технологическому оборудованию)

5. На объекте установлено предусмотренное проектом оборудование в количестве согласно актам о его приемке после индивидуального испытания и комплексного опробования;

6. Наружные инженерные коммуникации (холодное и горячее водоснабжение, канализация, теплоснабжение, газоснабжение, электроснабжение и связь) обеспечивают нормальную эксплуатацию объекта (здания, сооружения, помещения) и приняты городскими эксплуатационными организациями;

7. Сметная стоимость по утвержденному проекту (проектно-сметной документации): всего *1 019 835,795* тыс. тенге, в том числе строительно-монтажных работ *997 422, 465*тыс. тенге.

8. Сметная стоимость основных фондов, принимаемых в эксплуатацию *992 009,007* тыс. тенге, в том числе:

стоимость строительно-монтажных работ *905 710,611* тыс. тенге;

стоимость оборудования, инструмента и инвентаря *86 298, 396* тысяч тенге;

9. Объект построен в соответствии с утвержденным проектом (проектно-сметной документацией) и требованиями государственных нормативных документов в области архитектуры, градостроительства и строительства.

РЕШИЛ: **«Строительство сетей водоотведения (канализация) в ауле Косшы Целиноградского района Акмолинской области, 4 очередь»**

(наименование объекта (комплекса)

принять в эксплуатацию.

Заказчик Сулейменов С.К.

фамилия, имя, отчество (при наличии), подпись руководителя М.П.

Технический надзор Ермухамедов А.

фамилия, имя, отчество (при наличии), подпись эксперта М.П.

Авторский надзор Абдрахманов А.Б

фамилия, имя, отчество (при наличии), подпись эксперта М.П.

Подрядчик (генеральный подрядчик) АкмагамбетовЖ.К.

фамилия, имя, отчество (при наличии), подпись руководителя М.П.

Приложение 3
к акту приемки объекта
в эксплуатацию
форма

Технические характеристики объекта (линии электропередач)

№ п/п	Наименование	Единица измерения	Количество
1	2	3	4
1	Воздушные ЛЭП низкого напряжения …	километр (далее – км)	
2	Воздушные ЛЭП Высокого напряжения 10 кВ	км	0,007
3	Кабельные ЛЭП низкого напряжения 0,4 кВ	км	0,359
4	Кабельные ЛЭП высокого напряжения10 кВ	км	0,017
5	Площадь опор	м 2	
6	Опоры:		
	1) металлические	штук (далее – шт)	
	2) деревянные с деревянными приставками	шт	
	3) деревянные с железобетонными приставками	шт	
	4) железобетонные	шт	1
	5) тросовые подвесы	шт	
7	Провода:		
	1) медные	км	
	2) алюминиевые	км	
	3) сталеалюминиевые	км	
8	Кронштейны для светильников:		
	1) железобетонные	шт	
	2) металлические	шт	
9	Арматура уличного освещения:		
	1) светильники с лампами накаливания	шт	
	2) светильники с ртутными лампами	шт	

	3) светильники с люминесцетными лампами	шт	
10	Кабели:		
	1) марки ААбл 3х70мм2. напряжением 10кВ	км	0,017
	2) марки АВВГ 4х50мм2. напряжением 0,4кВ	км	0,1196
	2) марки АВБбШв 4х16мм2. напряжением 0,4кВ	км	0,24
11	Муфты соединительные...	шт	
12	Муфты концевые	шт	1
13	Контуры заземления	шт	1
14	Устройства грозозащиты	шт	
15	Дорожные покрытия кабельных сетей:		
	1) асфальтобетонные	м 2	
	2) булыжные	м 2	
	3) тротуары	м 2	

Заказчик Сулейменов С.К.

фамилия, имя, отчество (при наличии), подпись руководителя Место печати (при наличии)

Авторский надзор Абдрахманов А.Б

фамилия, имя, отчество (при наличии), подпись эксперта Место печати (при наличии)

Приложение 13
к акту приемки объекта
в эксплуатацию
форма

Технические характеристики объекта
(сети, водоводы, коллекторы и тому подобное)

№ п/п	Наименование	Единицы измерения	Количество, протяженность	Примечание
1	2	3	4	5
Канализация				
1	Коллекторы (общая протяженность)	м	1 359	
	1) из керамических труб	м		
	2) из чугунных труб	м		
	3) из бетонных труб	м		
	4) из асбестоцементных труб	м		
	5) из железобетонных труб	м	1 359	
	6)	м		
	7)	м		
2	Канализационная сеть (общая протяженность)	м	15 327	
	1) из керамических труб	м		
	2) из чугунных труб	м		
	3) из бетонных труб	м		
	4) из асбестоцементных труб	м		
	5) из железобетонных труб	м		
	6) из полипропиленовых труб	м	15 034	
	7) из полиэтиленовых труб	м	293	
3	Прочие устройства			
	Смотровой колодец	шт	482	
	Выпуск	шт		

Горизонтальный разрез колодца	Вертикальный разрез колодца
Масштаб _____	Масштаб _____

Колодцы узловые с одним присоединением

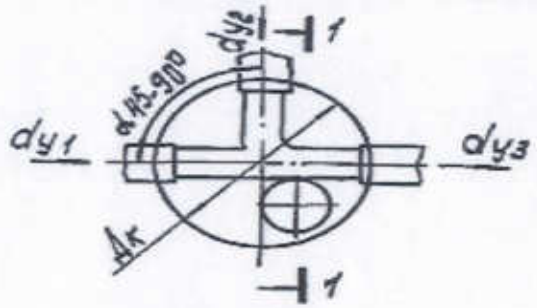

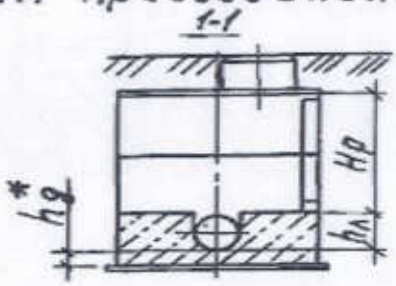

Колодцы узловые с двумя присоединениями

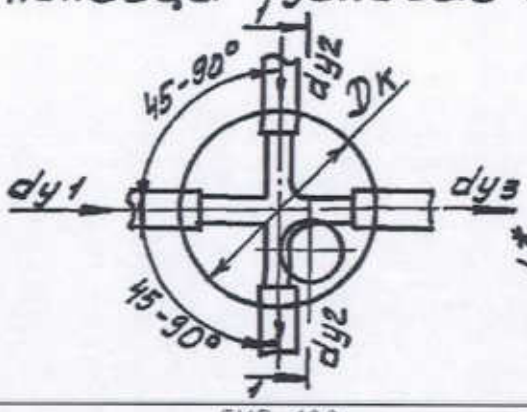

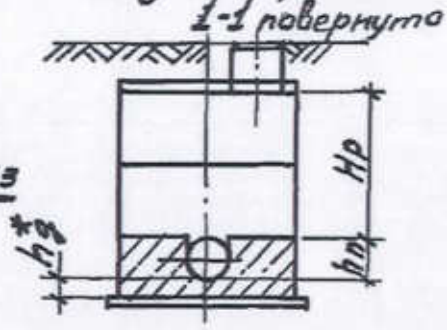

СКВ-100

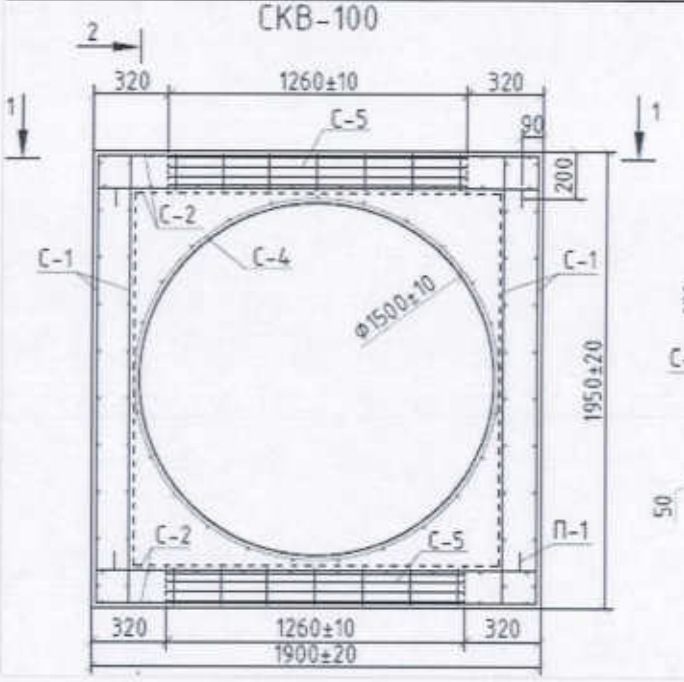

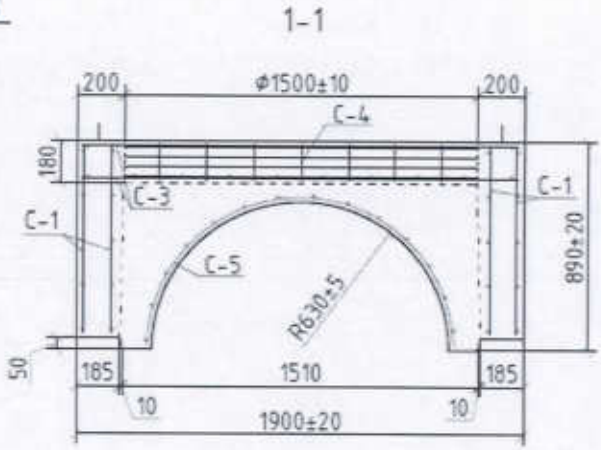

СКН-100

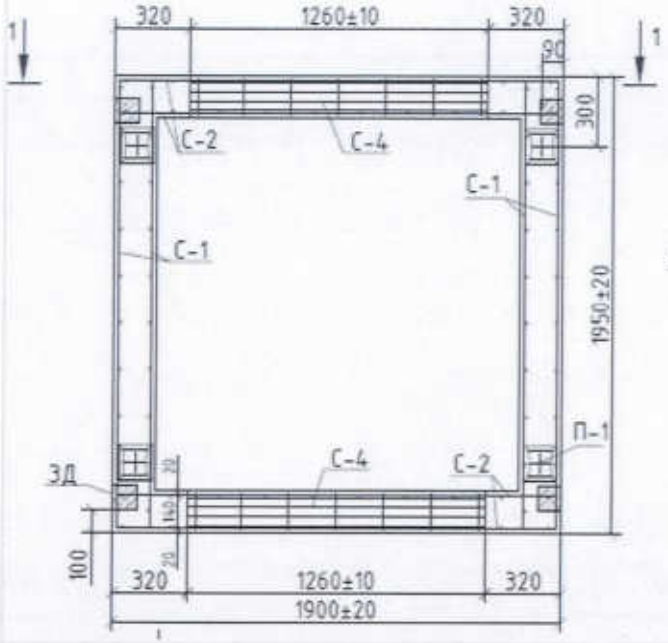

1–1

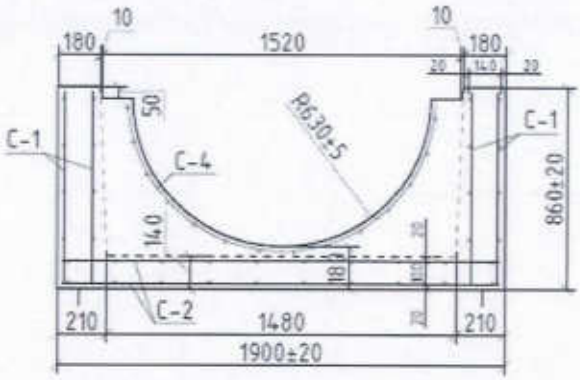

СКВ-125

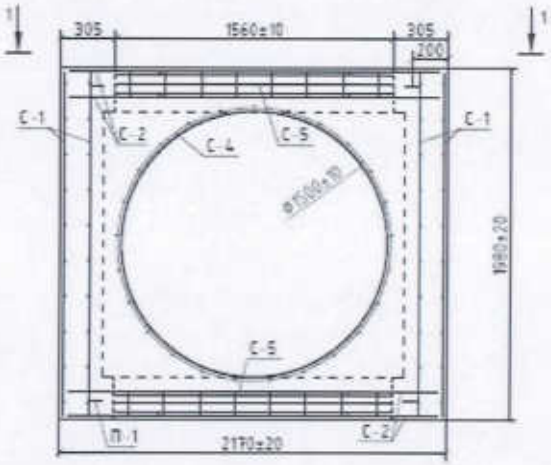

1–1

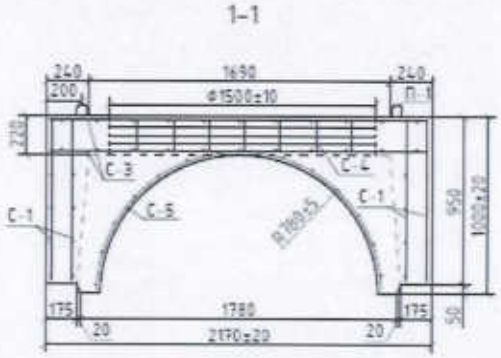

СКН-125

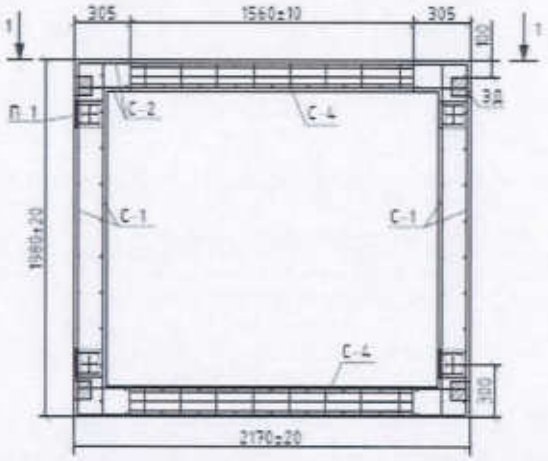

1–1

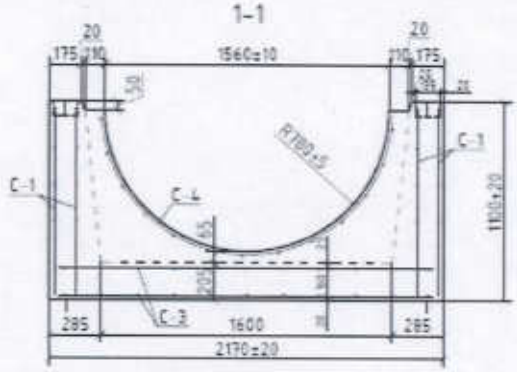

Спецификация

№ п/п	Наименование	Марка	Материал	Диаметр (мм) (размеры)	Количество	Примечание

1	Колодец канализационный из сборных ж/б элементов Ø1500	Тип.пр. 902-09-22.84, ал.II	из бетона марки F100 W4 на сульфатостойком цементе.	Ø1500мм	352	
2	Колодец канализационный из сборных ж/б элементов Ø1000	Тип.пр. 902-09-22.84, ал.II	из бетона марки F100 W4 на сульфатостойком цементе.	Ø1000мм	110	
3	Смотровые камеры	СКН-100; СКВ-100;	Бетон кл.В15, W6, F100	1900х1950мм	2	
4	Смотровые камеры	СКН-125; СКВ-125;	Бетон кл.В15, W6, F100	2170х1980мм	6	

Схема привязки колодца к постоянным точкам-ориентирам

Заказчик Сулейменов С.К.

фамилия, имя, отчество (при наличии), подпись руководителя Место печати (при наличии)

Авторский надзор Абдрахманов А.Б

фамилия, имя, отчество (при наличии), подпись эксперта Место печати (при наличии)

Всего прошнуровано и пронумеровано 12 страниц(ы).

Приложение 2
к приказу Министра
индустрии и инфраструктурного
развития
Республики Казахстан
от 9 августа 2019 года № 632

Декларация о соответствии

"19" 12 2019 года

Подрядчик (генеральный подрядчик) – ТОО «Компания НурайСтрой», Республика Казахстан, Акмолинская область, Целиноградский район, а.Косшы, квартал 016, уч. 4340

(наименование организации, юридический адрес)

в лице директора – Акмагамбетова Жаната Канатовича

(фамилия, имя, отчество (при наличии) руководителя организации)

по объекту: «Строительство сетей водоотведения (канализация) в ауле Косшы Целиноградского района Акмолинской области. 4 очередь»;

(наименование, местонахождения объекта)

заказчиком которого является ГУ "Отдел строительства Целиноградского района", руководитель – Сулейменов С.К.

(наименование организации, фамилия, имя, отчество (при наличии) руководителя)

удостоверяет, что:

1. Строительно–монтажные работы на объекте выполнены в соответствии с утвержденным проектом (проектно–сметной документацией), государственными нормативами в сфере архитектурной, градостроительной и строительной деятельности;
2. Субподрядные организации: ТОО «АкНұр-Астана 2005», ТОО «Азия Строй KZ», ТОО «СамрукСервисСтрой», ТОО "СК MEGARON"

(наименование организации)

3. Проект (проектно-сметная документация): ТОО " ALASAR INVESTMENTS ", проект 53-14/2014-РП-НК;

(наименование проектной организации, номер проекта)

утвержден(а) приказом ГУ "Отдел строительства Целиноградского района, №01-04/23 от 20.12.2017г.;

(наименование организации утвердившей (переутвердившей) проект и дата утверждения)

4. Объект (комплекс) имеет следующие основные технико-экономические показатели (мощность, производительность, производственная площадь, протяженность, вместимость, объем, пропускная способность, провозная способность, число рабочих мест и тому подобное, заполняется по всем объектам (кроме жилых домов) в единицах измерения соответственно целевой продукции или основным видам услуг):

Мощность, производительность и так далее	Единица измерения	По проекту		Фактически	
		общая (с учетом ранее принятых)	в том числе пускового комплекса или очереди	общая (с учетом ранее принятых)	в том числе пускового комплекса или очереди
Канализация К1					
Труба гофрированная двухслойная из полипропилена SN8 DN/OD 160	м	14 647		13 594	
Труба гофрированная двухслойная из полипропилена SN8 DN/OD 250				339	
Труба гофрированная двухслойная из полипропилена SN10 OD 500		390		1 101	
Труба ж/б безнапорная раструбная с внутренним Ø1250мм		855		873	
Труба ж/б безнапорная раструбная с внутренним Ø1000мм		500		486	
Труба полиэтиленовая ПЭ100 SDR17 Ø400х23,7мм		293		293	
Колодец канализационный из сборных ж/б элементов	шт	462		462	
Железобетонные камеры	шт	20		20	
Затвор щитовой с ручным управлением	шт	1		1	

Канализационные насосные станции

Мощность, производительность и так далее	Единица измерения	По проекту		Фактически	
		общая (с учетом ранее принятых)	в том числе пускового комплекса или очереди	общая (с учетом ранее принятых)	в том числе пускового комплекса или очереди
КНС №854 Q-460,5 м3/час, насосы Grundfos 3 рабочих, 1 резервный.	к-т	1		1	
Модульная КНС №47-производительность 15м3/час, насосы Grundfos	к-т	1		1	

1 рабочий, 1 резервный.					
Модульная КНС №59-производительность 6м3/час, насосы Grundfos 1 рабочий, 1 резервный.	к-т	1		1	
Модульная КНС №62-производительность 15м3/час, насосы Grundfos 1 рабочий, 1 резервный.	к-т	1		1	
РУ-0,4кВ КТПН 10/0,4кВ, 100 кВа	к-т	1		1	
ВЛ-10 кВ АС-35	м	7		7	
Кабель марки ААбл 3х70мм2. напряжением 10кВ	м	17		17	
Кабель марки АВВГ 4х50мм2. напряжением 0,4кВ	м	119,6		119,6	
Кабель марки АВБбШв 4х16мм2 напряжением 0,4кВ	м	240		240	

Жилой дом имеет следующие показатели:

Показатели	Единица измерения	По проекту	Факти-чески
Общая площадь	метр в квадрате (далее–м2)		
Число этажей	этаж		
Общий строительный объем	метр в кубе (далее–м3)		
В том числе подземной части	м3		
Площадь встроенных, встроенно- пристроенных и пристроенных помещений	м2		

Показатели	По проекту			Фактически		
	число квартир	площадь квартир, м2		число квартир	площадь квартир, м2	
		общая	жилая		общая	жилая
Всего квартир, в том числе: однокомнатных двухкомнатных трехкомнатных четырехкомнатных и более						

5. Технологические и архитектурно-строительные решения по объекту характеризуется следующими данным;_____

(краткие технические характеристики по особенностям его размещения, по основным материалам и конструкциям, инженерному и технологическому оборудованию)

Водоотведение осуществляется по следующей схеме:

Хозяйственно-фекальные стоки системой самотечных коллекторов и канализационной насосной станцией собираются в магистральный коллектор из ж/б труб Ø1250мм, Ø1000мм, последующей врезкой к существующий колодец №62 в районе КНС-№2.

Проектом предусмотрено ж/б КНС №854 с надземным павильоном из сэндвич панелей, производительностью 460м3/час и 3 модульных КНС №47,№59,№62. На подводящем коллекторе насосной станции в камере №855 предусмотрен щитовой затвор с ручным управлением. От насосной станции приняты 2 напорных трубопровода Ø400мм.

Сети канализации выполняются из гофрированных двухслойных труб из полипропилена SN8, SN10 по ГОСТ Р 54475-2011, полиэтиленовых напорных труб ПЭ100 SDR 17 по ГОСТ 18599-2001, железобетонных безнапорных раструбных труб по типу ТС-125-25-3(4,5), ТС-100-25-4(5).

Колодцы на сетях канализации выполнены из сборных ж/б элементов по ГОСТ 8020-80.

6. На объекте установлено предусмотренное проектом оборудование в количестве согласно актам о его приемке после индивидуального испытания и комплексного опробования;

7. Мероприятия по охране труда, обеспечению взрывобезопасности, пожаробезопасности, охране окружающей природной среды и антисейсмические мероприятия, предусмотренные, проектом выполнены;

8. Строительно-монтажные работы осуществлены в сроки:

начало работ декабрь 2018года;

месяц, год

окончание работ декабрь 2019 года;

месяц, год

при продолжительности строительства, месяц:

по норме или по проекту организации строительства: 8.5 месяцев;

фактически, месяц: 12 месяцев;

9. Примененные строительные материалы, конструкции, оборудование и изделия соответствуют требованиям проекта и государственных нормативов;

10. Исполнительная геодезическая съемка фактического положения подземных инженерных сетей и/или зданий (сооружений) выполнена (обязательное приложение к декларации о соответствии);

11. Наружные инженерные коммуникации (холодное и горячее водоснабжение, канализация, теплоснабжение, газоснабжение, электроснабжение и связь) обеспечивают нормальную эксплуатацию объекта, что подтверждается поставщиками услуг по инженерному и коммунальному обеспечению.

Поставщики услуг по инженерному и коммунальному обеспечению:

Филиал «Кощи» ГКП на ПХВ «Целиноград Су Арнасы» Бейсенбаев И.А.

(наименование организации, фамилия, имя, отчество (при наличии), подпись руководителя, дата)

Место печати (при наличии)

Целиноградские районные электрические сети Герасименко С.В.

(наименование организации, фамилия, имя, отчество (при наличии), подпись руководителя, дата)

Место печати (при наличии)

12. Шумоизоляция здания соответствует проекту и подтверждается экспертным заключением выдаваемым государственной организацией осуществляющей санитарно-эпидемиологическую экспертизу по результатам лабораторных замеров

проведенных аккредитованными испытательными лабораториями (центрами) (экспертное заключение прилагается);

13. Обеспечен доступ для маломобильных групп населения, что подтверждается органами социальной защиты населения _____

_____;

фамилия, имя, отчество (при наличии), подпись руководителя, дата

Место печати (при наличии)

Подрядчик (генеральный подрядчик) считает объект: «Строительство сетей водоотведения (канализация) в ауле Косшы Целиноградского района Акмолинской области, 4 очередь»;

(наименование объекта (комплекса))

готовым к приемке в эксплуатацию, гарантирует качество выполненных строительно-монтажных и специальных работ, и принимает на себя обязательство устранять дефекты, возникшие по его вине при строительстве объекта согласно гарантийного срока в соответствии с законодательством Республики Казахстан.

Подрядчик (генеральный подрядчик) директор ТОО «Компания НурайСтрой»

_____ Акмагамбетова Ж.К.

(фамилия, имя, отчество (при наличии) руководителя, подпись, дата)

Место печати (при наличии)

Приложение 2
к приказу Министра
по инвестициям и развитию
Республики Казахстан
от 24 апреля 2017 года №235

Заключение о соответствии выполненных работ проекту

«15» 12 2019 года

Авторский надзор ТОО "ALASAR INVESTMENTS", Абдрахманов А.Б.
наименование организации, фамилия, имя, отчество (при наличии) руководителя

фамилия, имя, отчество (при наличии) экспертов, № аттестатов и дата получения

действующего на основании договора №180103/00 1 от 26.11.2018 г.
№ договора и дата

по объекту: «Строительство сетей водоотведения (канализация) в ауле Косшы Целиноградского района Акмолинской области, 4 очередь»;
наименование и местонахождение объекта

заказчиком которого является ГУ "Отдел строительства Целиноградского района", руководитель – Сулейменов С.К.
наименование организации, фамилия, имя, отчество (при наличии) руководителя

подтверждает, что:

1. Строительство объекта осуществлялось

а) подрядчиком (генеральным подрядчиком) ТОО «Компания НурайСтрой», ГСЛ №14019281 от 18.12.2014г.,
наименование организации, № лицензии и дата получения

в лице директора Акмагамбетова Жаната Канатовича;
фамилия, имя, отчество (при наличии) руководителя

б) субподрядными организациями) ТОО «АкНұр-Астана 2005», государственная лицензия №0000554 от 11.08.2005г., в лице директора Молдыбаева Ержана Ерликовича;
ТОО «СамрукСервисСтрой» ГСЛ №05-00298 от 06.02.2018г.,
наименование организации, № лицензии и дата получения

в лице директора Төлен Ержана Сагынтаевича
фамилия, имя, отчество (при наличии) руководителя

ТОО «Азия Строй KZ» ГСЛ №00538 от 10.10.2006г.,
наименование организации, № лицензии и дата получения

в лице директора Сахиповой Зауре Темербековны
фамилия, имя, отчество (при наличии) руководителя

ТОО "СК MEGARON" ГСЛ 14019036 от 18.12.2014 года
наименование организации, № лицензии и дата получения

в лице директора Искаковой Миланы Темирхановны
фамилия, имя, отчество (при наличии) руководителя

2. Строительно-монтажные работы осуществлены в сроки:
начало работ: декабрь 2018 г.;
окончание работ: декабрь 2019 г.;
при продолжительности строительства, месяц:
по норме или по проекту организации строительства, месяц: 8,5;
фактически, месяц: 12;

3. Примененные строительные материалы, конструкции, оборудование и изделия соответствуют требованиям проекта;

4. Замечания, выданные авторским надзором в процессе строительства, устранены;

5. Внесенные изменения в проект (проектно-сметную документацию) в процессе строительства выполнены в соответствии с требованиями нормативов в области архитектуры, градостроительства и строительства;

6. Объект построен в соответствии с проектом (проектно-сметной документацией) ТОО «ALASAR INVESTMENTS», проект 53-14/2014-РП-НК;

наименование проектной организации, номер проекта

утвержденным (ой)) ГУ "Отдел строительства Целиноградского района", приказ № 01-04/23 от 20.12.2017г.

наименование организации утвердившей (переутвердившей) проект и дата утверждения

Авторский надзор:

Организация ТОО " ALASAR INVESTMENTS ", директор Абдрахманов А.Б.

наименование организации, фамилия, имя, отчество (при наличии) руководителя, подпись, дата

Место печати (при наличии)

Приложение 1
к приказу Министра
по инвестициям и развитию
Республики Казахстан
от 24 апреля 2017 года №235

Заключение о качестве строительно-монтажных работ

«13» декабря 2019 г.

Технический надзор ТОО "Астанасертификация", директор – Ахметжанов А.С., юр. Адрес: г.Астана, Переулок АККЕНТ, зд.5А..
наименование организации, фамилия, имя, отчество (при наличии) руководителя, юридический адрес
в лице эксперта Ермухамедова А., KZ48VJE00037357 от 28.04.2018г.; KZ64VJE00037360 от 28.04.2018г. KZ91VJE00037359 от 28.04.2018г.
фамилия, имя, отчество (при наличии) экспертов, № аттестатов, дата получения
действующего на основании договора №180051/00 от 25.08.2018 г.
№ договора и дата
по объекту: «Строительство сетей водоотведения (канализация) в ауле Косшы Целиноградского района Акмолинской области, 4 очередь»;
наименование и местонахождение объекта
заказчиком которого является ГУ "Отдел строительства Целиноградского района", руководитель – Сулейменов С.К.
наименование организации, фамилия, имя, отчество (при наличии) руководителя
подтверждает, что:
1. Строительство объекта осуществлялось
а) подрядчиком (генеральным подрядчиком) ТОО «Компания НурайСтрой», ГСЛ №14019281 от 18.12.2014г.,
наименование организации, № лицензии и дата получения
в лице директора Акмагамбетова Жаната Канатовича;
фамилия, имя, отчество (при наличии) руководителя
б) субподрядными организациями) ТОО «АкНур-Астана 2005», государственная лицензия №0000554 от 11.08.2005г.,
наименование организации, № лицензии и дата получения
в лице директора Молдыбаева Ержана Ерликовича;
фамилия, имя, отчество (при наличии) руководителя
ТОО «Самрук Сервис Строй» ГСЛ №05-00298 от 06.02.2018г.,
наименование организации, № лицензии и дата получения
в лице директора Төлен Ержана Сагынтаевича
фамилия, имя, отчество (при наличии) руководителя
ТОО «Азия Строй KZ» ГСЛ №00538 от 10.10.2006г.,
наименование организации, № лицензии и дата получения
в лице директора Сахиповой Зауре Темербековны
фамилия, имя, отчество (при наличии) руководителя
ТОО "СК MEGARON" ГСЛ 14019036 от 18.12.2014 года
наименование организации, № лицензии и дата получения
в лице директора Искаковой Миланы Темирхановны
2. Строительно-монтажные работы осуществлены в сроки:
начало работ: декабрь 2018 г.;
месяц, год
окончание работ декабрь 2019г.;
месяц, год
при продолжительности строительства, месяц:
по норме или по проекту организации строительства 8,5 месяц;
фактически 12 месяцев;

3. Сметная стоимость по утвержденному проекту (проектно-сметной документации): всего *1 019 835,795* тысяч тенге, в том числе строительно-монтажных работ *997 422, 465* тысяч тенге, оборудования, инструмента и инвентаря *224 133, 930* тысяч тенге;

4. Сметная стоимость основных фондов, принимаемых в эксплуатацию *992 009,007* тысяч тенге, в том числе:

стоимость строительно-монтажных работ *905 710,611* тысяч тенге;

стоимость оборудования, инструмента и инвентаря *86 298, 396* тысяч тенге;

5. Объект построен в соответствии с проектом (проектно-сметной документацией ТОО «ALASAR INVESTMENTS», проект 53-14/2014-РП-НК;

наименование проектной организации, номер проекта

утвержденным (ой) ГУ "Отдел строительства Целиноградского района", приказ № 01-04/23 от 20.12.2017г.

наименование организации утвердившей (переутвердившей) проект и дата утверждения

и требованиями государственных нормативных документов в области архитектуры, градостроительства и строительства;

6. Примененные строительные материалы, конструкции, оборудование и изделия соответствуют проекту и требованиям государственных нормативов;

7. Исполнительная техническая документация имеется в полном объеме;

8. Замечания, выданные техническим надзором в процессе строительства устранены;

9. Завершенный строительством объект обеспечивает прочность, устойчивость и надежность на протяжении всего срока службы (эксплуатации, использования, применения) и соответствует требованиям государственных нормативов направленных на обеспечение интересов и безопасности собственников (пользователей) и общества в целом.

Технический надзор:
организация ТОО "Астанасертификация", директор – Кузганбаева А.З.

_____ «____» _____ 2019 г.

наименование организации, фамилия, имя, отчество (при наличии) руководителя, подпись, дата

М.П.

эксперт(ы) по техническому надзору:
Ермухамедова А., KZ48VJE00037357.

_____ «____» _____ 2019 г.

фамилия, имя, отчество (при наличии) эксперта (экспертов) № аттестатов, подпись, дата

М.П.

ЭЛЕКТРОННЫЙ СЧЕТ-ФАКТУРА

Раздел А. Общий раздел

1. Регистрационный номер: ESF-040840003535-20190828-63443450
2. Дата выписки: 28.08.2019 — 2.1 Дата выписки на бумажном носителе
4. Исправленный ☐ — 4.1 Дата выписки
4.2 Номер учетной системы — 4.3 Регистрационный номер

1.1. Номер учетной системы: 00000000031
3. Дата совершения оборота: 27.08.2019
5. Дополнительный ☐ — 5.1 Дата выписки
5.2 Номер учетной системы — 5.3 Регистрационный номер

Раздел В. Реквизиты поставщика

6. ИИН/БИН: 040840003535 — 6.0 БИН структурного подразделения юридического лица
6.1 БИН реорганизованного лица
7. Поставщик — 7.1 Доля участия
Товарищество с ограниченной ответственностью "Компания НурайСтрой"
8. Адрес места нахождения
Республика Казахстан, Акмолинская область, Целиноградский район, с. Косшы, квартал 016 участок 4340
9. Свидетельство плательщика НДС
9.1. серия: 62001 — 9.2. номер: 0026437
9.3. Структурное подразделение юридического лица - нерезидента ☐
11. Дополнительные сведения

10. Категория поставщика

A	☐	Комитент	B	☐	Комиссионер
C	☐	Экспедитор	D	☐	Лизингодатель
E	☐	Участник СРП	10.1. количество		
F	☐	Участник договора о совместной деятельности			
G	☐	Экспортер	H	☐	Международный перевозчик
I	☐	Доверитель			

Раздел В1. Банковские реквизиты поставщика

12. КБе: 17
14. БИК: KCJBKZKX
13. ИИК: KZ048560000000182863
15. Наименование банка: АО "Банк ЦентрКредит"

Раздел С. Реквизиты получателя

16. ИИН/БИН: 060140015071 — 16.0 БИН структурного подразделения юридического лица
16.1 БИН реорганизованного лица
17. Получатель — 17.1 Доля участия
Государственное учреждение "Отдел строительства Целиноградского района"
18. Адрес места нахождения
Республика Казахстан, Акмолинская область, Целиноградский район, с.Талапкер
18.1. Код страны: KZ - (2-х буквенный код согласно Решения Комиссии ТС от 20.09.2010 года №378)
19. Дополнительные сведения

20. Категория получателя

A	☐	Комитент	B	☐	Комиссионер
C	☐	Лизингополучатель	20.1. количество		
D	☐	Участник договора совместной деятельности			
E	v	Государственное учреждение	F	☐	Нерезидент
G	☐	Участник СРП или сделки, заключенной в рамках СРП			
H	☐	Доверитель	I	☐	Розничная реализация
			J	☐	Физическое лицо

Раздел С1. Реквизиты Государственного учреждения

21. ИИК: KZ230701031KSN012000
22. Код товара, работ, услуг
23. Назначение платежа: Строительство сетей водоотведения (канализация) в Косшы Целиноградского района Акмолинской области, 4 очередь
24. БИК: KKMFKZ2A

Раздел D. Реквизиты грузоотправителя и грузополучателя

25. Грузоотправитель
25.1 ИИН/БИН: 040840003535
25.2 Наименование: Товарищество с ограниченной ответственностью "Компания НурайСтрой"
25.3 Адрес отправки: Республика Казахстан, Акмолинская область, Целиноградский район, с. Косшы, квартал 016 участок 4340

26. Грузополучатель
26.1 ИИН/БИН: 060140015071
26.2 Наименование: Государственное учреждение "Отдел строительства Целиноградского района"
26.3 Адрес доставки: Республика Казахстан, Акмолинская область, Целиноградский район, с.Талапкер
26.4 Код страны: KZ (2-х буквенный код согласно Решения Комиссии ТС от 20.09.2010 года №378)

Раздел Е. Договор (контракт)

27.1 v Договор (контракт) на поставку товаров, работ, услуг — 27.3 номер: 060140015071/180104/00
27.2 ☐ Без договора (контракта) на поставку товаров, работ, услуг — 27.4 дата: 23.11.2018
28. Условия оплаты по договору: безналичный расчет
29. Способ отправления: 99 (выбор т/с: автодорожный; ж/д; авиа; водный; трубопровод и т.д.)

30. Поставка товаров осуществлена по доверенности — 30.1 номер — 30.2 дата
31. Пункт назначения поставляемых товаров (работ, услуг)
31.1 Условия поставки: XXX (3-х буквенный код согласно Решения Комиссии ТС от 20.09.2010 года №378)

Раздел F. Реквизиты документов, подтверждающих поставку товаров, работ, услуг

32 Документ, подтверждающий поставку товаров, работ, услуг
32.1 номер: 29
32.2 дата: 27.08.2019

Раздел G. Данные по товарам, работам, услугам

33. 33.1 код валюты 33.2 курс валюты

№ п/п	Признак происхождения товара, работ, услуг	Наименование товаров, работ, услуг	Наименование товаров в соответствии с Декларацией на товары или заявления о ввозе товаров и уплате косвенных налогов	Код товара (ТН ВЭД ЕАЭС)	Единица измерения	Количество (объем)	Цена (тариф) за единицу товара, работы, услуги без косвенных налогов	Стоимость товаров, работ, услуг без косвенных налогов	Акциз		Размер оборота по реализации (облагаемый, не облагаемый оборот)	НДС		Стоимость товаров, работ, услуг с учетом косвенных налогов	№ Декларации на товары, заявления о ввозе товаров и уплате косвенных налогов, СТ-1 или СТ-КZ	Номер товарной позиции из Декларации на товары или заявления о ввозе товаров и уплате косвенных налогов	Идентификатор товара, работы, услуг	Дополнительные данные
									Ставка	Сумма		Ставка	Сумма					
1	2	3	3/1	4	5	6	7	8	9	10	11	12	13	14	15	16	17	18
1	6	Строительство сетей водоотведения (канализация) в Косшы Целиноградского района Акмолинской области, 4 очередь			тенге	1	178 646 882,14	178 646 882,14	0	0	178 646 882,14	12%	21 437 625,86	200 084 508			1	
				Всего по счету				178 646 882,14			178 646 882,14		21 437 625,86	200 084 508				

Раздел L. Сведения по ЭЦП

44.	ЭЦП юридического лица (структурного подразделения юридического лица) или индивидуального предпринимателя либо лица, занимающегося частной практикой	4pfYGaMIQYQQmzlbp+yWIL0fiQq0NmGLtH2suVNlIDmo1qstCRgj1nZLt8OY2LVG lcmKtb5608Fpz/zZ+QkPGQ==
45.	ЭЦП лица, уполномоченного подписывать счета-фактуры	
46.	Ф. И. О. (при его наличии) лица, выписывающего ЭСФ	Карабекова Гульмира Юсуповна

Утверждена
Приказом председателя Агенства
Республики Казахстан по делам строительства
и жилищно-коммунального хозяйства
от "____" _____ 2012г
№ _____

Заказчик: ГУ "Отдел строительства Целиноградского района
Подрядчик: ТОО "Компания-НурайСтрой"
Наименование объекта: Строительство сетей водоотведения (канализация) в ауле Косшы Целиноградского района Акмолинской области, 4 очередь

Справка
о стоимости выполненных работ и затрат
за август 2019 года
(предоставляется ежемесячно субподрядчиком генподрядчику, генподрядчиком - застройщику и финансирующему банку)

Код	Код	Договор		Источник финансирования наименование		Организационно-правовая форма	
заказчика	подрядчика	номер	дата	наименов	Код	Наименов	Код
		060140015071/180104/00	23.11.2018г.				

№ п/п	Наименование пусковых комплексов объектов	Стоимость выполненных работ и затрат в тенге								Налог на добавленную стоимость, 12%	Всего к оплате
		с начала года по отчетный месяц включительно с НДС	в отчетном месяце (за август) без НДС	Из графы 1			Стоимость проч. затрат не входящих в состав СМР в сметном базовом уровне цен 2001 г.	Дополнительные затраты			
				СМР в сметном базовом уровне цен 2001 г.	из них			на приобретение материалов	другие дополнительные расходы		
					в отчетном месяце	по монтажу оборудования					
	А	1	2	3	4	5	6	7	8	9	10
	Всего по стройке	477 913 167									
	в т.ч. за отчетный месяц		178 646 882,14							21 437 625,86	200 084 508

Заказчик:
Руководитель ГУ "Отдел строительства Целиноградского района"

_____ **С. Сулейменов**
м.п.

Подрядчик:
Директор ТОО "Компания-НурайСтрой"

_____ **К. Акмагамбетов**
м.п.

Приложение 50
к приказу Министра финансов
Республики Казахстан
от 20 декабря 2012 года № 562

Форма Р-1

		ИИН/БИН
Заказчик	**Государственное учреждение "Отдел строительства Целиноградского района",Республика Казахстан, Акмолинская область, Целиноградский район, с.Талапкер, тел.: 87165130370**	**060140015071**
	полное наименование, адрес, данные о средствах связи	
Исполнитель	**Товарищество с ограниченной ответственностью "Компания НурайСтрой",Республика Казахстан, Акмолинская область, Целиноградский район, с. Косшы, квартал 016 участок 4340, тел.: +77172517070**	**040840003535**
	полное наименование, адрес, данные о средствах связи	

Договор (контракт) Договор №060140015071/180104/00 от 23.11.18/ Канализация 4 оч.

Номер документа	Дата составления
29	**27.08.2019**

АКТ ВЫПОЛНЕННЫХ РАБОТ (ОКАЗАННЫХ УСЛУГ)

Номер по порядку	Наименование работ (услуг) (в разрезе их подвидов в соответствии с технической спецификацией, заданием, графиком выполнения работ (услуг) при их наличии)	Дата выполнения работ (оказания услуг)	Сведения об отчете о научных исследованиях, маркетинговых, консультационных и прочих услугах (дата, номер, количество страниц) (при их наличии)	Единица измерения	Выполнено работ (оказано услуг)			
					количество	цена за единицу	стоимость	в том числе НДС, в KZT
1	2	3	4	5	6	7	8	9
1	Строительство сетей водоотведения (канализация)в а.Косшы Целиноградского района Акмолинской области, 4 очередь			тенге	1	200 084 508,00	200 084 508,00	21 437 625,86
				Итого	1	x	200 084 508,00	21 437 625,86

Сведения об использовании запасов, полученных от заказчика

наименование, количество, стоимость

Приложение: Перечень документации, в том числе отчет(ы) о маркетинговых, научных исследованиях, консультационных и прочих услугах (обязательны при его (их) наличии) на _____ страниц

Сдал (Исполнитель) Директор / Акмагамбетов Ж.К.
должность *подпись* *расшифровка подписи*

М.П.

Принял (Заказчик) _____ / _____ / _____
должность *подпись* *расшифровка подписи*

Дата подписания (принятия) работ (услуг) 27.08.2019

М.П.

Форма 2В

Заказчик: **ГУ "Отдел строительства Целиноградского района"**
Подрядчик: **ТОО "Компания-НурайСтрой"**
Наименование объекта **Строительство сетей водоотведения (канализация) в ауле Косшы Целиноградского района Акмолинской области, 4 очередь**
Основание: **Договор №060140015071/180104/00 от 22.11.2018г.**

Акт №6 приемки выполненных работ
за август 2019 года

Составлена в текущих ценах 4 квартала 2017 г.

№ п.п.	Шифр норм и коды ресурсов	Наименование работ и затрат	Единица измерения	Количество		Стоимость, тенге		Накладные расходы Гуровня норма %
				на единицу измерения	по проекту	на единицу измерения	по проекту	сумма, тенге
1	2	3	4	5	6	7	8	9
		Локальная смета 6-1 (Наружная канализация)						
		Земляные работы						
1	Е11-010101-0314 ТЧ 01 табл. 11	**Грунты 2 группы. Разработка в отвал экскаваторами "Драглайн", "Обратная лопата" с ковшом вместимостью 0,5 (0,5 - 0,63) м3. Устройство**	**м3 грунта**	**19457,2300**		**176,64**	**3436930**	**59,1 578383**
		Итого оплата труда:				**50,30**	**978651**	
		Итого эксплуатация машин:				**116,24**	**2261697**	
		Итого прямые затраты:				**127,18**	**2474517**	
		Накладные расходы	%	--		36,38	707826	
		Сметная прибыль (Н30=8)	%	8		13,08	254587	
2	Е11-010102-0314 ТЧ 01 табл. 11	**Грунты 2 группы. Разработка с погрузкой на автомобили-самосвалы экскаваторами с ковшом вместимостью 0,5 м3. Вязкие грунты**	**м3 грунта**	**2856,0300**		**207,74**	**593307**	**59,1 95324**
		Итого оплата труда:				**56,47**	**161292**	
		Итого эксплуатация машин:				**141,94**	**405371**	
		Итого материалов:				**0,10**	**281**	
		Итого прямые затраты:				**151,15**	**431689**	
		Накладные расходы	%	--		41,20	117669	
		Сметная прибыль (Н30=8)	%	8		15,39	43949	
3	Е11-010205-0207 ТЧ 01 табл. 11	**ДОБОР ГРУНТА ВРУЧНУЮ**	**м3 грунта**	**816,7400**		**3562,98**	**2910030**	**59,1 960189**
		Итого оплата труда:				**1989,23**	**1624685**	
		Итого прямые затраты:				**1989,23**	**1624685**	
		Накладные расходы	%	--		1309,83	1069787	
		Сметная прибыль (Н30=8)	%	8		263,92	215558	
4	Е11-230101-0101	**Основание под трубопроводы и колодцы песчаное. Устройство**	**м3 основания**	**290,4870**		**3130,40**	**909342**	**62,1 138650**
		Итого оплата труда:				**768,60**	**223269**	
		Итого эксплуатация машин:				**119,00**	**34568**	

1	2	3	4	5	6	7	8	9
		Итого материалов:				1445,60	419927	
		Итого прямые затраты:				2303,32	669085	
		Накладные расходы	%	--		595,20	172898	
		Сметная прибыль (Н30=8)	%	8		231,88	67359	
5	E11-010104-0401	**Траншеи и котлованы. Засыпка бульдозерами мощностью 59 кВт (80 л с) при перемещении грунта до 5 м. Группа грунтов 1**	**м3 грунта**	**19480,7000**		**25,90**	**504579**	**59,1 78209**
		Итого оплата труда:				6,79	132333	
		Итого эксплуатация машин:				18,99	369991	
		Итого прямые затраты:				18,99	369991	
		Накладные расходы	%	--		4,99	97212	
		Сметная прибыль (Н30=8)	%	8		1,92	37376	
6	E11-010205-0501	**Траншеи, пазухи котлованов и ямы. Засыпка вручную. Группа грунтов 1**	**м3 грунта**	**9091,1000**		**1071,22**	**9738529**	**59,1 3213309**
		Итого оплата труда:				598,07	5437071	
		Итого прямые затраты:				598,07	5437071	
		Накладные расходы	%	--		393,80	3580085	
		Сметная прибыль (Н30=8)	%	8		79,35	721373	
7	E11-010201-0501	**Грунт 1, 2 группы. Уплотнение пневматическими трамбовками**	**м3 уплотненно**	**19480,7000**		**195,75**	**3813284**	**59,1 1050703**
		Итого оплата труда:				91,26	1777839	
		Итого эксплуатация машин:				51,09	995189	
		Итого прямые затраты:				119,94	2336499	
		Накладные расходы	%	--		61,31	1194320	
		Сметная прибыль (Н30=8)	%	8		14,50	282466	
8	C341-020104-1005 в ценах IV квартала 2017 года	**Перевозка строительных грузов самосвалами вне карьеров. Грузоподъемность 25 т. Класс груза 1. Расстояние перевозки 5 км**	**тенге за 1 тонну**	**4308,1200**		**127,53**	**549413**	
		Итого прямые затраты:				113,28	488024	
		Накладные расходы	%	--		4,80	20692	
		Сметная прибыль (Н30=8)	%	8		9,45	40697	
9	E11-010102-0601	**Грунты 1 группы. Работа на отвале**	**м3 грунта**	**2393,4000**		**17,81**	**42631**	**59,1 7540**
		Итого оплата труда:				5,33	12758	
		Итого эксплуатация машин:				10,74	25707	
		Итого материалов:				0,05	118	
		Итого прямые затраты:				12,67	30328	
		Накладные расходы	%	--		3,82	9146	
		Сметная прибыль (Н30=8)	%	8		1,32	3158	
		Крепление стенок деревянными шпунтами						

1	2	3	4	5	6	7	8	9
10	Е11-010205-1001	**Стенки траншей шириной до 2 м. Крепление инвентарными щитами. Грунты неустойчивые и мокрые**	**м2 креплений**	**1748,0000**		375,75	656813	59,1 210312
		Итого оплата труда:				203,58	355858	
		Итого эксплуатация машин:				16,86	29475	
		Итого прямые затраты:				213,45	373112	
		Накладные расходы	%	--		134,47	235049	
		Сметная прибыль (НЗО=8)	%	8		27,83	48653	
11	Е11-110101-3302	**Закрытие водоприемной канавы. Устройство**	**м2 покрытия**	**552,0000**		927,56	512014	60,9 157851
		Итого оплата труда:				469,56	259196	
		Итого эксплуатация машин:				32,04	17686	
		Итого материалов:				51,50	28426	
		Итого прямые затраты:				537,96	296953	
		Накладные расходы	%	--		320,90	177134	
		Сметная прибыль (НЗО=8)	%	8		68,71	37927	
		Крепление стенок котлована шпунтами (К21)						
12	Е11-050101-1202	**Сваи стальные шпунтовые массой 1 м до 50 кг. Погружение вибропогружателем на глубину до 10 м**	**т свай**	**21,0000**		25543,92	536422	58,7 127586
		Итого оплата труда:				10350,11	217352	
		Итого эксплуатация машин:				8120,74	170536	
		Итого материалов:				634,99	13335	
		Итого прямые затраты:				16614,22	348899	
		Накладные расходы	%	--		7037,56	147789	
		Сметная прибыль (НЗО=8)	%	8		1892,14	39735	
13	С121-050205-0902 в ценах IV квартала 2017 года	**Профили фасонные горячекатаные для шпунтовых свай Л4 и Л5 массой от 50 до 100 кг, сталь марки 16ХГ ГОСТ 4781-85**	**т**	**4,6200**		**267280,48**	**1234836**	
		Итого прямые затраты:	**т**			237415,51	1096860	
		Накладные расходы	%	--		10066,42	46507	
		Сметная прибыль (НЗО=8)	%	8		19798,55	91469	
14	Е11-050101-1302	**Сваи стальные шпунтовые массой 1 м до 50 кг, длиной до 10 м. Извлечение. Грунты группы 2**	**т извлеченны**	**21,0000**		**20188,08**	**423950**	58,7 92007
		Итого оплата труда:				7463,87	156741	
		Итого эксплуатация машин:				7759,69	162953	
		Итого материалов:				938,12	19701	
		Итого прямые затраты:				13551,05	284572	
		Накладные расходы	%	--		5141,62	107974	
		Сметная прибыль (НЗО=8)	%	8		1495,41	31404	
		Трубопроводы канализации						

1	2	3	4	5	6	7	8	9
15	Е11-220501-0105 Изм. и доп. вып.	**Трубопроводы из полиэтиленовых труб, диаметр 150 мм. Укладка**	**км трубопрово**	**2,1600**		**495385,05**	**1070032**	**62,1 309332**
		Итого оплата труда:				**230610,97**	**498120**	
		Итого эксплуатация машин:				**88025,37**	**190135**	
		Итого материалов:				**7551,98**	**16312**	
		Итого прямые затраты:				**296823,07**	**641138**	
		Накладные расходы	%	--		161866,79	349632	
		Сметная прибыль (НЗО=8)	%	8		36695,19	79262	
16	С123-010503-0203 в ценах IV квартала 2017 года	**Трубы полиэтиленовые безнапорные гофрированные для наружных сетей канализации с раструбом DN/OD 160 SN 8 PE ГОСТ Р 54475-2011**	**м**	**2181,6000**		**1425,14**	**3109086**	
		Итого прямые затраты:	**м**			**1265,90**	**2761687**	
		Накладные расходы	%	--		53,67	117096	
		Сметная прибыль (НЗО=8)	%	8		105,57	230303	
17	Е11-110101-1303 К=4	**Покрытия щебеночные с пропиткой битумом. Устройство /прив. толщ 200мм/**	**м2 покрытия**	**2123,1250**		**5563,32**	**11811615**	**60,9 1157869**
		Итого оплата труда:				**895,50**	**1901262**	
		Итого эксплуатация машин:				**427,00**	**906576**	
		Итого материалов:				**3200,73**	**6795545**	
		Итого прямые затраты:				**4396,33**	**9333959**	
		Накладные расходы	%	--		754,89	1602722	
		Сметная прибыль (НЗО=8)	%	8		412,10	874934	
18	Е11-230101-0102	**Основание под трубопроводы щебеночное. Устройство /заполнение промежутков между плитами/**	**м3 основания**	**82,7970**		**4656,10**	**385511**	**62,1 40221**
		Итого оплата труда:				**782,26**	**64769**	
		Итого эксплуатация машин:				**173,40**	**14357**	
		Итого материалов:				**2737,94**	**226693**	
		Итого прямые затраты:				**3650,06**	**302214**	
		Накладные расходы	%	--		661,14	54741	
		Сметная прибыль (НЗО=8)	%	8		344,90	28556	
19	Е11-070101-0102	**Плиты под трубы, масса конструкций до 1,5 т. Укладка при глубине котлована до 4 м**	**шт. сборных**	**337,0000**		**2317,93**	**781142**	**62,1 195603**
		Итого оплата труда:				**934,66**	**314980**	
		Итого эксплуатация машин:				**830,52**	**279885**	
		Итого прямые затраты:				**1478,51**	**498257**	
		Накладные расходы	%	--		667,72	225022	
		Сметная прибыль (НЗО=8)	%	8		171,70	57862	

1	2	3	4	5	6	7	8	9
20	С121-049999-9917 в ценах IV квартала 2017 года	**Плиты опорные из тяжелого бетона класса В15 (ГОСТ 24022-80, СТ РК 956-93, ГОСТ 24476-80)**	**м3**	**158,3900**		**53099,77**	**8410473**	
		Итого прямые затраты:	**м3**			**47166,59**	**7470716**	
		Накладные расходы	%	--		1999,86	316758	
		Сметная прибыль (Н30=8)	%	8		3933,32	622998	
21	Е11-080101-0307 Изм. и доп. вып.	**Стены, фундаменты. Гидроизоляция боковая обмазочная битумная в 2 слоя по выровненной поверхности бутовой кладки, кирпичу, бетону**	**м2 поверхност**	**1962,6880**		**929,57**	**1824456**	**50,8 180121**
		Итого оплата труда:				**180,65**	**354568**	
		Итого эксплуатация машин:				**13,37**	**26231**	
		Итого материалов:				**541,62**	**1063029**	
		Итого прямые затраты:				**733,93**	**1440477**	
		Накладные расходы	%	--		126,78	248834	
		Сметная прибыль (Н30=8)	%	8		68,86	135145	
22	Е11-230401-0106 Изм. и доп. вып.	**Трубопроводы из железобетонных безнапорных раструбных труб, диаметр 1200 мм. Укладка**	**м трубопрово**	**849,2500**		**6531,40**	**5546796**	**62,1 1156779**
		Итого оплата труда:				**2193,43**	**1862768**	
		Итого эксплуатация машин:				**1043,31**	**886030**	
		Итого материалов:				**1390,10**	**1180547**	
		Итого прямые затраты:				**4439,49**	**3770238**	
		Накладные расходы	%	--		1608,11	1365684	
		Сметная прибыль (Н30=8)	%	8		483,81	410874	
23	С123-011202-1006 в ценах IV квартала 2017 года	**Трубы железобетонные безнапорные цилиндрические раструбные типа ТС, внутренним диаметром 1250 мм, третьей группы по несущей способности ГОСТ 6482-2011**	**м**	**846,7023**		**69117,45**	**58521899**	
		Итого прямые затраты:	**м**			**61394,51**	**51982870**	
		Накладные расходы	%	--		2603,13	2204074	
		Сметная прибыль (Н30=8)	%	8		5119,81	4334955	
24	Е11-230501-0109	**Трубы бетонные и железобетонные, диаметр 1200 мм. Покрытие битумной мастикой**	**м трубопрово**	**849,2500**		**7554,05**	**6415281**	**62,1 458090**
		Итого оплата труда:				**868,61**	**737664**	
		Итого эксплуатация машин:				**167,71**	**142431**	
		Итого материалов:				**5148,95**	**4372744**	
		Итого прямые затраты:				**6170,59**	**5240370**	
		Накладные расходы	%	--		823,91	699704	
		Сметная прибыль (Н30=8)	%	8		559,56	475206	
25	Е11-221301-0102 Изм. и доп. вып.	**Колодцы круглые из сборного железобетона. Устройство в грунтах мокрых**	**м3 железобетон**	**90,4750**		**59763,44**	**5407097**	**62,1 773700**

1	2	3	4	5	6	7	8	9
		Итого оплата труда:				**13770,58**	**1245894**	
		Итого эксплуатация машин:				5980,62	541096	
		Итого материалов:				27095,35	2451452	
		Итого прямые затраты:				**44534,15**	**4029228**	
		Накладные расходы	%		--	10802,37	977344	
		Сметная прибыль (Н30=8)	%		8	4426,92	400526	
26	**С121-040301-0110 в ценах IV квартала 2017 года**	**Кольца стеновые железобетонные для колодцев СТ РК 1971-2010 КС15.6**	**шт.**	**59,0000**		**13521,99**	**797797**	
		Итого прямые затраты:	**шт.**			**12011,09**	**708654**	
		Накладные расходы	%		--	509,27	30047	
		Сметная прибыль (Н30=8)	%		8	1001,63	59096	
27	**С121-040301-0112 в ценах IV квартала 2017 года**	**Кольца стеновые железобетонные для колодцев СТ РК 1971-2010 КС15.9**	**шт.**	**77,0000**		**20488,85**	**1577642**	
		Итого прямые затраты:	**шт.**			**18199,50**	**1401362**	
		Накладные расходы	%		--	771,66	59418	
		Сметная прибыль (Н30=8)	%		8	1517,69	116862	
28	**С121-040301-0106 в ценах IV квартала 2017 года**	**Кольца стеновые железобетонные для колодцев СТ РК 1971-2010 КС10.9**	**шт.**	**23,0000**		**14521,58**	**333996**	
		Итого прямые затраты:	**шт.**			**12898,99**	**296677**	
		Накладные расходы	%		--	546,92	12579	
		Сметная прибыль (Н30=8)	%		8	1075,67	24740	
29	**С121-040301-0201 в ценах IV квартала 2017 года**	**Кольца опорные железобетонные для колодцев СТ РК 1971-2010 КО6**	**шт.**	**109,0000**		**2394,90**	**261044**	
		Итого прямые затраты:	**шт.**			**2127,30**	**231876**	
		Накладные расходы	%		--	90,20	9832	
		Сметная прибыль (Н30=8)	%		8	177,40	19337	
30	**С121-040302-0101 в ценах IV квартала 2017 года**	**Плиты днищ железобетонные для колодцев СТ РК 1971-2010 ПН10**	**шт.**	**23,0000**		**10883,83**	**250328**	
		Итого прямые затраты:	**шт.**			**9667,71**	**222357**	
		Накладные расходы	%		--	409,91	9428	
		Сметная прибыль (Н30=8)	%		8	806,21	18543	

1	2	3	4	5	6	7	8	9
31	С121-040302-0102 в ценах IV квартала 2017 года	**Плиты днищ железобетонные для колодцев СТ РК 1971-2010 ПН15**	**шт.**	**46,0000**		**19248,59**	**885435**	
		Итого прямые затраты:	**шт.**			17097,82	786500	
		Накладные расходы	%	--		724,95	33348	
		Сметная прибыль (Н30=8)	%	8		1425,82	65588	
32	С121-040302-0105 в ценах IV квартала 2017 года	**Плиты перекрытий железобетонныедля колодцев СТ РК 1971-2010 ПП10-1**	**шт.**	**23,0000**		**7360,73**	**169297**	
		Итого прямые затраты:	**шт.**			**6538,27**	**150380**	
		Накладные расходы	%	--		277,22	6376	
		Сметная прибыль (Н30=8)	%	8		545,24	12541	
33	С121-040302-0110 в ценах IV квартала 2017 года	**Плиты перекрытий железобетонныедля колодцев СТ РК 1971-2010 1ПП15-2, 2ПП15-2**	**шт.**	**46,0000**		**20492,81**	**942669**	
		Итого прямые затраты:	**шт.**			**18203,02**	**837339**	
		Накладные расходы	%	--		771,81	35503	
		Сметная прибыль (Н30=8)	%	8		1517,99	69827	
34	С123-030101-0503 в ценах IV квартала 2017 года	**Люк композитный Тип Т СТ РК 2384-2013**	**комплект**	**69,0000**		**7743,61**	**534309**	
		Итого прямые затраты:	**комплект**			**6878,37**	**474608**	
		Накладные расходы	%	--		291,64	20123	
		Сметная прибыль (Н30=8)	%	8		573,60	39578	
35	С121-060208-0501 в ценах IV квартала 2017 года	**СТРЕМЯНКА В КОЛОДЦАХ**	**т**	**0,6278**		**337683,24**	**211998**	
		Итого прямые затраты:	**т**			**299951,71**	**188310**	
		Накладные расходы	%	--		12717,95	7984	
		Сметная прибыль (Н30=8)	%	8		25013,57	15704	
36	С121-130814-2209 в ценах IV квартала 2017 года	**Скобы ходовые**	**кг**	**186,1400**		**370,90**	**69040**	
		Итого прямые затраты:	**кг**			**329,46**	**61326**	
		Накладные расходы	%	--		13,97	2600	

1	2	3	4	5	6	7	8	9
		Сметная прибыль (Н30=8)	%	8		27,47	5114	
37	С121-020101-0301 в ценах IV квартала 2017 года	**Бетон на упоры и опоры**	**м3**	**31,5000**		**18130,19**	**571101**	
		Итого прямые затраты:	**м3**			**16104,39**	**507288**	
		Накладные расходы	%	--		682,83	21509	
		Сметная прибыль (Н30=8)	%	8		1342,98	42304	
		Колодцы прямоугольные сборные СК14,15,16,18,19,20 - 6шт						
38	Е11-110101-1303 К=2	**Покрытия щебеночные с пропиткой битумом. Устройство /прив. толщ 100мм/**	**м2 покрытия**	**43,7400**		**3386,58**	**148129**	**60,9 11927**
		Итого оплата труда:				**447,75**	**19585**	
		Итого эксплуатация машин:				**213,50**	**9339**	
		Итого материалов:				**2137,69**	**93503**	
		Итого прямые затраты:				**2735,49**	**119651**	
		Накладные расходы	%	--		400,23	17506	
		Сметная прибыль (Н30=8)	%	8		250,86	10973	
39	Е11-070601-0201	**Камеры со стенками из бетонных блоков. Устройство**	**м3 конструкции**	**23,9400**		**30150,57**	**721805**	**62,1 110824**
		Итого оплата труда:				**7454,49**	**178460**	
		Итого эксплуатация машин:				**2456,12**	**58799**	
		Итого материалов:				**12958,23**	**310220**	
		Итого прямые затраты:				**22152,42**	**530329**	
		Накладные расходы	%	--		5764,78	138009	
		Сметная прибыль (Н30=8)	%	8		2233,38	53467	
40	Прайс ТОО Сапа Су	**СКи 125**	**шт**	**6,0000**		**139159,60**	**834958**	
		Итого прямые затраты:				**123610,40**	**741662**	
		Накладные расходы	%	--		5241,08	31446	
		Сметная прибыль (Н30=8)	%	8		10308,12	61849	
41	Прайс ТОО Сапа Су	**СКи 125**	**шт**	**6,0000**		**139159,60**	**834958**	
		Итого прямые затраты:				**123610,40**	**741662**	
		Накладные расходы	%	--		5241,08	31446	
		Сметная прибыль (Н30=8)	%	8		10308,12	61849	
42	Е11-080101-0307 Изм. и доп. вып.	**Стены, фундаменты. Гидроизоляция боковая обмазочная битумная в 2 слоя по выровненной поверхности бутовой кладки, кирпичу, бетону**	**м2 поверхност**	**96,0000**		**929,57**	**89239**	**50,8 8810**
		Итого оплата труда:				**180,65**	**17343**	
		Итого эксплуатация машин:				**13,37**	**1283**	
		Итого материалов:				**541,62**	**51995**	

1	2	3	4	5	6	7	8	9
		Итого прямые затраты:				733,93	70457	
		Накладные расходы	%	--		126,78	12171	
		Сметная прибыль (НЗО=8)	%	8		68,86	6610	
43	Е11-080101-0305 Изм. и доп. вып.	**Стены, фундаменты. Гидроизоляция боковая оклеечная по выровненной поверхности бутовой кладки, кирпичу и бетону в 2 слоя**	**м2 поверхност**	**96,0000**		**2482,98**	**238366**	**50,8 19494**
		Итого оплата труда:				**399,73**	**38374**	
		Итого эксплуатация машин:				**27,82**	**2671**	
		Итого материалов:				**1579,62**	**151644**	
		Итого прямые затраты:				**2002,48**	**192238**	
		Накладные расходы	%	--		296,58	28471	
		Сметная прибыль (НЗО=8)	%	8		183,92	17657	
		Колодцы прямоугольные монолитные К17,21- 2шт						
44	Е11-110101-1303 К=2	**Покрытия щебеночные с пропиткой битумом. Устройство /прив. толщ 100мм/**	**м2 покрытия**	**36,0000**		**3386,58**	**121917**	**60,9 9816**
		Итого оплата труда:				**447,75**	**16119**	
		Итого эксплуатация машин:				**213,50**	**7686**	
		Итого материалов:				**2137,69**	**76957**	
		Итого прямые затраты:				**2735,49**	**98478**	
		Накладные расходы	%	--		400,23	14408	
		Сметная прибыль (НЗО=8)	%	8		250,86	9031	
45	Е11-230601-0505 Изм. и доп. вып.	**Колодцы канализационные прямоугольные бетонные монолитные, площадь более 3 м2. Устройство. Грунты мокрые**	**м3 конструкци**	**25,1400**		**18706,05**	**470270**	**62,1 79660**
		Итого оплата труда:				**5102,50**	**128277**	
		Итого эксплуатация машин:				**2012,54**	**50595**	
		Итого материалов:				**7249,09**	**182242**	
		Итого прямые затраты:				**13447,25**	**338064**	
		Накладные расходы	%	--		3873,17	97371	
		Сметная прибыль (НЗО=8)	%	8		1385,63	34835	
46	С121-020101-0601 в ценах IV квартала 2017 года	**Бетон тяжелый класса В15 ГОСТ 7473-2010**	**м3**	**14,2800**		**19890,26**	**284033**	
		Итого прямые затраты:	**м3**			**17667,79**	**252296**	
		Накладные расходы	%	--		749,11	10697	
		Сметная прибыль (НЗО=8)	%	8		1473,35	21039	
47	С121-020101-0501 в ценах IV квартала 2017 года	**Бетон тяжелый класса В12,5 ГОСТ 7473-2010 /лоток/**	**м3**	**5,5000**		**18832,56**	**103579**	
		Итого прямые затраты:	**м3**			**16728,28**	**92006**	
		Накладные расходы	%	--		709,28	3901	

1	2	3	4	5	6	7	8	9
		Сметная прибыль (Н30=8)	%	8		1395,00	7673	
48	С121-050301-3202 в ценах IV квартала 2017 года	**Сталь арматурная горячекатаная периодического профиля класса А-III (А400) диаметром 14 мм СТ РК 2591-2014**	**т**	**1,6780**		**212967,12**	**357359**	
		Итого прямые затраты:				**189170,93**	**317429**	
		Накладные расходы	%		--	8020,85	13459	
		Сметная прибыль (Н30=8)	%	8		15775,34	26471	
49	С121-050301-3001 в ценах IV квартала 2017 года	**Сталь арматурная горячекатаная гладкая класса А-I (А240) диаметром 8 мм СТ РК 2591-2014**	**т**	**0,0240**		**222365,48**	**5337**	
		Итого прямые затраты:				**197519,15**	**4740**	
		Накладные расходы	%		--	8374,81	201	
		Сметная прибыль (Н30=8)	%	8		16471,52	395	
50	С121-040302-9904 в ценах IV квартала 2017 года	**Плиты покрытий, перекрытий и днищ для сооружений водопровода, канализации, резервуаров, колодцев и ирригационных систем из тяжелого бетона класса В22,5, плоские прямоугольные СТ РК 937-92 /Д35-20, П24-5в, П24д-5/**	**м3**	**5,6400**		**49750,07**	**280590**	
		Итого прямые затраты:				**44191,17**	**249238**	
		Накладные расходы	%		--	1873,71	10568	
		Сметная прибыль (Н30=8)	%	8		3685,19	20784	
51	Е11-080101-0307 Изм. и доп. вып.	**Стены, фундаменты. Гидроизоляция боковая обмазочная битумная в 2 слоя по выровненной поверхности бутовой кладки, кирпичу, бетону**	**м2 поверхност**	**78,0000**		**929,57**	**72506**	**50,8 7158**
		Итого оплата труда:				**180,65**	**14091**	
		Итого эксплуатация машин:				**13,37**	**1042**	
		Итого материалов:				**541,62**	**42246**	
		Итого прямые затраты:				**733,93**	**57247**	
		Накладные расходы	%		--	126,78	9889	
		Сметная прибыль (Н30=8)	%	8		68,86	5371	
52	Е11-080101-0305 Изм. и доп. вып.	**Стены, фундаменты. Гидроизоляция боковая оклеечная по выровненной поверхности бутовой кладки, кирпичу и бетону в 2 слоя**	**м2 поверхност**	**78,0000**		**2482,98**	**193672**	**50,8 15839**
		Итого оплата труда:				**399,73**	**31179**	
		Итого эксплуатация машин:				**27,82**	**2170**	
		Итого материалов:				**1579,62**	**123211**	
		Итого прямые затраты:				**2002,48**	**156193**	
		Накладные расходы	%		--	296,58	23133	
		Сметная прибыль (Н30=8)	%	8		183,92	14346	
53	Е11-070106-0403	**Герметизация мастикой горизонтальных швов**	**м шва**	**26,0000**		**292,20**	**7597**	**62,1 2067**
		Итого оплата труда:				**128,03**	**3329**	

1	2	3	4	5	6	7	8	9
		Итого эксплуатация машин:				52,02	1352	
		Итого прямые затраты:				**180,04**	**4681**	
		Накладные расходы	%	--		90,51	2353	
		Сметная прибыль (Н30=8)	%	8		21,64	563	
54	**Прайс**	**Ватерплат**	кг	**130,0000**		**1159,66**	**150756**	
		Итого прямые затраты:				**1030,09**	**133911**	
		Накладные расходы	%	--		43,68	5678	
		Сметная прибыль (Н30=8)	%	8		85,90	11167	
ИТОГО ПРЯМЫЕ ЗАТРАТЫ ПО РАЗДЕЛУ 1			Тенге				**113700395**	**11247373**
		В том числе:						
Стоимость общестроительных работ -			Тенге				**113700395**	
Материалы -			Тенге				**17620126**	
Всего заработная плата -			Тенге				**18763827**	
Стоимость материалов и конструкций -			Тенге				**70228429**	
Местные материалы -			Тенге				**1483325**	
Транспортные расходы -			Тенге				**488024**	
		Накладные расходы -	Тенге				**16545156**	
		Сметная прибыль -	Тенге				**10419644**	
ВСЕГО, Стоимость общестроительных работ -			Тенге				**140665196**	
		Нормативная трудоемкость -	чел.-ч				**24661**	
		Сметная заработная плата -	Тенге				**18763827**	
		ИТОГО ПО РАЗДЕЛУ 1	Тенге				**140665196**	
		Нормативная трудоемкость -	чел.-ч				**24661**	
		Сметная заработная плата -	Тенге				**18763827**	
ИТОГО ПО ЛОКАЛЬНОЙ РЕСУРСНОЙ СМЕТЕ:			Тенге				**113700395**	
Итого прямые затраты:								
в том числе:			Тенге				**16285639**	
		- зарплата рабочих-строителей	Тенге				**7594852**	
		- затраты на эксплуатацию машин	Тенге				**2478188**	
		- в том числе зарплата машинистов	Тенге				**89331880**	
		- материалов, изделий и конструкций	Тенге				**488024**	
		- перевозка грузов	Тенге				**0**	
		- инженерное оборудование поставки подрядчика	Тенге				**11247371**	
Накладные расходы I уровня			Тенге				**124947766**	
Итого с накладными расходами I уровня			Тенге				**5297785**	
Накладные расходы II уровня			Тенге				**130245551**	
ИТОГО:			Тенге				**10419644**	
Сметная прибыль			Тенге				**140665196**	
ИТОГО по смете:			Тенге				**140665196**	
		Строительно-монтажных работ	Тенге				**0**	
		Оборудования						

1	2	3	4	5	6	7	8	9
							0	
		Прочие	Тенге				1 828 648	
		Временные здания и сооружения 1,3%	Тенге				142 493 844	
		Итого с временными зданиями и сооружениями	**Тенге**					
		Дополнительные затраты при производстве строительно-монтажных (ремонтно-строительных) работ в зимнее время 3.4.1.08%	Тенге				5 232 374	
		Итого в сметных ценах 2017 года	**Тенге**				147 726 217	
		Итого в текущих ценах 2 кв.2018 года на 2018 год - 85 %, К=1,0599383	Тенге				133 093 574	
		Итого в текущих ценах 2 кв.2018 года на 2019 год - 15 %, К=1,112825	Тенге				24 659 014	
		ИТОГО ПО СМЕТНОМУ РАСЧЕТУ В ТЕКУЩИХ ЦЕНАХ 2 кв. 2018 г.	**Тенге**				157 752 589	
		НДС 12%	Тенге				18 930 311	
		ВСЕГО по акту	**Тенге**				176 682 899	

Заказчик:
Руководитель ГУ "Отдел строительства Целиноградского района"

_____ **С. Сулейменов**

м.п.

Авторский надзор:
ТОО «AL-ASAR INVESTMENTS»

_____

м.п.

Технадзор:
ТОО "Астанасертификация"

_____

м.п.

Подрядчик:
Директор ТОО "Компания-НурайСтрой"

_____ **Ж. Акмагамбетов**

м.п.

ЭЛЕКТРОННЫЙ СЧЕТ-ФАКТУРА

Раздел А. Общий раздел

1. **Регистрационный номер** ESF-040840003535-20190829-36689969
2. **Дата выписки** 29.08.2019 — **2.1** Дата выписки на бумажном носителе
4. Исправленный — **4.1** Дата выписки
4.2 Номер учетной системы — **4.3** Регистрационный номер

1.1. **Номер учетной системы** 00000000033
3. **Дата совершения оборота** 29.08.2019
5. Дополнительный — **5.1** Дата выписки
5.2 Номер учетной системы — **5.3** Регистрационный номер

Раздел В. Реквизиты поставщика

6. ИИН/БИН 040840003535 — **6.0** БИН структурного подразделения юридического лица
6.1 БИН реорганизованного лица
7. Поставщик — **7.1** Доля участия
Товарищество с ограниченной ответственностью "Компания НурайСтрой"
8. Адрес места нахождения
Республика Казахстан, Акмолинская область, Целиноградский район, с. Косшы, квартал 016 участок 4340
9. Свидетельство плательщика НДС:
9.1. серия 62001 — **9.2.** номер 0026437
9.3. Структурное подразделение юридического лица - нерезидента
11. Дополнительные сведения

10. Категория поставщика

A		Комитент	B		Комиссионер
C		Экспедитор	D		Лизингодатель
E		Участник СРП	10.1. количество		
F		Участник договора о совместной деятельности			
G		Экспортер	H		Международный перевозчик
I		Доверитель			

Раздел В1. Банковские реквизиты поставщика

12. КБе 17
14. БИК KCJBKZKX
13. ИИК KZ048509000000018863
15. Наименование банка АО "Банк ЦентрКредит"

Раздел С. Реквизиты получателя

16. ИИН/БИН 060140015071 — **16.0** БИН структурного подразделения юридического лица
16.1 БИН реорганизованного лица
17. Получатель — **17.1** Доля участия
Государственное учреждение "Отдел строительства Целиноградского района"
18. Адрес места нахождения
Республика Казахстан, Акмолинская область, Целиноградский район, с.Талапкер
18.1. Код страны KZ - (2-х буквенный код согласно Решения Комиссии ТС от 20.09.2010 года №378)
19. Дополнительные сведения

20. Категория получателя

A		Комитент	B		Комиссионер
C		Лизингополучатель	20.1. количество		
D		Участник договора совместной деятельности			
E	v	Государственное учреждение	F		Нерезидент
G		Участник СРП или сделки, заключенной в рамках СРП			
H		Доверитель	I		Розничная реализация
			J		Физическое лицо

Раздел С1. Реквизиты Государственного учреждения

21. ИИК KZ230701031KSN0312000
22. Код товара, работ, услуг
23. Назначение платежа Строительство сетей водоотведения (канализация)в в Косшы Целиноградского района Акмолинской области, 4 очередь
24. БИК KKMFKZ2A

Раздел D. Реквизиты грузоотправителя и грузополучателя

25. Грузоотправитель
25.1 ИИН/БИН 040840003535
25.2 Наименование Товарищество с ограниченной ответственностью "Компания НурайСтрой"
25.3 Адрес отправки Республика Казахстан, Акмолинская область, Целиноградский район, с. Косшы, квартал 016 участок 4340

26. Грузополучатель
26.1 ИИН/БИН 060140015071
26.2 Наименование Государственное учреждение "Отдел строительства Целиноградского района"
26.3 Адрес доставки Республика Казахстан, Акмолинская область, Целиноградский район, с.Талапкер
26.4 Код страны KZ (2-х буквенный код согласно Решения Комиссии ТС от 20.09.2010 года №378)

Раздел Е. Договор (контракт)

27.1 [v] Договор (контракт) на поставку товаров работ, услуг — **27.3** номер 060140015071/180104/00
27.2 [ ] Без договора (контракта) на поставку товаров, работ, услуг — **27.4** дата 23.11.2018
28. Условия оплаты по договору безналичный расчет
29. Способ отправления 09 -(выбор т/с: автодорожный; ж/д; авиа; водный; трубопровод и т.д.)

30. Поставка товаров осуществлена по доверенности — **30.1** номер — **30.2** дата
31. Пункт назначения поставляемых товаров (работ, услуг)
31.1 Условия поставки XXX (3-х буквенный код согласно Решения Комиссии ТС от 20.09.2010 года №378)

Раздел F. Реквизиты документов, подтверждающих поставку товаров, работ, услуг

32 Документ, подтверждающий поставку товаров, работ, услуг
32.1 номер 33
32.2 дата 29.08.2019

Раздел G. Данные по товарам, работам, услугам

33. 33.1 код валюты 33.2 курс валюты

№ п/п	Признак происхождения товара, работ, услуг	Наименование товаров, работ, услуг	Наименование товаров в соответствии с Декларацией на товары или заявлением о ввозе товаров и уплате косвенных налогов	Код товара (ТН ВЭД ЕАЭС)	Единица измерения	Количество (объем)	Цена (тариф) за единицу товара, работы, услуги без косвенных налогов	Стоимость товаров, работ, услуг без косвенных налогов	Акциз		Размер оборота по реализации (облагаемый, не облагаемый оборот)	НДС		Стоимость товаров, работ, услуг с учетом косвенных налогов	№ Декларации на товары, заявления о ввозе товаров и уплате косвенных налогов, СТ-1 или СТ-И2	Номер товарной позиции из Декларации на товары или заявления о ввозе товаров и уплате косвенных налогов	Идентификатор товара, работы, услуг	Дополнительные данные
									Ставка	Сумма		Ставка	Сумма					
1	2	3	3/1	4	5	6	7	8	9	10	11	12	13	14	15	16	17	18
1	6	Строительство сетей водоотведения (канализация) в Косш.г Целиноградского района Акмолинской области. 4 очередь			гонга	1	242 678 571,43	242 678 571,43	0	0	242 678 571,43	12%	29 121 428,57	271 800 000			1	
				Всего по счету				242 678 571,43			242 678 571,43		29 121 428,57	271 800 000				

Раздел L. Сведения по ЭЦП

44. ЭЦП юридического лица (структурного подразделения юридического лица) или индивидуального предпринимателя либо лица, занимающегося частной практикой: wU7l9f1OgCZMUpoLA1vUAmDHm+inIGVLUNzVoDyipWh4Fx3i8UyRHcB2BdJCNmC/U7ZOwlKOyFsdR9f/bEZFw==

45. ЭЦП лица, уполномоченного подписывать счета-фактуры:

46. Ф. И. О. (при его наличии) лица, выписывающего ЭСФ: Карабекова Гульмира Юсуповна

Утверждена
Приказом председателя Агентства
Республики Казахстан по делам строительства
и жилищно-коммунального хозяйства
от "____" _____ 2012г
№ _____

Заказчик: ГУ "Отдел строительства Целиноградского района
Подрядчик: ТОО "Компания-НурайСтрой"
Наименование объекта: Строительство сетей водоотведения (канализации) в ауле Косшы Целиноградского района Акмолинской области, 4 очередь

Справка
о стоимости выполненных работ и затрат
за август 2019 года
(представляется с ежемесячно субподрядчиком генподрядчику, генподрядчиком - застройщику и финансирующему банку)

Код	Код	Договор		Источник финансирования наименование		Организационно-правовая форма	
заказчика	подрядчика	номер	дата	наименов	Код	Наименов	Код
		060140015071/180104/00	23.11.2018г.				

№ п/п	Наименование пусковых комплексов объектов	Стоимость выполненных работ и затрат в тенге								Налог на добавленную стоимость, 12%	Всего к оплате
		с начала года по отчетный месяц включительно с НДС	в отчетном месяце (за август) без НДС	Из графы 1			Стоимость проч. затрат не входящих в состав СМР в сметном базовом уровне цен 2001 г.	Дополнительные затраты			
				СМР в сметном базовом уровне цен 2001 г.	из них			на приобретение материалов	другие дополнительные расходы		
					в отчетном месяце	по монтажу оборудования					
	А	1	2	3	4	5	6	7	8	9	10
	Всего по стройке	749 713 167									
	в т.ч. за отчетный месяц		242 678 571,43							29 121 428,57	271 800 000

Заказчик:
Руководитель ГУ "Отдел строительства Целиноградского района"

_____ **С. Сулейменов**
М.П.

Подрядчик:
Директор ТОО "Компания-НурайСтрой"

_____ **Ж. Акмагамбетов**
М.П.

Приложение 50
к приказу Министра финансов
Республики Казахстан
от 20 декабря 2012 года № 562

Форма Р-1

Заказчик: **Государственное учреждение "Отдел строительства Целиноградского района",Республика Казахстан, Акмолинская область, Целиноградский район, с.Талапкер, тел.: 87165130370**
полное наименование, адрес, данные о средствах связи

ИИН/БИН: **060140015071**

Исполнитель: **Товарищество с ограниченной ответственностью "Компания НурайСтрой",Республика Казахстан, Акмолинская область, Целиноградский район, с. Косшы, квартал 016 участок 4340, тел.: +77172517070**
полное наименование, адрес, данные о средствах связи

ИИН/БИН: **040840003535**

Договор (контракт): Договор №060140015071/180104/00 от 23.11.18/ Канализация 4 оч.

Номер документа	Дата составления
33	29.08.2019

АКТ ВЫПОЛНЕННЫХ РАБОТ (ОКАЗАННЫХ УСЛУГ)

Номер по порядку	Наименование работ (услуг) (в разрезе их подвидов в соответствии с технической спецификацией, заданием, графиком выполнения работ (услуг) при их наличии)	Дата выполнения работ (оказания услуг)	Сведения об отчете о научных исследованиях, маркетинговых, консультационных и прочих услугах (дата, номер, количество страниц) (при их наличии)	Единица измерения	Выполнено работ (оказано услуг)			
					количество	цена за единицу	стоимость	в том числе НДС, в KZT
1	2	3	4	5	6	7	8	9
1	Строительство сетей водоотведения (канализация)в а.Косшы Целиноградского района Акмолинской области, 4 очередь			тенге	1	271 800 000,00	271 800 000,00	29 121 428,57
				Итого	1	x	271 800 000,00	29 121 428,57

Сведения об использовании запасов, полученных от заказчика
наименование, количество, стоимость

Приложение: Перечень документации, в том числе отчет(ы) о маркетинговых, научных исследованиях, консультационных и прочих услугах (обязательны при его (их) наличии) на _____ страниц

Сдал (Исполнитель) Директор / _____ / Акмагамбетов Ж.К.
должность *подпись* *расшифровка подписи*

М.П.

Принял (Заказчик) _____ / _____ / _____
должность *подпись* *расшифровка подписи*

Дата подписания (принятия) работ (услуг) 29.08.2019

М.П.

Форма 2В

Заказчик: **ГУ "Отдел строительства Целиноградского района"**
Подрядчик: **ТОО "Компания-НурайСтрой"**
Наименование объекта **Строительство сетей водоотведения (канализация) в ауле Косшы Целиноградского района Акмолинской области, 4 очередь**
Основание: **Договор №060140015071/180104/00 от 22.11.2018г.**

Акт №8 приемки выполненных работ
за август 2019 года

Составлена в текущих ценах 4 квартала 2017 г.

№ п.п.	Шифр норм и коды ресурсов	Наименование работ и затрат	Единица измерения	Количество		Стоимость, тенге		Накладные расходы Гуровня норма %
				на единицу измерения	по проекту	на единицу измерения	по проекту	сумма, тенге
1	2	3	4	5	6	7	8	9
1	Е11-040101-0102 ТЧ 04 п.3.5	**Скважины глубиной до 50 м. Бурение роторное с прямой промывкой станками с дизельным двигателем. Грунты 2 группы. Применение долот**	**м бурения**	**768,0000**		**3724,08**	**2860095**	**67,1 596318**
		Итого оплата труда:				**1157,16**	**888700**	
		Итого эксплуатация машин:				**1859,52**	**1428110**	
		Итого прямые затраты:				**2531,51**	**1944201**	
		Накладные расходы	%	--		916,71	704036	
		Сметная прибыль (Н30=8)	%	8		275,86	211859	
2	Е11-040201-0202 ТЧ 04 п.3.51	**Скважины глубиной до 50 м. Крепление трубами со сварным соединением при роторном бурении буровыми установками и агрегатами на базе**	**м закреплени**	**768,0000**		**4103,38**	**3151397**	**67,1 691166**
		Итого оплата труда:				**1341,22**	**1030054**	
		Итого эксплуатация машин:				**1703,81**	**1308530**	
		Итого материалов:				**25,27**	**19407**	
		Итого прямые затраты:				**2744,93**	**2108105**	
		Накладные расходы	%	--		1054,50	809855	
		Сметная прибыль (Н30=8)	%	8		303,95	233437	
3	С123-010301-0251 в ценах IV квартала 2017 года	**Трубы стальные бесшовные горячедеформированные из стали марки 15, 20, D 273 мм, толщина стенки 7,0 мм ГОСТ 8731-74**	**м**	**2,6071**		**11686,05**	**30467**	
		Итого прямые затраты:	м			**10380,29**	**27062**	
		Накладные расходы	%	--		440,12	1147	
		Сметная прибыль (Н30=8)	%	8		865,63	2257	
4	Е11-040201-0408 Изм. и доп. вып.	**Трубы обсадные (надфильтровые трубы) со сварным соединением. Спуск или подъем свободные в трубах большего диаметра станками**	**м спуска или**	**768,0000**		**3014,66**	**2315262**	**67,1 457930**

1	2	3	4	5	6	7	8	9
		Итого оплата труда:				888,62	682458	
		Итого эксплуатация машин:				1514,16	1162871	
		Итого материалов:				34,38	26403	
		Итого прямые затраты:				2081,55	1598633	
		Накладные расходы	%	--		709,80	545128	
		Сметная прибыль (Н30=8)	%	8		223,31	171501	
5	Е11-040201-0704	Трубы обсадные наружным диаметром 273 мм. Сварка	сварка	51,2000		3019,36	154591	67,1 36548
		Итого оплата труда:				1063,83	54468	
		Итого эксплуатация машин:				615,87	31532	
		Итого материалов:				305,53	15643	
		Итого прямые затраты:				1968,16	100770	
		Накладные расходы	%	--		827,55	42370	
		Сметная прибыль (Н30=8)	%	8		223,66	11451	
6	Е11-040201-0602 ТЧ 04 п.3.67	Трубы обсадные. Извлечение из скважин глубиной до 200 м станками роторного бурения. Группы 2 группы по устойчивости. Трубы с наружным	м труб, обжатых	768,0000		4630,38	3556132	67,1 815155
		Итого оплата труда:				1581,82	1214835	
		Итого эксплуатация машин:				1805,27	1386447	
		Итого прямые затраты:				3051,60	2343628	
		Накладные расходы	%	--		1235,79	949087	
		Сметная прибыль (Н30=8)	%	8		342,99	263417	
7	Е11-040401-0301	Пространство межтрубное скважины. Засыпка гравия	м3	102,4000		18378,73	1881982	67,1 592260
		Итого оплата труда:				8619,65	882653	
		Итого материалов:				1921,71	196784	
		Итого прямые затраты:				10541,37	1079436	
		Накладные расходы	%	--		6475,97	663140	
		Сметная прибыль (Н30=8)	%	8		1361,39	139406	
8	Е11-040401-0101 ТЧ 04 п.3.93	Фильтры. Установка на колонне водоподъемных труб глубиной до 500 м буровыми установками и агрегатами роторного бурения. Установка	м труб	102,4000		1449,16	148394	67,1 29420
		Итого оплата труда:				428,17	43845	
		Итого эксплуатация машин:				678,58	69487	
		Итого материалов:				31,15	3190	
		Итого прямые затраты:				999,93	102393	
		Накладные расходы	%	--		341,88	35009	
		Сметная прибыль (Н30=8)	%	8		107,34	10992	
9	Ком.предл. ТОО "БВБ-Альянс", 2017г.	Фильтрационная сетка галунного плетения со щелевидными отверстиями	м2	4,6000		21178,92	97423	

1	2	3	4	5	6	7	8	9
		Итого прямые затраты:				18812,46	86537	
		Накладные расходы	%	--		797,65	3669	
		Сметная прибыль (Н30=8)	%	8		1568,81	7217	
10	Е11-040501-0201 Изм. и доп. вып.	**Скважины глубиной до 500 м. Откачка воды насосом и оборудованием роторного бурения**	**сутки откачки**	**19,2000**		**131545,83**	**2525680**	**67,1 613152**
		Итого оплата труда:				47593,13	913788	
		Итого эксплуатация машин:				45792,31	879212	
		Итого прямые затраты:				84912,37	1630318	
		Накладные расходы	%	--		36889,32	708275	
		Сметная прибыль (Н30=8)	%	8		9744,14	187087	
		Обвязка скважин						
11	Е11-220301-0101 Изм. и доп. вып.	**Трубы водопроводные стальные, диаметр 50 мм.**	**км трубопрово**	**0,3584**		**492996,22**	**176690**	**62,1 55213**
		Итого оплата труда:				248075,03	88910	
		Итого эксплуатация машин:				42410,98	15200	
		Итого материалов:				9018,96	3232	
		Итого прямые затраты:				283855,98	101734	
		Накладные расходы	%	--		172622,00	61868	
		Сметная прибыль (Н30=8)	%	8		36518,24	13088	
12	Е11-220301-0102 Изм. и доп. вып.	**Трубы водопроводные стальные, диаметр 75 мм.**	**км трубопрово**	**0,1792**		**510878,66**	**91549**	**62,1 28174**
		Итого оплата труда:				253173,14	45369	
		Итого эксплуатация машин:				52208,25	9356	
		Итого материалов:				11021,40	1975	
		Итого прямые затраты:				296574,37	53146	
		Накладные расходы	%	--		176461,42	31622	
		Сметная прибыль (Н30=8)	%	8		37842,86	6781	
13	Е11-220301-0103 Изм. и доп. вып.	**Трубы водопроводные стальные, диаметр 100 мм.**	**км трубопрово**	**0,0896**		**561763,75**	**50334**	**62,1 15242**
		Итого оплата труда:				273930,82	24544	
		Итого эксплуатация машин:				67815,79	6076	
		Итого материалов:				13023,84	1167	
		Итого прямые затраты:				328883,23	29468	
		Накладные расходы	%	--		191268,40	17138	
		Сметная прибыль (Н30=8)	%	8		41612,13	3728	
14	Е11-220901-0201	**Задвижки или клапаны обратные стальные диаметром 50 мм. Установка**	**задвижка или клапан**	**186,4000**		**1850,23**	**344884**	**62,1 103878**
		Итого оплата труда:				897,40	167276	
		Итого эксплуатация машин:				53,85	10037	
		Итого материалов:				160,57	29930	

1	2	3	4	5	6	7	8	9
		Итого прямые затраты:				1086,21	202469	
		Накладные расходы	%	--		626,97	116867	
		Сметная прибыль (П30=8)	%	8		137,05	25547	
15	Ц13-070403-0410	**Насос артезианский с погружным электродвигателем, марки ЭЦВ8-25-100, масса 1,61 т. Монтаж оборудования**	шт.	93,2000		173671,51	16186185	40,6 2869856
		Итого оплата труда:				75843,47	7068612	
		Итого эксплуатация машин:				54559,46	5084942	
		Итого материалов:				11791,60	1098978	
		Итого прямые затраты:				123473,62	11507742	
		Накладные расходы	%	--		37333,33	3479467	
		Сметная прибыль (П30=8)	%	8		12864,56	1198977	
ИТОГО ПРЯМЫЕ ЗАТРАТЫ ПО РАЗДЕЛУ 1			Тенге				22915642	6904312
В том числе:								
Стоимость оборудования -			Тенге				86537	
Накладные расходы -			Тенге				3669	
Сметная прибыль -			Тенге				7217	
ВСЕГО, Стоимость оборудования -			Тенге				97423	
Стоимость монтажных работ -			Тенге				11507742	
Материалы -			Тенге				1098978	
Всего заработная плата -			Тенге				7068612	
Накладные расходы -			Тенге				3479467	
Сметная прибыль -			Тенге				1198977	
ВСЕГО, Стоимость монтажных работ -			Тенге				16186185	
Нормативная трудоемкость -			чел.-ч				7489	
Сметная заработная плата -			Тенге				7068612	
Стоимость общестроительных работ -			Тенге				11321363	
Материалы -			Тенге				297732	
Всего заработная плата -			Тенге				6036900	
Стоимость материалов и конструкций -			Тенге				27062	
Накладные расходы -			Тенге				4685542	
Сметная прибыль -			Тенге				1280552	
ВСЕГО, Стоимость общестроительных работ -			Тенге				17287457	
Нормативная трудоемкость -			чел.-ч				6795	
Сметная заработная плата -			Тенге				6036900	
ИТОГО ПО РАЗДЕЛУ 1			Тенге				33571065	
Нормативная трудоемкость -			чел.-ч				14284	
Сметная заработная плата -			Тенге				13105512	

1	2	3	4	5	6	7	8	9
16	Е11-180501-0101	**Насосы центробежные с электродвигателем, масса агрегата до 0,1 т. Установка**	**насос**	**23,0000**		**23597,78**	**542749**	**60,4** **154522**
		Итого оплата труда:				11123,12	255832	
		Итого эксплуатация машин:				310,59	7144	
		Итого материалов:				2894,31	66569	
		Итого прямые затраты:				14242,68	327582	
		Накладные расходы	%	--		7607,12	174964	
		Сметная прибыль (П30=8)	%	8		1747,98	40204	
ИТОГО ПРЯМЫЕ ЗАТРАТЫ ПО РАЗДЕЛУ 2			Тенге				**327582**	**154522**
В том числе:								
Стоимость сантехнических работ -			Тенге				**327582**	
Материалы -			Тенге				**66569**	
Всего заработная плата -			Тенге				**255832**	
Сдача и испытание -			Тенге				**7602**	
Накладные расходы -			Тенге				**174964**	
Сметная прибыль -			Тенге				**40204**	
ВСЕГО, Стоимость сантехнических работ -			Тенге				**542749**	
Нормативная трудоемкость -			чел.-ч				**310**	
Сметная заработная плата -			Тенге				**255832**	
ИТОГО ПО РАЗДЕЛУ 2			Тенге				**542749**	
Нормативная трудоемкость -			чел.-ч				**310**	
Сметная заработная плата -			Тенге				**255832**	
17	Е11-220301-0105 Изм. и доп. вып.	**Трубы водопроводные стальные, диаметр 150 мм.**	**км трубопрово**	**0,3667**		**845537,21**	**310016**	**62,1** **86778**
		Итого оплата труда:				381123,65	139739	
		Итого эксплуатация машин:				141436,56	51858	
		Итого материалов:				42220,74	15480	
		Итого прямые затраты:				514382,09	188598	
		Накладные расходы	%	--		268522,73	98454	
		Сметная прибыль (П30=8)	%	8		62632,39	22964	
18	С123-010201-0218 в ценах IV квартала 2017 года	**Трубы стальные электросварные прямошовные, D 159 мм, толщина стенки 4,0 мм ГОСТ 10705-80**	**м**	**36,6650**		**3841,03**	**140831**	
		Итого прямые затраты:	м			3411,85	125095	
		Накладные расходы	%	--		144,66	5304	
		Сметная прибыль (П30=8)	%	8		284,52	10432	

1	2	3	4	5	6	7	8	9
ИТОГО ПРЯМЫЕ ЗАТРАТЫ ПО РАЗДЕЛУ 3			Тенге				313694	86778
		В том числе:						
		Стоимость общестроительных работ -	Тенге				313694	
		Материалы -	Тенге				15480	
		Всего заработная плата -	Тенге				139739	
		Стоимость материалов и конструкций -	Тенге				125095	
		Накладные расходы -	Тенге				103758	
		Сметная прибыль -	Тенге				33396	
		ВСЕГО, Стоимость общестроительных работ -	Тенге				450848	
		Нормативная трудоемкость -	чел.-ч				151	
		Сметная заработная плата -	Тенге				139739	
		ИТОГО ПО РАЗДЕЛУ 3	Тенге				450848	
		Нормативная трудоемкость -	чел.-ч				151	
		Сметная заработная плата -	Тенге				139739	
19	E11-220301-0101 Изм. и доп. вып.	**Трубы водопроводные стальные, диаметр 50 мм. Демонтаж**	км трубопрово	0,3584		289705,65	103831	62,1 33128
		Итого оплата труда:				148845,02	53346	
		Итого эксплуатация машин:				25446,59	9120	
		Итого прямые затраты:				164902,21	59101	
		Накладные расходы	%	--		103343,76	37038	
		Сметная прибыль (Н30=8)	%	8		21459,68	7691	
20	E11-220301-0102 Изм. и доп. вып.	**Трубы водопроводные стальные, диаметр 75 мм. Демонтаж**	км трубопрово	0,1792		299082,51	53596	62,1 16904
		Итого оплата труда:				151903,88	27221	
		Итого эксплуатация машин:				31324,95	5613	
		Итого прямые затраты:				171331,78	30703	
		Накладные расходы	%	--		105596,47	18923	
		Сметная прибыль (Н30=8)	%	8		22154,26	3970	
21	E11-220301-0103 Изм. и доп. вып.	**Трубы водопроводные стальные, диаметр 100 мм. Демонтаж**	км трубопрово	0,0896		328260,97	29412	62,1 9145
		Итого оплата труда:				164358,49	14727	
		Итого эксплуатация машин:				40689,47	3646	
		Итого прямые затраты:				189515,63	16981	
		Накладные расходы	%	--		114429,71	10253	
		Сметная прибыль (Н30=8)	%	8		24315,63	2179	
22	E12-160101-2401	**Задвижки диаметром до 50 мм. Демонтаж**	задвижка	186,4000		1095,44	204189	59,1 60857

1	2	3	4	5	6	7	8	9
		Итого оплата труда:				552,43	102973	
		Итого эксплуатация машин:				179,49	33456	
		Итого прямые затраты:				646,55	120517	
		Накладные расходы	%		--	367,74	68547	
		Сметная прибыль (Н30=8)	%		8	81,14	15125	
23	Ц13-070403-0410	**Насос артезианский с погружным электродвигателем, марки ЭЦВ8-25-100, масса 1,61 т. Демонтаж оборудования**	**шт.**	**93,2000**		**64158,65**	**5979586**	**40,6** **1147943**
		Итого оплата труда:				30337,39	2827445	
		Итого эксплуатация машин:				21823,78	2033977	
		Итого прямые затраты:				44672,81	4163506	
		Накладные расходы	%		--	14733,35	1373148	
		Сметная прибыль (Н30=8)	%		8	4752,49	442932	
24	Е11-220301-0105 Изм. и доп. вып.	**Трубы водопроводные стальные, диаметр 150 мм. Демонтаж**	**км трубопрово**	**0,3667**		**478803,26**	**175553**	**62,1** **52067**
		Итого оплата труда:				228674,19	83843	
		Итого эксплуатация машин:				84861,93	31115	
		Итого прямые затраты:				283296,81	103871	
		Накладные расходы	%		--	160039,54	58678	
		Сметная прибыль (Н30=8)	%		8	35466,91	13004	
25	Е11-180501-0101	**Насосы центробежные с электродвигателем, масса агрегата до 0,1 т. Демонтаж**	**насос**	**23,0000**		**12203,63**	**280684**	**60,4** **92713**
		Итого оплата труда:				6673,87	153499	
		Итого эксплуатация машин:				186,36	4286	
		Итого прямые затраты:				6809,02	156608	
		Накладные расходы	%		--	4490,64	103285	
		Сметная прибыль (Н30=8)	%		8	903,97	20791	
26	Е11-010104-0402	**Траншеи и котлованы. Засыпка бульдозерами мощностью 59 кВт (80 л с) при перемещении грунта до 5 м. Группа грунтов 2**	**м3 грунта**	**282,9300**		**30,21**	**8548**	**59,1** **1325**
		Итого оплата труда:				7,92	2242	
		Итого эксплуатация машин:				22,15	6268	
		Итого прямые затраты:				22,15	6268	
		Накладные расходы	%		--	5,82	1647	
		Сметная прибыль (Н30=8)	%		8	2,24	633	
ИТОГО ПРЯМЫЕ ЗАТРАТЫ ПО РАЗДЕЛУ 4			Тенге				**4657553**	**1414082**
В том числе:								
Стоимость монтажных работ -			Тенге				**4163506**	
Всего заработная плата -			Тенге				**2827445**	
Накладные расходы -			Тенге				**1373148**	
Сметная прибыль -			Тенге				**442932**	
ВСЕГО. Стоимость монтажных работ -			Тенге				**5979586**	

1	2	3	4	5	6	7	8	9
		Нормативная трудоемкость -	чел.-ч				2995	
		Сметная заработная плата -	Тенге				2827445	
	Стоимость общестроительных работ -		Тенге				337440	
	Всего заработная плата -		Тенге				284352	
		Накладные расходы -	Тенге				195087	
		Сметная прибыль -	Тенге				42602	
	ВСЕГО, Стоимость общестроительных работ -		Тенге				575129	
		Нормативная трудоемкость -	чел.-ч				329	
		Сметная заработная плата -	Тенге				284352	
	Стоимость сантехнических работ -		Тенге				156608	
	Всего заработная плата -		Тенге				153499	
	Сдача и испытание -		Тенге				4561	
		Накладные расходы -	Тенге				103285	
		Сметная прибыль -	Тенге				20791	
	ВСЕГО, Стоимость сантехнических работ -		Тенге				280684	
		Нормативная трудоемкость -	чел.-ч				186	
		Сметная заработная плата -	Тенге				153499	
		ИТОГО ПО РАЗДЕЛУ 4	Тенге				6835398	
		Нормативная трудоемкость -	чел.-ч				3510	
		Сметная заработная плата -	Тенге				3265296	
ИТОГО ПО ЛОКАЛЬНОЙ РЕСУРСНОЙ СМЕТЕ:								
	Итого прямые затраты		Тенге				28214470	
	в том числе:							
		- зарплата рабочих-строителей	Тенге				12918734	
		- затраты на эксплуатацию машин	Тенге				13578283	
		- в том числе зарплата машинистов	Тенге				3847645	
		- материалов, изделий и конструкций	Тенге				1630917	
		- перевозка грузов	Тенге				0	
		- инженерное оборудование поставки подрядчика	Тенге				86537	
	Накладные расходы I уровня		Тенге				8559694	
	Итого с накладными расходами I уровня		Тенге				36774164	
	Накладные расходы II уровня		Тенге				1559225	
	ИТОГО:		Тенге				38333388	
	Сметная прибыль		Тенге				3066671	
	ИТОГО по смете:		Тенге				41400060	
		Строительно-монтажных работ	Тенге				41302637	
		Оборудования	Тенге				97423	
		Прочие	Тенге				0	
		Временные здания и сооружения 1,3%	Тенге				536 934	
		Итого с временными зданиями и сооружениями	**Тенге**				41 839 571	

1	2	3	4	5	6	7	8	9
		Дополнительные затраты при производстве строительно-монтажных (ремонтно-строительных) работ в зимнее время 3,4.1,08%	Тенге				1 536 349	
		Итого в сметных ценах 2017 года	**Тенге**				**43 473 343**	
		Итого в текущих ценах 2 кв.2018 года на 2018 год - 85 %, К=1,0599383	Тенге				39 167 202	
		Итого в текущих ценах 2 кв.2018 года на 2019 год - 15 %, К=1,112825	Тенге				7 256 733	
		ИТОГО ПО СМЕТНОМУ РАСЧЕТУ В ТЕКУЩИХ ЦЕНАХ 2 кв. 2018 г.	**Тенге**				**46 423 936**	
		НДС 12%	Тенге				5 570 872	
		ВСЕГО по акту	**Тенге**				**51 994 808**	

Заказчик:
Руководитель ГУ "Отдел строительства Целиноградского района"

_____ **С. Сулейменов**

м.п.

Технадзор:
ТОО "Астанаэкспертпроект"

_____

м.п.

Авторский надзор:
ТОО «ALASAR INVESTMENTS»

_____

м.п.

Подрядчик:
Директор ТОО "Компания-НурайСтрой"

_____ **Ж. Акмагамбетов**

м.п.

Форма 2В

Заказчик: ГУ "Отдел строительства Целиноградского района"
Подрядчик: ТОО "Компания-НурайСтрой"
Наименование объекта: Строительство сетей водоотведения (канализация) в ауле Косшы Целиноградского района Акмолинской области, 4 очередь
Основание: Договор №060140015071/180104/00 от 22.11.2018г.

Акт №9 приемки выполненных работ
за август 2019 года

Составлена в текущих ценах 4 квартала 2017 г.

№ п.п.	Шифр норм и коды ресурсов	Наименование работ и затрат	Единица измерения	Количество		Стоимость, тенге		Накладные расходы Уровня норма %
				на единицу измерения	по проекту	на единицу измерения	по проекту	сумма, тенге
1	2	3	4	5	6	7	8	9
		РАЗДЕЛ 1. СТРОИТЕЛЬНО-МОНТАЖНЫЕ РАБОТЫ						
1	E11-110101-1303 К=4	**Покрытия щебеночные с пропиткой битумом. Устройство /прив. толщ 200мм/**	м2 покрытия	968,5000		5563,32	5388072	60,9 528182
		Итого оплата труда:				895,50	867294	
		Итого эксплуатация машин:				427,00	413550	
		Итого материалов:				3200,73	3099905	
		Итого прямые затраты:				4396,33	4257846	
		Накладные расходы	%	--		754,89	731109	
		Сметная прибыль (Н30=8)	%	8		412,10	399116	
2	E11-230101-0102	**Основание под трубопроводы щебеночное. Устройство /заполнение промежутков между плитами/**	м3 основания	42,6200		4656,10	198443	62,1 20704
		Итого оплата труда:				782,26	33340	
		Итого эксплуатация машин:				173,40	7390	
		Итого материалов:				2737,94	116691	
		Итого прямые затраты:				3650,06	155566	
		Накладные расходы	%	--		661,14	28178	
		Сметная прибыль (Н30=8)	%	8		344,90	14699	
3	E11-070101-0102	**Плиты пол трубы, масса конструкций до 1,5 т. Укладка при глубине котлована до 4 м**	шт. сборных	193,0000		2317,93	447360	62,1 112022
		Итого оплата труда:				934,66	180389	
		Итого эксплуатация машин:				830,52	160290	
		Итого прямые затраты:				1478,51	285352	
		Накладные расходы	%	--		667,72	128870	
		Сметная прибыль (Н30=8)	%	8		171,70	33138	

1	2	3	4	5	6	7	8	9
4	С121-049999-9917 в ценах IV квартала 2017 года	**Плиты опорные из тяжелого бетона класса В15 (ГОСТ 24022-80, СТ РК 956-93, ГОСТ 24476-80)**	м3	73,7000		53099,77	3913453	
		Итого прямые затраты:	м3			47166,59	3476178	
		Накладные расходы	%	--		1999,86	147390	
		Сметная прибыль (НЗО=8)	%	8		3933,32	289885	
5	Е11-080101-0307 Изм. и доп. вып.	**Стены, фундаменты. Гидроизоляция боковая обмазочная битумная в 2 слоя по выровненной поверхности бутовой кладки, кирпичу, бетону**	м2 поверхност	970,4960		929,57	902144	50,8 89065
		Итого оплата труда:				180,65	175324	
		Итого эксплуатация машин:				13,37	12971	
		Итого материалов:				541,62	525639	
		Итого прямые затраты:				733,93	712277	
		Накладные расходы	%	--		126,78	123042	
		Сметная прибыль (НЗО=8)	%	8		68,86	66825	
6	Е11-230401-0106 Изм. и доп. вып.	**Трубопроводы из железобетонных безнапорных раструбных труб, диаметр 1200 мм. Укладка**	м трубопрово	5,0000		6531,40	32657	62,1 6811
		Итого оплата труда:				2193,43	10967	
		Итого эксплуатация машин:				1043,31	5217	
		Итого материалов:				1390,10	6951	
		Итого прямые затраты:				4439,49	22197	
		Накладные расходы	%	--		1608,11	8041	
		Сметная прибыль (НЗО=8)	%	8		483,81	2419	
7	С123-011202-1006 в ценах IV квартала 2017 года	**Трубы железобетонные безнапорные цилиндрические раструбные типа ТС, внутренним диаметром 1250 мм, третьей группы по несущей способности ГОСТ 6482-2011**	м	4,9850		69117,45	344550	
		Итого прямые затраты:	м			61394,51	306052	
		Накладные расходы	%	--		2603,13	12977	
		Сметная прибыль (НЗО=8)	%	8		5119,81	25522	
8	Е11-230501-0109	**Трубы бетонные и железобетонные, диаметр 1200 мм. Покрытие битумной мастикой**	м трубопрово	5,0000		7554,05	37770	62,1 2697
		Итого оплата труда:				868,61	4343	
		Итого эксплуатация машин:				167,71	839	
		Итого материалов:				5148,95	25745	
		Итого прямые затраты:				6170,59	30853	
		Накладные расходы	%	--		823,91	4120	
		Сметная прибыль (НЗО=8)	%	8		559,56	2798	
9	Е11-230401-0105 Изм. и доп. вып.	**Трубопроводы из железобетонных безнапорных раструбных труб, диаметр 1000 мм. Укладка**	м трубопрово	478,0000		5053,66	2415651	62,1 518834
		Итого оплата труда:				1747,87	835481	
		Итого эксплуатация машин:				650,16	310775	

1	2	3	4	5	6	7	8	9
		Итого материалов:				1151,95	550634	
		Итого прямые затраты:				3403,56	1626901	
		Накладные расходы	%		--	1275,76	609813	
		Сметная прибыль (Н30=8)	%		8	374,35	178937	
10	С123-011202-1005 в ценах IV квартала 2017 года	**Трубы железобетонные безнапорные цилиндрические раструбные типа ТС, внутренним диаметром 1000 мм, третьей группы по несущей способности ГОСТ 6482-2011**	**м**	**476,5660**		**55072,80**	**26245824**	
		Итого прямые затраты:	**м**			**48919,16**	**2313208**	
		Накладные расходы	%		--	2074,17	988480	
		Сметная прибыль (Н30=8)	%		8	4079,47	1944135	
11	Е11-230501-0108	**Трубы бетонные и железобетонные, диаметр 1000 мм. Покрытие битумной мастикой**	**м трубопрово**	**478,0000**		**6518,19**	**3115693**	**62,1 222428**
		Итого оплата труда:				749,32	358177	
		Итого эксплуатация машин:				142,80	68257	
		Итого материалов:				4445,18	2124796	
		Итого прямые затраты:				5324,54	2545128	
		Накладные расходы	%		--	710,82	339773	
		Сметная прибыль (Н30=8)	%		8	482,83	230792	
12	Е11-221401-0107 прим	**Трубы диаметром 1200 мм. Продавливание с разработкой грунта вручную на длину до 40 м**	**м продавлива**	**74,5000**		**50754,51**	**3781211**	**62,1 913949**
		Итого оплата труда:				19754,87	1471738	
		Итого эксплуатация машин:				23833,76	1775615	
		Итого материалов:				257,20	19161	
		Итого прямые затраты:				32815,61	2444763	
		Накладные расходы	%		--	14179,31	1056358	
		Сметная прибыль (Н30=8)	%		8	3759,59	280090	
13	Е11-220301-0112 Изм. и доп. вып.	**Трубы водопроводные стальные, диаметр 600 мм. Укладка с гидравлическим испытанием**	**км трубопрово**	**0,1350**		**3185898,57**	**430096**	**62,1 103242**
		Итого оплата труда:				1231485,75	166251	
		Итого эксплуатация машин:				987646,94	133332	
		Итого материалов:				161594,02	21815	
		Итого прямые затраты:				2065164,92	278797	
		Накладные расходы	%		--	884741,16	119440	
		Сметная прибыль (Н30=8)	%		8	235992,49	31859	
14	С123-010201-0270 в ценах IV квартала 2017 года	**Трубы стальные электросварные прямошовные, D 630 мм, толщина стенки 10,0 мм ГОСТ 10705-80**	**м**	**210,3380**		**59682,94**	**12553590**	
		Итого прямые затраты:	**м**			53014,18	11150897	
		Накладные расходы	%		--	2247,80	472798	
		Сметная прибыль (Н30=8)	%		8	4420,96	929896	

1	2	3	4	5	6	7	8	9
15	Е11-220601-0312 Изм. и доп. вып.	**Трубопроводы стальные диаметром 600 мм. Нанесение весьма усиленной антикоррозионной битумно-резиновой или битумно-полимерной изоляции**	**км трубопрово**	**0,2095**		**8796138,66**	**1842791**	**62,1 74894**
		Итого оплата труда:				575668,53	120603	
		Итого эксплуатация машин:				807341,21	169138	
		Итого материалов:				6270409,36	1313651	
		Итого прямые затраты:				7455799,21	1561990	
		Накладные расходы	%	--		688773,63	144298	
		Сметная прибыль (Н30=8)	%	8		651565,83	136503	
16	Е11-221401-0307	**Трубы стальные диаметром 400 мм. Протаскивание в футляр**	**м трубы, уложенной**	**209,5000**		**2234,51**	**468129**	**62,1 111481**
		Итого оплата труда:				856,89	179519	
		Итого эксплуатация машин:				17,54	3674	
		Итого материалов:				581,51	121827	
		Итого прямые затраты:				1452,70	304341	
		Накладные расходы	%	--		616,29	129112	
		Сметная прибыль (Н30=8)	%	8		165,52	34676	
17	Е11-221401-0401 Изм. и доп. вып.	**Концы футляра диаметром 800 мм. Заделка битумом и прядью**	**футляр**	**2,0000**		**30734,77**	**61470**	**62,1 7942**
		Итого оплата труда:				6394,73	12789	
		Итого эксплуатация машин:				2246,07	4492	
		Итого материалов:				14731,33	29463	
		Итого прямые затраты:				23329,45	46659	
		Накладные расходы	%	--		5128,67	10257	
		Сметная прибыль (Н30=8)	%	8		2276,65	4553	
18	Е11-220501-0110 Изм. и доп. вып.	**Трубопроводы из полиэтиленовых труб, диаметр 400 мм. Укладка**	**км трубопрово**	**0,0833**		**986828,73**	**82153**	**62,1 22385**
		Итого оплата труда:				432989,75	36046	
		Итого эксплуатация машин:				204753,52	17046	
		Итого материалов:				41170,40	3427	
		Итого прямые затраты:				607677,36	50589	
		Накладные расходы	%	--		306052,95	25479	
		Сметная прибыль (Н30=8)	%	8		73098,42	6085	
19	С123-010501-1324 в ценах IV квартала 2017 года	**Труба полиэтиленовая для водоснабжения PE 100 SDR 17 - 400x23,7 питьевая ГОСТ 18599-2001**	**м**	**295,6775**		**21045,95**	**6222814**	
		Итого прямые затраты:	**м**			18694,35	5527499	
		Накладные расходы	%	--		792,64	234366	
		Сметная прибыль (Н30=8)	%	8		1558,96	460949	
ИТОГО ПРЯМЫЕ ЗАТРАТЫ ПО РАЗДЕЛУ 1			Тенге				**58097092**	**2734636**

В том числе:

1	2	3	4	5	6	7	8	9
		Стоимость общестроительных работ -	Тенге				58097092	
		Материалы -	Тенге				7959704	
		Всего заработная плата -	Тенге				4452261	
		Стоимость материалов и конструкций -	Тенге				43773833	
		Накладные расходы -	Тенге				5313900	
		Сметная прибыль -	Тенге				5072879	
		ВСЕГО, Стоимость общестроительных работ -	Тенге				68483871	
		Нормативная трудоемкость -	чел.-ч				5168	
		Сметная заработная плата -	Тенге				4452261	
		ИТОГО ПО РАЗДЕЛУ 1	Тенге				68483871	
		Нормативная трудоемкость -	чел.-ч				5168	
		Сметная заработная плата -	Тенге				4452261	
		РАЗДЕЛ 2. КОНСТРУКЦИИ ЖЕЛЕЗОБЕТОННЫЕ						
		Колодцы прямоугольные сборные - 2шт						
20	Е11-110101-1303 К=2	**Покрытия щебеночные с пропиткой битумом. Устройство /прив. толщ 100мм/**	м2 покрытия	12,5000		3386,58	42332	60,9 3409
		Итого оплата труда:				447,75	5597	
		Итого эксплуатация машин:				213,50	2669	
		Итого материалов:				2137,69	26721	
		Итого прямые затраты:				2735,49	34194	
		Накладные расходы	%	--		400,23	5003	
		Сметная прибыль (Н30=8)	%	8		250,86	3136	
21	Е11-070601-0201	**Камеры со стенками из бетонных блоков. Устройство**	м3 конструкци	6,2400		30150,57	188140	62,1 28886
		Итого оплата труда:				7454,49	46516	
		Итого эксплуатация машин:				2456,12	15326	
		Итого материалов:				12958,23	80859	
		Итого прямые затраты:				22152,42	138231	
		Накладные расходы	%	--		5764,78	35972	
		Сметная прибыль (Н30=8)	%	8		2233,38	13936	
22	Прайс ТОО Сапа Су	**СКи 100**	шт	2,0000		133361,28	266723	
		Итого прямые затраты:				118459,97	236920	
		Накладные расходы	%	--		5022,70	10045	
		Сметная прибыль (Н30=8)	%	8		9878,61	19757	
23	Прайс ТОО Сапа Су	**СКв 100**	шт	2,0000		133361,28	266723	
		Итого прямые затраты:				118459,97	236920	
		Накладные расходы	%	--		5022,70	10045	
		Сметная прибыль (Н30=8)	%	8		9878,61	19757	

1	2	3	4	5	6	7	8	9
24	С121-040301-0110 в ценах IV квартала 2017 года	**Кольца стеновые железобетонные для колодцев КС15.6 СТ РК 1971-2010, ГОСТ 8020-90**	**шт.**	**2,0000**		**13521,99**	**27044**	
		Итого прямые затраты:	**шт.**			**12011,09**	**24022**	
		Накладные расходы	%	--		509,27	1019	
		Сметная прибыль (Н30=8)	%	8		1001,63	2003	
25	С121-040302-0109 в ценах IV квартала 2017 года	**Плиты перекрытий железобетонные для колодцев 1ПП15-1, 2ПП15-1 СТ РК 1971-2010, ГОСТ 8020-90**	**шт.**	**2,0000**		**14802,53**	**29605**	
		Итого прямые затраты:	**шт.**			**13148,55**	**26297**	
		Накладные расходы	%	--		557,50	1115	
		Сметная прибыль (Н30=8)	%	8		1096,48	2193	
26	С121-040301-0201 в ценах IV квартала 2017 года	**Кольца опорные железобетонные для колодцев КО6 СТ РК 1971-2010, ГОСТ 8020-90**	**шт.**	**2,0000**		**2394,90**	**4790**	
		Итого прямые затраты:	**шт.**			**2127,30**	**4255**	
		Накладные расходы	%	--		90,20	180	
		Сметная прибыль (Н30=8)	%	8		177,40	355	
27	Е11-080101-0307 Изм. и доп. вып.	**Стены, фундаменты. Гидроизоляция боковая обмазочная битумная в 2 слоя по выровненной поверхности бутовой кладки, кирпичу, бетону**	**м2 поверхност**	**26,0000**		**929,57**	**24169**	**50,8 2386**
		Итого оплата труда:				**180,65**	**4697**	
		Итого эксплуатация машин:				**13,37**	**347**	
		Итого материалов:				**541,62**	**14082**	
		Итого прямые затраты:				**733,93**	**19082**	
		Накладные расходы	%	--		126,78	3296	
		Сметная прибыль (Н30=8)	%	8		68,86	1790	
28	Е11-080101-0305 Изм. и доп. вып.	**Стены, фундаменты. Гидроизоляция боковая оклеечная по выровненной поверхности бутовой кладки, кирпичу и бетону в 2 слоя**	**м2 поверхност**	**26,0000**		**2482,98**	**64557**	**50,8 5280**
		Итого оплата труда:				**399,73**	**10393**	
		Итого эксплуатация машин:				**27,82**	**723**	
		Итого материалов:				**1579,62**	**41070**	
		Итого прямые затраты:				**2002,48**	**52064**	
		Накладные расходы	%	--		296,58	7711	
		Сметная прибыль (Н30=8)	%	8		183,92	4782	
		КАМЕРА 845						
29	Е11-110101-1303 К=2	**Покрытия щебеночные с пропиткой битумом. Устройство /прив. толщ 100мм/**	**м2 покрытия**	**5,6000**		**3386,58**	**18965**	**60,9 1527**
		Итого оплата труда:				**447,75**	**2507**	
		Итого эксплуатация машин:				**213,50**	**1196**	

1	2	3	4	5	6	7	8	9
		Итого материалов:				2137,69	11971	
		Итого прямые затраты:				2735,49	15319	
		Накладные расходы	%	--		400,23	2241	
		Сметная прибыль (Н30=8)	%	8		250,86	1405	
30	Е11-230601-0505 Изм. и доп. вып.	**Колодцы канализационные прямоугольные бетонные монолитные, площадь более 3 м2. Устройство. Грунты мокрые**	**м3 конструкци**	**9,5700**		**40311,17**	**385778**	**62,1 30324**
		Итого оплата труда:				5102,50	48831	
		Итого эксплуатация машин:				2012,54	19260	
		Итого материалов:				26440,13	253032	
		Итого прямые затраты:				32638,29	312348	
		Накладные расходы	%	--		4686,87	44853	
		Сметная прибыль (Н30=8)	%	8		2986,01	28576	
31	Е11-060301-0601 Изм. и доп. вып.	**Сетки арматурные плоские. Изготовление в построечных условиях из арматуры диаметром до 16 мм**	**т**	**0,5533**		**22535,00**	**12468**	**48,5 3477**
		Итого оплата труда:				12957,79	7169	
		Итого эксплуатация машин:				693,95	384	
		Итого материалов:				275,40	152	
		Итого прямые затраты:				13732,49	7598	
		Накладные расходы	%	--		7133,25	3947	
		Сметная прибыль (Н30=8)	%	8		1669,26	924	
32	Е11-060301-0701 Изм. и доп. вып.	**Каркасы арматурные пространственные. Изготовление в построечных условиях из арматуры диаметром до 25 мм**	**т**	**0,0726**		**21688,51**	**1574**	**48,5 432**
		Итого оплата труда:				12258,69	890	
		Итого эксплуатация машин:				1014,56	74	
		Итого материалов:				275,40	20	
		Итого прямые затраты:				13319,65	967	
		Накладные расходы	%	--		6762,31	491	
		Сметная прибыль (Н30=8)	%	8		1606,56	117	
33	Е11-061701-0201	**Стены. Установка арматуры**	**т арматуры**	**0,6259**		**35787,09**	**22398**	**48,5 6162**
		Итого оплата труда:				20301,23	12706	
		Итого эксплуатация машин:				1682,75	1053	
		Итого материалов:				428,40	268	
		Итого прямые затраты:				21942,27	13733	
		Накладные расходы	%	--		11193,92	7006	
		Сметная прибыль (Н30=8)	%	8		2650,90	1659	
34	С121-050301-3202 в ценах IV квартала 2017 года	**Сталь арматурная горячекатаная периодического профиля класса А-III (А400) диаметром от 14 до 32 мм СТ РК 2591-2014**	**т**	**0,5533**		**212967,12**	**117831**	
		Итого прямые затраты:	т			189170,93	104665	
		Накладные расходы	%	--		8020,85	4438	

1	2	3	4	5	6	7	8	9
		Сметная прибыль (Н30=8)	%	8		15775,34	8728	
35	С121-050301-3001 в ценах IV квартала 2017 года	**Сталь арматурная горячекатаная гладкая класса А-I (А240) диаметром от 6 до 12 мм СТ РК 2591-2014**	**т**	**0,0371**		**222365,48**	**8259**	
		Итого прямые затраты:	**т**			**197519,15**	**7336**	
		Накладные расходы	%	--		8374,81	311	
		Сметная прибыль (Н30=8)	%	8		16471,52	612	
36	С121-050301-3002 в ценах IV квартала 2017 года	**Сталь арматурная горячекатаная гладкая класса А-I (А240) диаметром от 14 до 25 мм СТ РК 2591-2014**	**т**	**0,0354**		**217409,98**	**7705**	
		Итого прямые затраты:	**т**			**193117,36**	**6844**	
		Накладные расходы	%	--		8188,18	290	
		Сметная прибыль (Н30=8)	%	8		16104,44	571	
37	С121-020101-0501 в ценах IV квартала 2017 года	**Бетон тяжелый класса В12,5 ГОСТ 7473-2010 /лоток/**	**м3**	**1,0000**		**18832,56**	**18833**	
		Итого прямые затраты:	**м3**			**16728,28**	**16728**	
		Накладные расходы	%	--		709,28	709	
		Сметная прибыль (Н30=8)	%	8		1395,00	1395	
38	С121-040301-0201 в ценах IV квартала 2017 года	**Кольца опорные железобетонные для колодцев КО6 из тяжелого бетона класса В15 СТ РК 1971-2010, ГОСТ 8020-90**	**шт.**	**1,0000**		**2394,90**	**2395**	
		Итого прямые затраты:	**шт.**			**2127,30**	**2127**	
		Накладные расходы	%	--		90,20	90	
		Сметная прибыль (Н30=8)	%	8		177,40	177	
39	Е11-080101-0305 Изм. и доп. вып.	**Стены, фундаменты. Гидроизоляция боковая оклеечная по выровненной поверхности бутовой кладки, кирпичу и бетону в 2 слоя**	**м2 поверхност**	**18,0000**		**2482,98**	**44694**	**50,8 3655**
		Итого оплата труда:				**399,73**	**7195**	
		Итого эксплуатация машин:				**27,82**	**501**	
		Итого материалов:				**1579,62**	**28433**	
		Итого прямые затраты:				**2002,48**	**36045**	
		Накладные расходы	%	--		296,58	5338	
		Сметная прибыль (Н30=8)	%	8		183,92	3311	
40	Е11-070106-0403	**Герметизация мастикой горизонтальных швов**	**м шва**	**13,0000**		**292,20**	**3799**	**62,1 1034**
		Итого оплата труда:				**128,03**	**1664**	
		Итого эксплуатация машин:				**52,02**	**676**	
		Итого прямые затраты:				**180,04**	**2341**	

1	2	3	4	5	6	7	8	9
		Накладные расходы	%	--		90,51	1177	
		Сметная прибыль (П30=8)	%	8		21,64	281	
41	Прайс	**Ватерплаг**	кг	65,0000		1159,66	75378	
		Итого прямые затраты:				1030,09	66956	
		Накладные расходы	%	--		43,68	2839	
		Сметная прибыль (П30=8)	%	8		85,90	5584	
		КАМЕРА 846						
42	Е11-110101-1303 К=2	**Покрытия щебеночные с пропиткой битумом. Устройство /прив. толщ 100мм/**	м2 покрытия	5,6000		3386,58	18965	60,9 1527
		Итого оплата труда:				447,75	2507	
		Итого эксплуатация машин:				213,50	1196	
		Итого материалов:				2137,69	11971	
		Итого прямые затраты:				2735,49	15319	
		Накладные расходы	%	--		400,23	2241	
		Сметная прибыль (П30=8)	%	8		250,86	1405	
43	Е11-230601-0505 Изм. и доп. вып.	**Колодцы канализационные прямоугольные бетонные монолитные, площадь более 3 м2. Устройство. Грунты мокрые**	м3 конструкции	9,3300		40311,17	376103	62,1 29564
		Итого оплата труда:				5102,50	47606	
		Итого эксплуатация машин:				2012,54	18777	
		Итого материалов:				26440,13	246686	
		Итого прямые затраты:				32638,29	304515	
		Накладные расходы	%	--		4686,87	43728	
		Сметная прибыль (П30=8)	%	8		2986,01	27859	
44	Е11-060301-0601 Изм. и доп. вып.	**Сетки арматурные плоские. Изготовление в построечных условиях из арматуры диаметром до 16 мм**	т	0,5935		22535,00	13375	48,5 3730
		Итого оплата труда:				12957,79	7691	
		Итого эксплуатация машин:				693,95	412	
		Итого материалов:				275,40	163	
		Итого прямые затраты:				13732,49	8150	
		Накладные расходы	%	--		7133,25	4234	
		Сметная прибыль (П30=8)	%	8		1669,26	991	
45	Е11-060301-0701 Изм. и доп. вып.	**Каркасы арматурные пространственные. Изготовление в построечных условиях из арматуры диаметром до 25 мм**	т	0,0670		21688,51	1453	48,5 398
		Итого оплата труда:				12258,69	821	
		Итого эксплуатация машин:				1014,56	68	
		Итого материалов:				275,40	18	
		Итого прямые затраты:				13319,65	893	
		Накладные расходы	%	--		6762,31	453	
		Сметная прибыль (П30=8)	%	8		1606,56	108	
46	Е11-061701-0201	**Стены. Установка арматуры**	т арматуры	0,6605		35787,09	23638	48,5 6503

1	2	3	4	5	6	7	8	9
		Итого оплата труда:				**20301,23**	**13409**	
		Итого эксплуатация машин:				**1682,75**	**1111**	
		Итого материалов:				**428,40**	**283**	
		Итого прямые затраты:				21942,27	14493	
		Накладные расходы	%	--		11193,92	7394	
		Сметная прибыль (Н30=8)	%	8		2650,90	1751	
47	С121-050301-3202 в ценах IV квартала 2017 года	**Сталь арматурная горячекатаная периодического профиля класса А-III (А400) диаметром от 14 до 32 мм СТ РК 2591-2014**	**т**	**0,5935**		**212967,12**	**126397**	
		Итого прямые затраты:	**т**			**189170,93**	**112274**	
		Накладные расходы	%	--		8020,85	4760	
		Сметная прибыль (Н30=8)	%	8		15775,34	9363	
48	С121-050301-3001 в ценах IV квартала 2017 года	**Сталь арматурная горячекатаная гладкая класса А-I (А240) диаметром от 6 до 12 мм СТ РК 2591-2014**	**т**	**0,0336**		**222365,48**	**7465**	
		Итого прямые затраты:	**т**			**197519,15**	**6631**	
		Накладные расходы	%	--		8374,81	281	
		Сметная прибыль (Н30=8)	%	8		16471,52	553	
49	С121-050301-3002 в ценах IV квартала 2017 года	**Сталь арматурная горячекатаная гладкая класса А-I (А240) диаметром от 14 до 25 мм СТ РК 2591-2014**	**т**	**0,0334**		**217409,98**	**7270**	
		Итого прямые затраты:	**т**			**193117,36**	**6458**	
		Накладные расходы	%	--		8188,18	274	
		Сметная прибыль (Н30=8)	%	8		16104,44	539	
50	С121-020101-0501 в ценах IV квартала 2017 года	**Бетон тяжелый класса В12,5 ГОСТ 7473-2010 /лоток/**	**м3**	**1,0000**		**18832,56**	**18833**	
		Итого прямые затраты:	**м3**			**16728,28**	**16728**	
		Накладные расходы	%	--		709,28	709	
		Сметная прибыль (Н30=8)	%	8		1395,00	1395	
51	С121-040301-0201 в ценах IV квартала 2017 года	**Кольца опорные железобетонные для колодцев КО6 из тяжелого бетона класса В15 СТ РК 1971-2010, ГОСТ 8020-90**	**шт.**	**1,0000**		**2394,90**	**2395**	
		Итого прямые затраты:	**шт.**			**2127,30**	**2127**	
		Накладные расходы	%	--		90,20	90	
		Сметная прибыль (Н30=8)	%	8		177,40	177	

1	2	3	4	5	6	7	8	9
52	Е11-080101-0305 Изм. и доп. вып.	Стены, фундаменты. Гидроизоляция боковая оклеечная по выровненной поверхности бутовой кладки, кирпичу и бетону в 2 слоя	м2 поверхност	18,0000		2482,98	44694	50,8 3655
		Итого оплата труда:				399,73	7195	
		Итого эксплуатация машин:				27,82	501	
		Итого материалов:				1579,62	28433	
		Итого прямые затраты:				2002,48	36045	
		Накладные расходы	%	--		296,58	5338	
		Сметная прибыль (Н30=8)	%	8		183,92	3311	
53	Е11-070106-0403	Герметизация мастикой горизонтальных швов	м шва	13,0000		292,20	3799	62,1 1034
		Итого оплата труда:				128,03	1664	
		Итого эксплуатация машин:				52,02	676	
		Итого прямые затраты:				180,04	2341	
		Накладные расходы	%	--		90,51	1177	
		Сметная прибыль (Н30=8)	%	8		21,64	281	
54	Прайс	Ватерплаг	кг	65,0000		1159,66	75378	
		Итого прямые затраты:				1030,09	66956	
		Накладные расходы	%	--		43,68	2839	
		Сметная прибыль (Н30=8)	%	8		85,90	5584	
		КАМЕРА 847						
55	Е11-110101-1303 К=2	Покрытия щебеночные с пропиткой битумом. Устройство /прив. толщ 100мм/	м2 покрытия	5,4000		3386,58	18288	60,9 1472
		Итого оплата труда:				447,75	2418	
		Итого эксплуатация машин:				213,50	1153	
		Итого материалов:				2137,69	11544	
		Итого прямые затраты:				2735,49	14772	
		Накладные расходы	%	--		400,23	2161	
		Сметная прибыль (Н30=8)	%	8		250,86	1355	
56	Е11-230601-0505 Изм. и доп. вып.	Колодцы канализационные прямоугольные бетонные монолитные, площадь более 3 м2. Устройство. Грунты мокрые	м3 конструкции	6,9000		40311,17	278147	62,1 21864
		Итого оплата труда:				5102,50	35207	
		Итого эксплуатация машин:				2012,54	13887	
		Итого материалов:				26440,13	182437	
		Итого прямые затраты:				32638,29	225204	
		Накладные расходы	%	--		4686,87	32339	
		Сметная прибыль (Н30=8)	%	8		2986,01	20603	
57	Е11-060301-0601 Изм. и доп. вып.	Сетки арматурные плоские. Изготовление в построечных условиях из арматуры диаметром до 16 мм	т	0,4235		22535,00	9544	48,5 2661
		Итого оплата труда:				12957,79	5488	
		Итого эксплуатация машин:				693,95	294	
		Итого материалов:				275,40	117	

1	2	3	4	5	6	7	8	9
		Итого прямые затраты:				13732,49	5816	
		Накладные расходы	%		--	7133,25	3021	
		Сметная прибыль (Н30=8)	%		8	1669,26	707	
58	Е11-060301-0701 Изм. и доп. вып.	**Каркасы арматурные пространственные. Изготовление в построечных условиях из арматуры диаметром до 25 мм**	т	0,0563		21688,51	1221	48,5 335
		Итого оплата труда:				12258,69	690	
		Итого эксплуатация машин:				1014,56	57	
		Итого материалов:				275,40	16	
		Итого прямые затраты:				13319,65	750	
		Накладные расходы	%		--	6762,31	381	
		Сметная прибыль (Н30=8)	%		8	1606,56	90	
59	Е11-061701-0201	**Стены. Установка арматуры**	т арматуры	0,4798		35787,09	17170	48,5 4724
		Итого оплата труда:				20301,23	9740	
		Итого эксплуатация машин:				1682,75	807	
		Итого материалов:				428,40	206	
		Итого прямые затраты:				21942,27	10528	
		Накладные расходы	%		--	11193,92	5371	
		Сметная прибыль (Н30=8)	%		8	2650,90	1272	
60	С121-050301-3202 в ценах IV квартала 2017 года	**Сталь арматурная горячекатаная периодического профиля класса А-III (А400) диаметром от 14 до 32 мм СТ РК 2591-2014**	т	0,4235		212967,12	90192	
		Итого прямые затраты:	т			189170,93	80114	
		Накладные расходы	%		--	8020,85	3397	
		Сметная прибыль (Н30=8)	%		8	15775,34	6681	
61	С121-050301-3001 в ценах IV квартала 2017 года	**Сталь арматурная горячекатаная гладкая класса А-I (А240) диаметром от 6 до 12 мм СТ РК 2591-2014**	т	0,0249		222365,48	5526	
		Итого прямые затраты:	т			197519,15	4908	
		Накладные расходы	%		--	8374,81	208	
		Сметная прибыль (Н30=8)	%		8	16471,52	409	
62	С121-050301-3002 в ценах IV квартала 2017 года	**Сталь арматурная горячекатаная гладкая класса А-I (А240) диаметром от 14 до 25 мм СТ РК 2591-2014**	т	0,0314		217409,98	6835	
		Итого прямые затраты:	т			193117,36	6072	
		Накладные расходы	%		--	8188,18	257	
		Сметная прибыль (Н30=8)	%		8	16104,44	506	

1	2	3	4	5	6	7	8	9
63	С121-020101-0501 в ценах IV квартала 2017 года	**Бетон тяжелый класса В12,5 ГОСТ 7473-2010 /лоток/**	**м3**	**1,0000**		**18832,56**	**18833**	
		Итого прямые затраты:	**м3**			**16728,28**	**16728**	
		Накладные расходы	%	--		709,28	709	
		Сметная прибыль (Н30=8)	%	8		1395,00	1395	
64	С121-040301-0201 в ценах IV квартала 2017 года	**Кольца опорные железобетонные для колодцев КО6 из тяжелого бетона класса В15 СТ РК 1971-2010, ГОСТ 8020-90**	**шт.**	**1,0000**		**2394,90**	**2395**	
		Итого прямые затраты:	**шт.**			**2127,30**	**2127**	
		Накладные расходы	%	--		90,20	90	
		Сметная прибыль (Н30=8)	%	8		177,40	177	
65	Е11-080101-0305 Изм. и доп. вып.	**Стены, фундаменты. Гидроизоляция боковая оклеечная по выровненной поверхности бутовой кладки, кирпичу и бетону в 2 слоя**	**м2 поверхност**	**18,0000**		**2482,98**	**44694**	**50,8 3655**
		Итого оплата труда:				**399,73**	**7195**	
		Итого эксплуатация машин:				**27,82**	**501**	
		Итого материалов:				**1579,62**	**28433**	
		Итого прямые затраты:				**2002,48**	**36045**	
		Накладные расходы	%	--		296,58	5338	
		Сметная прибыль (Н30=8)	%	8		183,92	3311	
66	Е11-070106-0403	**Герметизация мастикой горизонтальных швов**	**м шва**	**13,0000**		**292,20**	**3799**	**62,1 1034**
		Итого оплата труда:				**128,03**	**1664**	
		Итого эксплуатация машин:				**52,02**	**676**	
		Итого прямые затраты:				**180,04**	**2341**	
		Накладные расходы	%	--		90,51	1177	
		Сметная прибыль (Н30=8)	%	8		21,64	281	
67	Прайс	**Ватерлаг**	**кг**	**65,0000**		**1159,66**	**75378**	
		Итого прямые затраты:				**1030,09**	**66956**	
		Накладные расходы	%	--		43,68	2839	
		Сметная прибыль (Н30=8)	%	8		85,90	5584	
		КАМЕРА 848						
68	Е11-110101-1303 К=2	**Покрытия щебеночные с пропиткой битумом. Устройство /прив. толщ 100мм/**	**м2 покрытия**	**5,0000**		**3386,58**	**16933**	**60,9 1363**
		Итого оплата труда:				**447,75**	**2239**	
		Итого эксплуатация машин:				**213,50**	**1068**	
		Итого материалов:				**2137,69**	**10688**	
		Итого прямые затраты:				**2735,49**	**13677**	
		Накладные расходы	%	--		400,23	2001	
		Сметная прибыль (Н30=8)	%	8		250,86	1254	

1	2	3	4	5	6	7	8	9
69	Е11-230601-0505 Изм. и доп. вып.	**Колодцы канализационные прямоугольные бетонные монолитные, площадь более 3 м2. Устройство. Грунты мокрые**	м3 конструкции	6,5000		40311,17	262023	62,1 20596
		Итого оплата труда:				5102,50	33166	
		Итого эксплуатация машин:				2012,54	13082	
		Итого материалов:				26440,13	171861	
		Итого прямые затраты:				32638,29	212149	
		Накладные расходы	%	--		4686,87	30465	
		Сметная прибыль (П30=8)	%	8		2986,01	19409	
70	Е11-060301-0601 Изм. и доп. вып.	**Сетки арматурные плоские. Изготовление в построечных условиях из арматуры диаметром до 16 мм**	т	0,3844		22535,00	8663	48,5 2416
		Итого оплата труда:				12957,79	4982	
		Итого эксплуатация машин:				693,95	267	
		Итого материалов:				275,40	106	
		Итого прямые затраты:				13732,49	5279	
		Накладные расходы	%	--		7133,25	2742	
		Сметная прибыль (П30=8)	%	8		1669,26	642	
71	Е11-060301-0701 Изм. и доп. вып.	**Каркасы арматурные пространственные. Изготовление в построечных условиях из арматуры диаметром до 25 мм**	т	0,0588		21688,51	1275	48,5 350
		Итого оплата труда:				12258,69	721	
		Итого эксплуатация машин:				1014,56	60	
		Итого материалов:				275,40	16	
		Итого прямые затраты:				13319,65	783	
		Накладные расходы	%	--		6762,31	398	
		Сметная прибыль (П30=8)	%	8		1606,56	94	
72	Е11-061701-0201	**Стены. Установка арматуры**	т арматуры	0,4432		35787,09	15862	48,5 4364
		Итого оплата труда:				20301,23	8998	
		Итого эксплуатация машин:				1682,75	746	
		Итого материалов:				428,40	190	
		Итого прямые затраты:				21942,27	9725	
		Накладные расходы	%	--		11193,92	4961	
		Сметная прибыль (П30=8)	%	8		2650,90	1175	
73	С121-050301-3202 в ценах IV квартала 2017 года	**Сталь арматурная горячекатаная периодического профиля класса А-III (А400) диаметром от 14 до 32 мм СТ РК 2591-2014**	т	0,3844		212967,12	81873	
		Итого прямые затраты:	т			189170,93	72725	
		Накладные расходы	%	--		8020,85	3084	
		Сметная прибыль (П30=8)	%	8		15775,34	6065	

1	2	3	4	5	6	7	8	9
74	С121-050301-3001 в ценах IV квартала 2017 года	**Сталь арматурная горячекатаная гладкая класса А-I (А240) диаметром от 6 до 12 мм СТ РК 2591-2014**	т	0,0234		222365,48	5192	
		Итого прямые затраты:	т			197519,15	4612	
		Накладные расходы	%	--		8374,81	196	
		Сметная прибыль (Н30=8)	%	8		16471,52	385	
75	С121-050301-3002 в ценах IV квартала 2017 года	**Сталь арматурная горячекатаная гладкая класса А-I (А240) диаметром от 14 до 25 мм СТ РК 2591-2014**	т	0,0354		217409,98	7705	
		Итого прямые затраты:	т			193117,36	6844	
		Накладные расходы	%	--		8188,18	290	
		Сметная прибыль (Н30=8)	%	8		16104,44	571	
76	С121-020101-0501 в ценах IV квартала 2017 года	**Бетон тяжелый класса В12,5 ГОСТ 7473-2010 /лоток/**	м3	1,0000		18832,56	18833	
		Итого прямые затраты:	м3			16728,28	16728	
		Накладные расходы	%	--		709,28	709	
		Сметная прибыль (Н30=8)	%	8		1395,00	1395	
77	С121-040301-0201 в ценах IV квартала 2017 года	**Кольца опорные железобетонные для колодцев КО6 из тяжелого бетона класса В15 СТ РК 1971-2010, ГОСТ 8020-90**	шт.	2,0000		2394,90	4790	
		Итого прямые затраты:	шт.			2127,30	4255	
		Накладные расходы	%	--		90,20	180	
		Сметная прибыль (Н30=8)	%	8		177,40	355	
78	Е11-080101-0305 Изм. и доп. вып.	**Стены, фундаменты. Гидроизоляция боковая оклеечная по выровненной поверхности бутовой кладки, кирпичу и бетону в 2 слоя**	м2 поверхност	18,0000		2482,98	44694	50,8 3655
		Итого оплата труда:				399,73	7195	
		Итого эксплуатация машин:				27,82	501	
		Итого материалов:				1579,62	28433	
		Итого прямые затраты:				2002,48	36045	
		Накладные расходы	%	--		296,58	5338	
		Сметная прибыль (Н30=8)	%	8		183,92	3311	
79	Е11-070106-0403	**Герметизация мастикой горизонтальных швов**	м шва	13,0000		292,20	3799	62,1 1034
		Итого оплата труда:				128,03	1664	
		Итого эксплуатация машин:				52,02	676	
		Итого прямые затраты:				180,04	2341	
		Накладные расходы	%	--		90,51	1177	

1	2	3	4	5	6	7	8	9
		Сметная прибыль (И30=8)	%	8		21,64	281	
80	Прайс	**Ватерлаг**	**кг**	**65,0000**		**1159,66**	**75378**	
		Итого прямые затраты:				**1030,09**	**66956**	
		Накладные расходы	%	--		43,68	2839	
		Сметная прибыль (И30=8)	%	8		85,90	5584	
		КАМЕРА 846 (1)						
81	Е11-110101-1303 К=2	**Покрытия щебеночные с пропиткой битумом. Устройство /прив. толщ 100мм/**	**м2 покрытия**	**5,6000**		**3386,58**	**18965**	**60,9 1527**
		Итого оплата труда:				**447,75**	**2507**	
		Итого эксплуатация машин:				**213,50**	**1196**	
		Итого материалов:				**2137,69**	**11971**	
		Итого прямые затраты:				**2735,49**	**15319**	
		Накладные расходы	%	--		400,23	2241	
		Сметная прибыль (И30=8)	%	8		250,86	1405	
82	Е11-230601-0505 Изм. и доп. вып.	**Колодцы канализационные прямоугольные бетонные монолитные, площадь более 3 м2. Устройство. Грунты мокрые**	**м3 конструкции**	**9,3300**		**40311,17**	**376103**	**62,1 29564**
		Итого оплата труда:				**5102,50**	**47606**	
		Итого эксплуатация машин:				**2012,54**	**18777**	
		Итого материалов:				**26440,13**	**246686**	
		Итого прямые затраты:				**32638,29**	**304515**	
		Накладные расходы	%	--		4686,87	43728	
		Сметная прибыль (И30=8)	%	8		2986,01	27859	
83	Е11-060301-0601 Изм. и доп. вып.	**Сетки арматурные плоские. Изготовление в построечных условиях из арматуры диаметром до 16 мм**	**т**	**0,5935**		**22535,00**	**13375**	**48,5 3730**
		Итого оплата труда:				**12957,79**	**7691**	
		Итого эксплуатация машин:				**693,95**	**412**	
		Итого материалов:				**275,40**	**163**	
		Итого прямые затраты:				**13732,49**	**8150**	
		Накладные расходы	%	--		7133,25	4234	
		Сметная прибыль (И30=8)	%	8		1669,26	991	
84	Е11-060301-0701 Изм. и доп. вып.	**Каркасы арматурные пространственные. Изготовление в построечных условиях из арматуры диаметром до 25 мм**	**т**	**0,0670**		**21688,51**	**1453**	**48,5 398**
		Итого оплата труда:				**12258,69**	**821**	
		Итого эксплуатация машин:				**1014,56**	**68**	
		Итого материалов:				**275,40**	**18**	
		Итого прямые затраты:				**13319,65**	**893**	
		Накладные расходы	%	--		6762,31	453	
		Сметная прибыль (И30=8)	%	8		1606,56	108	
85	Е11-061701-0201	**Стены. Установка арматуры**	**т арматуры**	**0,6605**		**35787,09**	**23638**	**48,5 6503**
		Итого оплата труда:				**20301,23**	**13409**	

1	2	3	4	5	6	7	8	9
		Итого эксплуатация машин:				**1682,75**	**1111**	
		Итого материалов:				**428,40**	**283**	
		Итого прямые затраты:				**21942,27**	**14493**	
		Накладные расходы	%		--	11193,92	7394	
		Сметная прибыль (Н30=8)	%		8	2650,90	1751	
86	С121-050301-3202 в ценах IV квартала 2017 года	**Сталь арматурная горячекатаная периодического профиля класса А-III (А400) диаметром от 14 до 32 мм СТ РК 2591-2014**	**т**	**0,5935**		**212967,12**	**126397**	
		Итого прямые затраты:	**т**			**189170,93**	**112274**	
		Накладные расходы	%		--	8020,85	4760	
		Сметная прибыль (Н30=8)	%		8	15775,34	9363	
87	С121-050301-3001 в ценах IV квартала 2017 года	**Сталь арматурная горячекатаная гладкая класса А-I (А240) диаметром от 6 до 12 мм СТ РК 2591-2014**	**т**	**0,0336**		**222365,48**	**7465**	
		Итого прямые затраты:	**т**			**197519,15**	**6631**	
		Накладные расходы	%		--	8374,81	281	
		Сметная прибыль (Н30=8)	%		8	16471,52	553	
88	С121-050301-3002 в ценах IV квартала 2017 года	**Сталь арматурная горячекатаная гладкая класса А-I (А240) диаметром от 14 до 25 мм СТ РК 2591-2014**	**т**	**0,0334**		**217409,98**	**7270**	
		Итого прямые затраты:	**т**			**193117,36**	**6458**	
		Накладные расходы	%		--	8188,18	274	
		Сметная прибыль (Н30=8)	%		8	16104,44	539	
89	С121-020101-0501 в ценах IV квартала 2017 года	**Бетон тяжелый класса В12,5 ГОСТ 7473-2010 /лоток/**	**м3**	**1,0000**		**18832,56**	**18833**	
		Итого прямые затраты:	**м3**			**16728,28**	**16728**	
		Накладные расходы	%		--	709,28	709	
		Сметная прибыль (Н30=8)	%		8	1395,00	1395	
90	С121-040301-0201 в ценах IV квартала 2017 года	**Кольца опорные железобетонные для колодцев КО6 из тяжелого бетона класса В15 СТ РК 1971-2010, ГОСТ 8020-90**	**шт.**	**1,0000**		**2394,90**	**2395**	
		Итого прямые затраты:	**шт.**			**2127,30**	**2127**	
		Накладные расходы	%		--	90,20	90	
		Сметная прибыль (Н30=8)	%		8	177,40	177	
91	Е11-080101-0305 Изм. и доп. вып.	**Стены, фундаменты. Гидроизоляция боковая оклеечная по выровненной поверхности бутовой кладки, кирпичу и бетону в 2 слоя**	**м2 поверхност**	**18,0000**		**2482,98**	**44694**	**50,8 / 3655**

1	2	3	4	5	6	7	8	9
		Итого оплата труда:				399,73	7195	
		Итого эксплуатация машин:				27,82	501	
		Итого материалов:				1579,62	28433	
		Итого прямые затраты:				2002,48	36045	
		Накладные расходы	%	--		296,58	5338	
		Сметная прибыль (НЗО=8)	%	8		183,92	3311	
92	Е11-070106-0403	**Герметизация мастикой горизонтальных швов**	**м шва**	**13,0000**		**292,20**	**3799**	**62,1** **1034**
		Итого оплата труда:				128,03	1664	
		Итого эксплуатация машин:				52,02	676	
		Итого прямые затраты:				180,04	2341	
		Накладные расходы	%	--		90,51	1177	
		Сметная прибыль (НЗО=8)	%	8		21,64	281	
93	Прайс	**Ватерплаг**	**кг**	**65,0000**		**1159,66**	**75378**	
		Итого прямые затраты:				1030,09	66956	
		Накладные расходы	%	--		43,68	2839	
		Сметная прибыль (НЗО=8)	%	8		85,90	5584	
		КАМЕРА 849						
94	Е11-110101-1303 К=2	**Покрытия щебеночные с пропиткой битумом. Устройство /прив. толщ 100мм/**	**м2 покрытия**	**5,0000**		**3386,58**	**16933**	**60,9** **1363**
		Итого оплата труда:				447,75	2239	
		Итого эксплуатация машин:				213,50	1068	
		Итого материалов:				2137,69	10688	
		Итого прямые затраты:				2735,49	13677	
		Накладные расходы	%	--		400,23	2001	
		Сметная прибыль (НЗО=8)	%	8		250,86	1254	
95	Е11-230601-0505 Изм. и доп. вып.	**Колодцы канализационные прямоугольные бетонные монолитные, площадь более 3 м2. Устройство. Грунты мокрые**	**м3 конструкции**	**6,8600**		**40311,17**	**276535**	**62,1** **21737**
		Итого оплата труда:				5102,50	35003	
		Итого эксплуатация машин:				2012,54	13806	
		Итого материалов:				26440,13	181379	
		Итого прямые затраты:				32638,29	223899	
		Накладные расходы	%	--		4686,87	32152	
		Сметная прибыль (НЗО=8)	%	8		2986,01	20484	
96	Е11-060301-0601 Изм. и доп. вып.	**Сетки арматурные плоские. Изготовление в построечных условиях из арматуры диаметром до 16 мм**	**т**	**0,3903**		**22535,00**	**8796**	**48,5** **2453**
		Итого оплата труда:				12957,79	5058	
		Итого эксплуатация машин:				693,95	271	
		Итого материалов:				275,40	107	
		Итого прямые затраты:				13732,49	5360	
		Накладные расходы	%	--		7133,25	2784	
		Сметная прибыль (НЗО=8)	%	8		1669,26	652	

1	2	3	4	5	6	7	8	9
97	Е11-060301-0701 Изм. и доп. вып.	**Каркасы арматурные пространственные. Изготовление в построечных условиях из арматуры диаметром до 25 мм**	т	0,0562		21688,51	1218	48,5 334
		Итого оплата труда:				12258,69	688	
		Итого эксплуатация машин:				1014,56	57	
		Итого материалов:				275,40	15	
		Итого прямые затраты:				13319,65	748	
		Накладные расходы	%	--		6762,31	380	
		Сметная прибыль (НЗО=8)	%	8		1606,56	90	
98	Е11-061701-0201	**Стены. Установка арматуры**	т арматуры	0,4465		35787,09	15978	48,5 4396
		Итого оплата труда:				20301,23	9064	
		Итого эксплуатация машин:				1682,75	751	
		Итого материалов:				428,40	191	
		Итого прямые затраты:				21942,27	9797	
		Накладные расходы	%	--		11193,92	4998	
		Сметная прибыль (НЗО=8)	%	8		2650,90	1184	
99	С121-050301-3202 в ценах IV квартала 2017 года	**Сталь арматурная горячекатаная периодического профиля класса А-III (А400) диаметром от 14 до 32 мм СТ РК 2591-2014**	т	0,3903		212967,12	83126	
		Итого прямые затраты:	т			189170,93	73838	
		Накладные расходы	%	--		8020,85	3131	
		Сметная прибыль (НЗО=8)	%	8		15775,34	6157	
100	С121-050301-3001 в ценах IV квартала 2017 года	**Сталь арматурная горячекатаная гладкая класса А-I (А240) диаметром от 6 до 12 мм СТ РК 2591-2014**	т	0,0247		222365,48	5497	
		Итого прямые затраты:	т			197519,15	4883	
		Накладные расходы	%	--		8374,81	207	
		Сметная прибыль (НЗО=8)	%	8		16471,52	407	
101	С121-050301-3002 в ценах IV квартала 2017 года	**Сталь арматурная горячекатаная гладкая класса А-I (А240) диаметром от 14 до 25 мм СТ РК 2591-2014**	т	0,0314		217409,98	6835	
		Итого прямые затраты:	т			193117,36	6072	
		Накладные расходы	%	--		8188,18	257	
		Сметная прибыль (НЗО=8)	%	8		16104,44	506	
102	С121-020101-0501 в ценах IV квартала 2017 года	**Бетон тяжелый класса В12,5 ГОСТ 7473-2010 /лоток/**	м3	1,0000		18832,56	18833	
		Итого прямые затраты:	м3			16728,28	16728	

1	2	3	4	5	6	7	8	9
		Накладные расходы	%	--		709,28	709	
		Сметная прибыль (Н30=8)	%	8		1395,00	1395	
103	С121-040301-0104 в ценах IV квартала 2017 года	**Кольца стеновые железобетонные для колодцев КС10.3 СТ РК 1971-2010, ГОСТ 8020-90**	**шт.**	**1,0000**		**4840,19**	**4840**	
		Итого прямые затраты:	**шт.**			**4299,36**	**4299**	
		Накладные расходы	%	--		182,29	182	
		Сметная прибыль (Н30=8)	%	8		358,53	359	
104	С121-040301-0201 в ценах IV квартала 2017 года	**Кольца опорные железобетонные для колодцев КО6 из тяжелого бетона класса В15 СТ РК 1971-2010, ГОСТ 8020-90**	**шт.**	**1,0000**		**2394,90**	**2395**	
		Итого прямые затраты:	**шт.**			**2127,30**	**2127**	
		Накладные расходы	%	--		90,20	90	
		Сметная прибыль (Н30=8)	%	8		177,40	177	
105	Е11-080101-0305 Изм. и доп. вып.	**Стены, фундаменты. Гидроизоляция боковая оклеечная по выровненной поверхности бутовой кладки, кирпичу и бетону в 2 слоя**	**м2 поверхност**	**18,0000**		**2482,98**	**44694**	**50,8 3655**
		Итого оплата труда:				**399,73**	**7195**	
		Итого эксплуатация машин:				**27,82**	**501**	
		Итого материалов:				**1579,62**	**28433**	
		Итого прямые затраты:				**2002,48**	**36045**	
		Накладные расходы	%	--		296,58	5338	
		Сметная прибыль (Н30=8)	%	8		183,92	3311	
106	Е11-070106-0403	**Герметизация мастикой горизонтальных швов**	**м шва**	**13,0000**		**292,20**	**3799**	**62,1 1034**
		Итого оплата труда:				**128,03**	**1664**	
		Итого эксплуатация машин:				**52,02**	**676**	
		Итого прямые затраты:				**180,04**	**2341**	
		Накладные расходы	%	--		90,51	1177	
		Сметная прибыль (Н30=8)	%	8		21,64	281	
107	Прайс	**Ватерплаг**	**кг**	**65,0000**		**1159,66**	**75378**	
		Итого прямые затраты:				**1030,09**	**66956**	
		Накладные расходы	%	--		43,68	2839	
		Сметная прибыль (Н30=8)	%	8		85,90	5584	
		КАМЕРА 853кг (КОЛОДЕЦ ГАСИТЕЛЬ)						
108	Е11-110101-1303 К=2	**Покрытия щебеночные с пропиткой битумом. Устройство /прив. толщ 100мм/**	**м2 покрытия**	**9,9000**		**3386,58**	**33527**	**60,9 2700**
		Итого оплата труда:				**447,75**	**4433**	
		Итого эксплуатация машин:				**213,50**	**2114**	
		Итого материалов:				**2137,69**	**21163**	
		Итого прямые затраты:				**2735,49**	**27081**	

1	2	3	4	5	6	7	8	9
		Накладные расходы	%	--		400,23	3962	
		Сметная прибыль (Н30=8)	%	8		250,86	2483	
109	Е11-230601-0505 Изм. и доп. вып.	**Колодцы канализационные прямоугольные бетонные монолитные, площадь более 3 м2. Устройство. Грунты мокрые**	**м3 конструкции**	**14,5400**		**40311,17**	**586124**	**62,1 46072**
		Итого оплата труда:				**5102,50**	**74190**	
		Итого эксплуатация машин:				**2012,54**	**29262**	
		Итого материалов:				**26440,13**	**384440**	
		Итого прямые затраты:				**32638,29**	**474561**	
		Накладные расходы	%	--		4686,87	68147	
		Сметная прибыль (Н30=8)	%	8		2986,01	43417	
110	Е11-060301-0601 Изм. и доп. вып.	**Сетки арматурные плоские. Изготовление в построечных условиях из арматуры диаметром до 16 мм**	**т**	**1,2289**		**22535,00**	**27693**	**48,5 7723**
		Итого оплата труда:				**12957,79**	**15924**	
		Итого эксплуатация машин:				**693,95**	**853**	
		Итого материалов:				**275,40**	**338**	
		Итого прямые затраты:				**13732,49**	**16876**	
		Накладные расходы	%	--		7133,25	8766	
		Сметная прибыль (Н30=8)	%	8		1669,26	2051	
111	Е11-060301-0701 Изм. и доп. вып.	**Каркасы арматурные пространственные. Изготовление в построечных условиях из арматуры диаметром до 25 мм**	**т**	**0,0762**		**21688,51**	**1653**	**48,5 453**
		Итого оплата труда:				**12258,69**	**934**	
		Итого эксплуатация машин:				**1014,56**	**77**	
		Итого материалов:				**275,40**	**21**	
		Итого прямые затраты:				**13319,65**	**1015**	
		Накладные расходы	%	--		6762,31	515	
		Сметная прибыль (Н30=8)	%	8		1606,56	122	
112	Е11-061701-0201	**Стены. Установка арматуры**	**т арматуры**	**1,3051**		**35787,09**	**46706**	**48,5 12850**
		Итого оплата труда:				**20301,23**	**26495**	
		Итого эксплуатация машин:				**1682,75**	**2196**	
		Итого материалов:				**428,40**	**559**	
		Итого прямые затраты:				**21942,27**	**28637**	
		Накладные расходы	%	--		11193,92	14609	
		Сметная прибыль (Н30=8)	%	8		2650,90	3460	
113	С121-050301-3202 в ценах IV квартала 2017 года	**Сталь арматурная горячекатаная периодического профиля класса А-III (А400) диаметром от 14 до 32 мм СТ РК 2591-2014**	**т**	**1,2289**		**212967,12**	**261710**	
		Итого прямые затраты:	**т**			**189170,93**	**232468**	
		Накладные расходы	%	--		8020,85	9857	
		Сметная прибыль (Н30=8)	%	8		15775,34	19386	

1	2	3	4	5	6	7	8	9
114	С121-050301-3001 в ценах IV квартала 2017 года	**Сталь арматурная горячекатаная гладкая класса А-I (А240) диаметром от 6 до 12 мм СТ РК 2591-2014**	**т**	**0,0405**		**222365,48**	**8999**	
		Итого прямые затраты:	**т**			**197519,15**	**7994**	
		Накладные расходы	%	--		8374,81	339	
		Сметная прибыль (Н30=8)	%	8		16471,52	667	
115	С121-050301-3002 в ценах IV квартала 2017 года	**Сталь арматурная горячекатаная гладкая класса А-I (А240) диаметром от 14 до 25 мм СТ РК 2591-2014**	**т**	**0,0358**		**217409,98**	**7775**	
		Итого прямые затраты:	**т**			**193117,36**	**6906**	
		Накладные расходы	%	--		8188,18	293	
		Сметная прибыль (Н30=8)	%	8		16104,44	576	
116	С121-020101-0501 в ценах IV квартала 2017 года	**Бетон тяжелый класса В12,5 ГОСТ 7473-2010 /лоток/**	**м3**	**1,3200**		**18832,56**	**24859**	
		Итого прямые затраты:	**м3**			**16728,28**	**22081**	
		Накладные расходы	%	--		709,28	936	
		Сметная прибыль (Н30=8)	%	8		1395,00	1841	
117	С121-040301-0201 в ценах IV квартала 2017 года	**Кольца опорные железобетонные для колодцев КО6 из тяжелого бетона класса В15 СТ РК 1971-2010, ГОСТ 8020-90**	**шт.**	**2,0000**		**2394,90**	**4790**	
		Итого прямые затраты:	**шт.**			**2127,30**	**4255**	
		Накладные расходы	%	--		90,20	180	
		Сметная прибыль (Н30=8)	%	8		177,40	355	
118	Е11-080101-0305 Изм. и доп. вып.	**Стены, фундаменты. Гидроизоляция боковая оклеечная по выровненной поверхности бутовой кладки, кирпичу и бетону в 2 слоя**	**м2 поверхност**	**33,0000**		**2482,98**	**81938**	**50,8 6701**
		Итого оплата труда:				**399,73**	**13191**	
		Итого эксплуатация машин:				**27,82**	**918**	
		Итого материалов:				**1579,62**	**52128**	
		Итого прямые затраты:				**2002,48**	**66082**	
		Накладные расходы	%	--		296,58	9787	
		Сметная прибыль (Н30=8)	%	8		183,92	6070	
119	С121-050101-0404 в ценах IV квартала 2017 года	**Прокат толстолистовой горячекатаный с обрезными кромками из углеродистой стали обыкновенного качества толщиной от 14 до 50 мм ГОСТ 14637-89**	**т**	**0,4352**		**233677,67**	**101698**	
		Итого прямые затраты:	**т**			**207567,36**	**90335**	
		Накладные расходы	%	--		8800,86	3830	

1	2	3	4	5	6	7	8	9
		Сметная прибыль (НЗО=8)	%	8		17309,46	7533	
120	Е11-070106-0403	**Герметизация мастикой горизонтальных швов**	**м шва**	**13,0000**		**292,20**	**3799**	**62,1** **1034**
		Итого оплата труда:				**128,03**	**1664**	
		Итого эксплуатация машин:				**52,02**	**676**	
		Итого прямые затраты:				**180,04**	**2341**	
		Накладные расходы	%	--		90,51	1177	
		Сметная прибыль (НЗО=8)	%	8		21,64	281	
121	Прайс	**Ватерплат**	**кг**	**65,0000**		**1159,66**	**75378**	
		Итого прямые затраты:				**1030,09**	**66956**	
		Накладные расходы	%	--		43,68	2839	
		Сметная прибыль (НЗО=8)	%	8		85,90	5584	
		КАМЕРА 854 КНС						
122	Е11-110101-1303 К=2	**Покрытия щебеночные с пропиткой битумом. Устройство /прив. толщ 100мм/**	**м2 покрытия**	**24,4000**		**3386,58**	**82633**	**60,9** **6653**
		Итого оплата труда:				**447,75**	**10925**	
		Итого эксплуатация машин:				**213,50**	**5209**	
		Итого материалов:				**2137,69**	**52160**	
		Итого прямые затраты:				**2735,49**	**66746**	
		Накладные расходы	%	--		400,23	9766	
		Сметная прибыль (НЗО=8)	%	8		250,86	6121	
123	Е11-230601-0505 Изм. и доп. вып.	**Колодцы канализационные прямоугольные бетонные монолитные, площадь более 3 м2. Устройство. Грунты мокрые**	**м3 конструкции**	**49,1000**		**40311,17**	**1979279**	**62,1** **155581**
		Итого оплата труда:				**5102,50**	**250533**	
		Итого эксплуатация машин:				**2012,54**	**98816**	
		Итого материалов:				**26440,13**	**1298211**	
		Итого прямые затраты:				**32638,29**	**1602540**	
		Накладные расходы	%	--		4686,87	230125	
		Сметная прибыль (НЗО=8)	%	8		2986,01	146613	
124	Е11-060301-0602 Изм. и доп. вып.	**Сетки арматурные плоские. Изготовление в построечных условиях из арматуры диаметром до 25 мм**	**т**	**9,7523**		**17088,01**	**166648**	**48,5** **46054**
		Итого оплата труда:				**9736,76**	**94956**	
		Итого эксплуатация машин:				**638,82**	**6230**	
		Итого материалов:				**275,40**	**2686**	
		Итого прямые затраты:				**10456,33**	**101974**	
		Накладные расходы	%	--		5365,90	52330	
		Сметная прибыль (НЗО=8)	%	8		1265,78	12344	
125	Е11-060301-0701 Изм. и доп. вып.	**Каркасы арматурные пространственные. Изготовление в построечных условиях из арматуры диаметром до 25 мм**	**т**	**0,3178**		**21688,51**	**6892**	**48,5** **1889**
		Итого оплата труда:				**12258,69**	**3896**	
		Итого эксплуатация машин:				**1014,56**	**322**	

1	2	3	4	5	6	7	8	9
		Итого материалов:				**275,40**	**88**	
		Итого прямые затраты:				**13319,65**	**4233**	
		Накладные расходы	%	--		6762,31	2149	
		Сметная прибыль (НЗО=8)	%	8		1606,56	511	
126	Е11-061701-0201	**Стены. Установка арматуры**	**т арматуры**	**10,0701**		**35787,09**	**360381**	**48,5** **99151**
		Итого оплата труда:				**20301,23**	**204436**	
		Итого эксплуатация машин:				**1682,75**	**16946**	
		Итого материалов:				**428,40**	**4314**	
		Итого прямые затраты:				**21942,27**	**220961**	
		Накладные расходы	%	--		11193,92	112724	
		Сметная прибыль (НЗО=8)	%	8		2650,90	26695	
127	С121-050301-3202 в ценах IV квартала 2017 года	**Сталь арматурная горячекатаная периодического профиля класса А-III (А400) диаметром от 14 до 32 мм СТ РК 2591-2014**	**т**	**9,7523**		**212967,12**	**2076929**	
		Итого прямые затраты:	**т**			**189170,93**	**1844861**	
		Накладные расходы	%	--		8020,85	78222	
		Сметная прибыль (НЗО=8)	%	8		15775,34	153847	
128	С121-050301-3001 в ценах IV квартала 2017 года	**Сталь арматурная горячекатаная гладкая класса А-I (А240) диаметром от 6 до 12 мм СТ РК 2591-2014**	**т**	**0,2905**		**222365,48**	**64597**	
		Итого прямые затраты:	**т**			**197519,15**	**57379**	
		Накладные расходы	%	--		8374,81	2433	
		Сметная прибыль (НЗО=8)	%	8		16471,52	4785	
129	С121-050301-3002 в ценах IV квартала 2017 года	**Сталь арматурная горячекатаная гладкая класса А-I (А240) диаметром от 14 до 25 мм СТ РК 2591-2014**	**т**	**0,0273**		**217409,98**	**5931**	
		Итого прямые затраты:	**т**			**193117,36**	**5268**	
		Накладные расходы	%	--		8188,18	223	
		Сметная прибыль (НЗО=8)	%	8		16104,44	439	
130	С121-050101-0404 в ценах IV квартала 2017 года	**Прокат толстолистовой горячекатаный с обрезными кромками из углеродистой стали обыкновенного качества толщиной от 14 до 50 мм ГОСТ 14637-89**	**т**	**0,3385**		**233677,67**	**79098**	
		Итого прямые затраты:	**т**			**207567,36**	**70260**	
		Накладные расходы	%	--		8800,86	2979	
		Сметная прибыль (НЗО=8)	%	8		17309,46	5859	

КАМЕРА 883кг (КОЛОДЕЦ ГАСИТЕЛЬ)

1	2	3	4	5	6	7	8	9
131	Е11-110101-1303 К=2	**Покрытия щебеночные с пропиткой битумом. Устройство /прив. толщ 100мм/**	м2 покрытия	10,9000		3386,58	36914	60,9 2972
		Итого оплата труда:				447,75	4880	
		Итого эксплуатация машин:				213,50	2327	
		Итого материалов:				2137,69	23301	
		Итого прямые затраты:				2735,49	29817	
		Накладные расходы	%			400,23	4362	
		Сметная прибыль (Н30=8)	%	8		250,86	2734	
132	Е11-230601-0505 Изм. и доп. вып.	**Колодцы канализационные прямоугольные бетонные монолитные, площадь более 3 м2. Устройство. Грунты мокрые**	м3 конструкции	11,1000		39507,27	438531	62,1 35172
		Итого оплата труда:				5102,50	56638	
		Итого эксплуатация машин:				2012,54	22339	
		Итого материалов:				25726,06	285559	
		Итого прямые затраты:				31924,21	354359	
		Накладные расходы	%			4656,59	51688	
		Сметная прибыль (Н30=8)	%	8		2926,46	32484	
133	Е11-060301-0701 Изм. и доп. вып.	**Каркасы арматурные пространственные. Изготовление в построечных условиях из арматуры диаметром до 25 мм**	т	0,0878		21688,51	1905	48,5 522
		Итого оплата труда:				12258,69	1077	
		Итого эксплуатация машин:				1014,56	89	
		Итого материалов:				275,40	24	
		Итого прямые затраты:				13319,65	1170	
		Накладные расходы	%			6762,31	594	
		Сметная прибыль (Н30=8)	%	8		1606,56	141	
134	Е11-060301-0601 Изм. и доп. вып.	**Сетки арматурные плоские. Изготовление в построечных условиях из арматуры диаметром до 16 мм**	т	0,9288		22535,00	20930	48,5 5837
		Итого оплата труда:				12957,79	12035	
		Итого эксплуатация машин:				693,95	645	
		Итого материалов:				275,40	256	
		Итого прямые затраты:				13732,49	12755	
		Накладные расходы	%			7133,25	6625	
		Сметная прибыль (Н30=8)	%	8		1669,26	1550	
135	Е11-061701-0201	**Стены. Установка арматуры**	т арматуры	1,0166		35787,09	36382	48,5 10010
		Итого оплата труда:				20301,23	20639	
		Итого эксплуатация машин:				1682,75	1711	
		Итого материалов:				428,40	436	
		Итого прямые затраты:				21942,27	22307	
		Накладные расходы	%			11193,92	11380	
		Сметная прибыль (Н30=8)	%	8		2650,90	2695	

1	2	3	4	5	6	7	8	9
136	С121-050301-3202 в ценах IV квартала 2017 года	**Сталь арматурная горячекатаная периодического профиля класса А-III (А400) диаметром от 14 до 32 мм СТ РК 2591-2014**	**т**	**0,9288**		**212967,12**	**197803**	
		Итого прямые затраты:	**т**			**189170,93**	**175701**	
		Накладные расходы	%	--		8020,85	7450	
		Сметная прибыль (Н30=8)	%	8		15775,34	14652	
137	С121-050301-3001 в ценах IV квартала 2017 года	**Сталь арматурная горячекатаная гладкая класса А-I (А240) диаметром от 6 до 12 мм СТ РК 2591-2014**	**т**	**0,0521**		**222365,48**	**11576**	
		Итого прямые затраты:	**т**			**197519,15**	**10283**	
		Накладные расходы	%	--		8374,81	436	
		Сметная прибыль (Н30=8)	%	8		16471,52	858	
138	С121-050301-3002 в ценах IV квартала 2017 года	**Сталь арматурная горячекатаная гладкая класса А-I (А240) диаметром от 14 до 25 мм СТ РК 2591-2014**	**т**	**0,0358**		**217409,98**	**7775**	
		Итого прямые затраты:	**т**			**193117,36**	**6906**	
		Накладные расходы	%	--		8188,18	293	
		Сметная прибыль (Н30=8)	%	8		16104,44	576	
139	С121-040301-0201 в ценах IV квартала 2017 года	**Кольца опорные железобетонные для колодцев КО6 из тяжелого бетона класса В15 СТ РК 1971-2010, ГОСТ 8020-90**	**шт.**	**2,0000**		**2394,90**	**4790**	
		Итого прямые затраты:	**шт.**			**2127,30**	**4255**	
		Накладные расходы	%	--		90,20	180	
		Сметная прибыль (Н30=8)	%	8		177,40	355	
140	Е11-080101-0305 Изм. и доп. вып.	**Стены, фундаменты. Гидроизоляция боковая оклеечная по выровненной поверхности бутовой кладки, кирпичу и бетону в 2 слоя**	**м2 поверхност**	**30,0000**		**2482,98**	**74489**	50,8 6092
		Итого оплата труда:				**399,73**	**11992**	
		Итого эксплуатация машин:				**27,82**	**835**	
		Итого материалов:				**1579,62**	**47389**	
		Итого прямые затраты:				**2002,48**	**60074**	
		Накладные расходы	%	--		296,58	8897	
		Сметная прибыль (Н30=8)	%	8		183,92	5518	
141	Е11-070106-0403	**Герметизация мастикой горизонтальных швов**	**м шва**	**13,0000**		**292,20**	**3799**	62,1 1034
		Итого оплата труда:				**128,03**	**1664**	
		Итого эксплуатация машин:				**52,02**	**676**	
		Итого прямые затраты:				**180,04**	**2341**	
		Накладные расходы	%	--		90,51	1177	

1	2	3	4	5	6	7	8	9
		Сметная прибыль (НЗО=8)	%	8		21,64	281	
142	Прайс	**Ватерплаг**	**кг**	**65,0000**		**1159,66**	**75378**	
		Итого прямые затраты:				**1030,09**	**66956**	
		Накладные расходы	%	--		43,68	2839	
		Сметная прибыль (НЗО=8)	%	8		85,90	5584	
		Отмостка						
143	Е11-110101-0102	**Грунт. Уплотнение щебнем**	**м2 площади уплотнения**	**53,4000**		**263,29**	**14060**	**60,9** **1891**
		Итого оплата труда:				**58,13**	**3104**	
		Итого эксплуатация машин:				**22,35**	**1193**	
		Итого материалов:				**125,50**	**6702**	
		Итого прямые затраты:				**198,47**	**10598**	
		Накладные расходы	%	--		45,32	2420	
		Сметная прибыль (НЗО=8)	%	8		19,50	1041	
144	Е11-060101-0101	**Отмостка. Устройство**	**м3**	**10,6800**		**22734,36**	**242803**	**48,5** **5639**
		Итого оплата труда:				**1088,59**	**11626**	
		Итого эксплуатация машин:				**656,18**	**7008**	
		Итого материалов:				**18076,13**	**193053**	
		Итого прямые затраты:				**19666,14**	**210034**	
		Накладные расходы	%	--		1384,20	14783	
		Сметная прибыль (НЗО=8)	%	8		1684,03	17985	
ИТОГО ПРЯМЫЕ ЗАТРАТЫ ПО РАЗДЕЛУ 2			Тенге				**9931458**	**739919**
		В том числе:						
Стоимость общестроительных работ -			Тенге				**9931458**	
Материалы -			Тенге				**4059408**	
Всего заработная плата -			Тенге				**1317467**	
Стоимость материалов и конструкций -			Тенге				**3878367**	
Местные материалы -			Тенге				**473840**	
Накладные расходы -			Тенге				**1192385**	
Сметная прибыль -			Тенге				**889907**	
ВСЕГО, Стоимость общестроительных работ -			Тенге				**12013750**	
Нормативная трудоемкость -			чел.-ч				**1658**	
Сметная заработная плата -			Тенге				**1317467**	
ИТОГО ПО РАЗДЕЛУ 2			Тенге				**12013750**	
Нормативная трудоемкость -			чел.-ч				**1658**	
Сметная заработная плата -			Тенге				**1317467**	
		РАЗДЕЛ 3. КРЕПЛЕНИЕ ТРАНШЕИ						
145	Е11-050101-1202	**Сваи стальные шпунтовые массой 1 м до 50 кг. Погружение вибропогружателем на глубину до 10 м**	**т свай**	**600,0000**		**25543,92**	**15326350**	**58,7** **3645309**

1	2	3	4	5	6	7	8	9
		Итого оплата труда:				10350,11	6210066	
		Итого эксплуатация машин:				8120,74	4872447	
		Итого материалов:				634,99	380996	
		Итого прямые затраты:				16614,22	9968530	
		Накладные расходы	%	--		7037,56	4222535	
		Сметная прибыль (Н30=8)	%	8		1892,14	1135285	
146	С121-050205-0902 в ценах IV квартала 2017 года	**Профили фасонные горячекатаные для шпунтовых свай Л4 и Л5 массой от 50 до 100 кг, сталь марки 16ХГ ГОСТ 4781-85**	т	**132,0000**		**267280,48**	**35281024**	
		Итого прямые затраты:	т			237415,51	31338847	
		Накладные расходы	%	--		10066,42	1328767	
		Сметная прибыль (Н30=8)	%	8		19798,55	2613409	
147	Е11-050101-1302	**Сваи стальные шпунтовые массой 1 м до 50 кг, длиной до 10 м. Извлечение. Грунты группы 2**	т извлеченны	**600,0000**		**20188,08**	**12112848**	58,7 2628774
		Итого оплата труда:				7463,87	4478320	
		Итого эксплуатация машин:				7759,69	4655812	
		Итого материалов:				938,12	562872	
		Итого прямые затраты:				13551,05	8130627	
		Накладные расходы	%	--		5141,62	3084972	
		Сметная прибыль (Н30=8)	%	8		1495,41	897248	
ИТОГО ПРЯМЫЕ ЗАТРАТЫ ПО РАЗДЕЛУ 3			Тенге				**49438005**	**6274083**
		В том числе:						
Стоимость общестроительных работ -			Тенге				**49438005**	
Материалы -			Тенге				**943868**	
Всего заработная плата -			Тенге				**10688386**	
Стоимость материалов и конструкций -			Тенге				**31338847**	
Накладные расходы -			Тенге				**8636275**	
Сметная прибыль -			Тенге				**4645942**	
ВСЕГО: Стоимость общестроительных работ -			Тенге				**62720222**	
Нормативная трудоемкость -			чел.-ч				**12019**	
Сметная заработная плата -			Тенге				**10688386**	
ИТОГО ПО РАЗДЕЛУ 3			Тенге				**62720222**	
Нормативная трудоемкость -			чел.-ч				**12019**	
Сметная заработная плата -			Тенге				**10688386**	
ИТОГО ПО ЛОКАЛЬНОЙ РЕСУРСНОЙ СМЕТЕ:								
Итого прямые затраты:			Тенге				**117466555**	
в том числе								
- зарплата рабочих-строителей			Тенге				**12088807**	
- затраты на эксплуатацию машин			Тенге				**12949881**	
- в том числе зарплата машинистов			Тенге				**4369306**	

1	2	3	4	5	6	7	8	9
		- материалов, изделий и конструкций	Тенге				92427866	
		- перевозка грузов	Тенге				0	
		- инженерное оборудование поставки подрядчика	Тенге				0	
	Накладные расходы I уровня		Тенге				9748636	
	Итого с накладными расходами I уровня		Тенге				127215190	
	Накладные расходы II уровня		Тенге				5393924	
	ИТОГО:		Тенге				132609114	
	Сметная прибыль		Тенге				10608729	
	ИТОГО по смете:		Тенге				143217844	
		Строительно-монтажных работ	Тенге				143217844	
		Оборудования	Тенге				0	
		Прочие	Тенге				0	
		Временные здания и сооружения 1,3%	Тенге				1 861 832	
		Итого с временными зданиями и сооружениями	**Тенге**				**145 079 676**	
		Дополнительные затраты при производстве строительно-монтажных (ремонтно-строительных) работ в зимнее время 3,4.1,08%	Тенге				5 327 326	
		Итого в сметных ценах 2017 года	**Тенге**				**150 407 002**	
		Итого в текущих ценах 2 кв.2018 года на 2018 год - 85 %, К=1,0599383	Тенге				135 508 820	
		Итого в текущих ценах 2 кв.2018 года на 2019 год - 15 %, К=1,112825	Тенге				25 106 501	
		ИТОГО ПО СМЕТНОМУ РАСЧЕТУ В ТЕКУЩИХ ЦЕНАХ 2 кв. 2018 г.	**Тенге**				**160 615 321**	
		НДС 12%	Тенге				19 273 839	
		ВСЕГО по акту	**Тенге**				**179 889 160**	

Заказчик:
Руководитель ГУ "Отдел строительства Целиноградского района"

_____ **С. Сулейменов**

М.П.

Авторский надзор:
ТОО «ALASAR INVESTMENTS»

_____

М.П.

Технадзор
ТОО "Астанасертификация"

_____

М.П.

Подрядчик:
Директор ТОО "Компания-НурайСтрой"

_____ **Ж. Акмагамбетов**

Форма 2В

Заказчик: **ГУ "Отдел строительства Целиноградского района"**
Подрядчик: **ТОО "Компания-НурайСтрой"**
Наименование объекта **Строительство сетей водоотведения (канализация) в ауле Косшы Целиноградского района Акмолинской области, 4 очередь**
Основание: **Договор №060140015071/180104/00 от 22.11.2018г.**

Акт №10 приемки выполненных работ
за август 2019 года

Составлена в текущих ценах 4 квартала 2017 г.

№ п.п.	Шифр норм и коды ресурсов	Наименование работ и затрат	Единица измерения	Количество		Стоимость, тенге		Накладные расходы 1 уровня норма % / сумма, тенге
				на единицу измерения	по проекту	на единицу измерения	по проекту	
1	2	3	4	5	6	7	8	9
		Земляные работы						
1	E11-010101-0314 ТЧ 01 табл. 11	**Грунты 2 группы. Разработка в отвал экскаваторами "Драглайн", "Обратная лопата" с ковшом вместимостью 0,5 (0,5 - 0,63) м3. Устройство**	**м3 грунта**	**22940,5000**		**176,64**	**4052215**	**59,1 681926**
		Итого оплата труда:				**50,30**	**1153851**	
		Итого эксплуатация машин:				**116,24**	**2666590**	
		Итого прямые затраты:				**127,18**	**2917509**	
		Накладные расходы	%	--		36,38	834542	
		Сметная прибыль (НЗО=8)	%	8		13,08	300164	
2	E11-010102-0314 ТЧ 01 табл. 11	**Грунты 2 группы. Разработка с погрузкой на автомобили-самосвалы экскаваторами с ковшом вместимостью 0,5 м3. Вязкие грунты**	**м3 грунта**	**641,7000**		**207,74**	**133306**	**59,1 21418**
		Итого оплата труда:				**56,47**	**36240**	
		Итого эксплуатация машин:				**141,94**	**91080**	
		Итого материалов:				**0,10**	**63**	
		Итого прямые затраты:				**151,15**	**96993**	
		Накладные расходы	%	--		41,20	26438	
		Сметная прибыль (НЗО=8)	%	8		15,39	9875	
3	E11-010205-0207 ТЧ 01 табл. 11	**ДОБОР ГРУНТА ВРУЧНУЮ**	**м3 грунта**	**757,8000**		**3562,98**	**2700028**	**59,1 890897**
		Итого оплата труда:				**1989,23**	**1507440**	
		Итого прямые затраты:				**1989,23**	**1507440**	
		Накладные расходы	%	--		1309,83	992586	
		Сметная прибыль (НЗО=8)	%	8		263,92	200002	
4	E11-230101-0101	**Основание под трубопроводы и колодцы песчаное. Устройство**	**м3 основания**	**294,0000**		**3130,40**	**920339**	**62,1 140327**
		Итого оплата труда:				**768,60**	**225969**	

1	2	3	4	5	6	7	8	9
		Итого эксплуатация машин:				**119,00**	**34986**	
		Итого материалов:				**1445,60**	**425006**	
		Итого прямые затраты:				**2303,32**	**677177**	
		Накладные расходы	%	--		595,20	174989	
		Сметная прибыль (Н30=8)	%	8		231,88	68173	
5	Е11-010104-0401	**Траншеи и котлованы. Засыпка бульдозерами мощностью 59 кВт (80 л с) при перемещении грунта до 5 м. Группа грунтов 1**	**м3 грунта**	**21446,2500**		**25,90**	**555490**	**59,1 86100**
		Итого оплата труда:				**6,79**	**145685**	
		Итого эксплуатация машин:				**18,99**	**407322**	
		Итого прямые затраты:				**18,99**	**407322**	
		Накладные расходы	%	--		4,99	107021	
		Сметная прибыль (Н30=8)	%	8		1,92	41147	
6	Е11-010205-0501	**Траншеи, пазухи котлованов и ямы. Засыпка вручную. Группа грунтов 1**	**м3 грунта**	**1128,7500**		**1071,22**	**1209135**	**59,1 398964**
		Итого оплата труда:				**598,07**	**675066**	
		Итого прямые затраты:				**598,07**	**675066**	
		Накладные расходы	%	--		393,80	444503	
		Сметная прибыль (Н30=8)	%	8		79,35	89566	
7	Е11-010201-0501	**Грунт 1, 2 группы. Уплотнение пневматическими трамбовками**	**м3 уплотненно**	**21446,2500**		**195,75**	**4198034**	**59,1 1156716**
		Итого оплата труда:				**91,26**	**1957218**	
		Итого эксплуатация машин:				**51,09**	**1095601**	
		Итого прямые затраты:				**119,94**	**2572245**	
		Накладные расходы	%	--		61,31	1314824	
		Сметная прибыль (Н30=8)	%	8		14,50	310966	
8	С341-020104-1005 в ценах IV квартала 2017 года	**Перевозка строительных грузов самосвалами вне карьеров. Грузоподъемность 25 т. Класс груза 1. Расстояние перевозки 5 км**	**тенге за 1 тонну**	**616,8236**		**127,53**	**78663**	
		Итого прямые затраты:				**113,28**	**69874**	
		Накладные расходы	%	--		4,80	2963	
		Сметная прибыль (Н30=8)	%	8		9,45	5827	
9	Е11-010102-0601	**Грунты 1 группы. Работа на отвале**	**м3 грунта**	**342,6798**		**17,81**	**6104**	**59,1 1080**
		Итого оплата труда:				**5,33**	**1827**	
		Итого эксплуатация машин:				**10,74**	**3681**	
		Итого материалов:				**0,05**	**17**	
		Итого прямые затраты:				**12,67**	**4342**	
		Накладные расходы	%	--		3,82	1309	
		Сметная прибыль (Н30=8)	%	8		1,32	452	

Крепление стенок деревянными шпунтами

1	2	3	4	5	6	7	8	9
10	Е11-010205-1001	**Стенки траншей шириной до 2 м. Крепление инвентарными щитами. Грунты неустойчивые и мокрые**	**м2 креплений**	**4761,4000**		**375,75**	**1789103**	**59,1 572871**
		Итого оплата труда:				**203,58**	**969325**	
		Итого эксплуатация машин:				**16,86**	**80287**	
		Итого прямые затраты:				**213,45**	**1016324**	
		Накладные расходы	%	--		134,47	640253	
		Сметная прибыль (Н30=8)	%	8		27,83	132526	
11	Е11-110101-3302	**Закрытие водоприемной канавы. Устройство**	**м2 покрытия**	**494,0000**		**927,56**	**458216**	**60,9 141265**
		Итого оплата труда:				**469,56**	**231962**	
		Итого эксплуатация машин:				**32,04**	**15828**	
		Итого материалов:				**51,50**	**25439**	
		Итого прямые затраты:				**537,96**	**265751**	
		Накладные расходы	%	--		320,90	158522	
		Сметная прибыль (Н30=8)	%	8		68,71	33942	
		Крепление стенок котлована КНС металлическими шпунтами Ларсена Л5						
12	Е11-050101-1211	**Сваи стальные шпунтовые массой 1 м свыше 70 кг. Погружение вибропогружателем на глубину до 10 м**	**т свай**	**0,4320**		**13351,61**	**5768**	**58,7 1330**
		Итого оплата труда:				**5243,98**	**2265**	
		Итого эксплуатация машин:				**4296,17**	**1856**	
		Итого материалов:				**551,90**	**238**	
		Итого прямые затраты:				**8781,53**	**3794**	
		Накладные расходы	%	--		3581,07	1547	
		Сметная прибыль (Н30=8)	%	8		989,01	427	
13	С121-050205-0902 в ценах IV квартала 2017 года	**Профили фасонные горячекатаные для шпунтовых свай Л4 и Л5 массой от 50 до 100 кг, сталь марки 16ХГ ГОСТ 4781-85**	**т**	**0,1080**		**267280,48**	**28866**	
		Итого прямые затраты:	**т**			**237415,51**	**25641**	
		Накладные расходы	%	--		10066,42	1087	
		Сметная прибыль (Н30=8)	%	8		19798,55	2138	
14	Е11-050101-1312	**Сваи стальные шпунтовые массой 1 м свыше 70 кг, длиной до 10 м. Извлечение. Грунты группы 2**	**т извлеченны**	**0,4320**		**11466,41**	**4953**	**58,7 1040**
		Итого оплата труда:				**4102,81**	**1772**	
		Итого эксплуатация машин:				**4120,25**	**1780**	
		Итого материалов:				**938,12**	**405**	
		Итого прямые затраты:				**7776,85**	**3360**	
		Накладные расходы	%	--		2840,20	1227	
		Сметная прибыль (Н30=8)	%	8		849,36	367	
		Трубопроводы канализации						

1	2	3	4	5	6	7	8	9
15	Е11-220501-0105 Изм. и доп. вып.	**Трубопроводы из полиэтиленовых труб, диаметр 150 мм. Укладка**	км трубопрово	1,9450		495385,05	963524	62,1 278542
		Итого оплата труда:				230610,97	448538	
		Итого эксплуатация машин:				88025,37	171209	
		Итого материалов:				7551,98	14689	
		Итого прямые затраты:				296823,07	577321	
		Накладные расходы	%	--		161866,79	314831	
		Сметная прибыль (НЗО=8)	%	8		36695,19	71372	
16	С123-010503-0203 в ценах IV квартала 2017 года	**Трубы полиэтиленовые безнапорные гофрированные для наружных сетей канализации с раструбом DN/OD 160 SN 8 PE ГОСТ Р 54475-2011**	м	1964,4500		1425,14	2799616	
		Итого прямые затраты:	м			1265,90	2486797	
		Накладные расходы	%	--		53,67	105440	
		Сметная прибыль (НЗО=8)	%	8		105,57	207379	
17	Е11-221301-0102 Изм. и доп. вып.	**Колодцы круглые из сборного железобетона. Устройство в грунтах мокрых**	м3 железобетон	87,4150		59763,44	5224221	62,1 747532
		Итого оплата труда:				13770,58	1203756	
		Итого эксплуатация машин:				5980,62	522796	
		Итого материалов:				27095,35	2368540	
		Итого прямые затраты:				44534,15	3892953	
		Накладные расходы	%	--		10802,37	944289	
		Сметная прибыль (НЗО=8)	%	8		4426,92	386979	
18	С121-040301-0110 в ценах IV квартала 2017 года	**Кольца стеновые железобетонные для колодцев СТ РК 1971-2010 КС15.6**	шт.	65,0000		13521,99	878929	
		Итого прямые затраты:	шт.			12011,09	780721	
		Накладные расходы	%	--		509,27	33103	
		Сметная прибыль (НЗО=8)	%	8		1001,63	65106	
19	С121-040301-0112 в ценах IV квартала 2017 года	**Кольца стеновые железобетонные для колодцев СТ РК 1971-2010 КС15.9**	шт.	118,0000		20488,85	2417684	
		Итого прямые затраты:	шт.			18199,50	2147541	
		Накладные расходы	%	--		771,66	91056	
		Сметная прибыль (НЗО=8)	%	8		1517,69	179088	

1	2	3	4	5	6	7	8	9
20	С121-040301-0201 в ценах IV квартала 2017 года	**Кольца опорные железобетонные для колодцев СТ РК 1971-2010 КО6**	**шт.**	**47,0000**		**2394,90**	**112560**	
		Итого прямые затраты:	**шт.**			**2127,30**	**99983**	
		Накладные расходы	%	--		90,20	4239	
		Сметная прибыль (НЗО=8)	%	8		177,40	8338	
21	С121-040302-0102 в ценах IV квартала 2017 года	**Плиты днищ железобетонные для колодцев СТ РК 1971-2010 ПН15**	**шт.**	**38,0000**		**19248,59**	**731446**	
		Итого прямые затраты:	**шт.**			**17097,82**	**649717**	
		Накладные расходы	%	--		724,95	27548	
		Сметная прибыль (НЗО=8)	%	8		1425,82	54181	
22	С121-040302-0110 в ценах IV квартала 2017 года	**Плиты перекрытий железобетонныедля колодцев СТ РК 1971-2010 1ПП15-2, 2ПП15-2**	**шт.**	**38,0000**		**20492,81**	**778727**	
		Итого прямые затраты:	**шт.**			**18203,02**	**691715**	
		Накладные расходы	%	--		771,81	29329	
		Сметная прибыль (НЗО=8)	%	8		1517,99	57683	
23	С123-030101-0503 в ценах IV квартала 2017 года	**Люк композитный Тип Т СТ РК 2384-2013**	**комплект**	**156,0000**		**7743,61**	**1208004**	
		Итого прямые затраты:	**комплект**			**6878,37**	**1073026**	
		Накладные расходы	%	--		291,64	45496	
		Сметная прибыль (НЗО=8)	%	8		573,60	89482	
24	С121-060208-0501 в ценах IV квартала 2017 года	**СТРЕМЯНКА В КОЛОДЦАХ**	**т**	**0,0615**		**337683,24**	**20768**	
		Итого прямые затраты:	**т**			**299951,71**	**18447**	
		Накладные расходы	%	--		12717,95	782	
		Сметная прибыль (НЗО=8)	%	8		25013,57	1538	
25	С121-130814-2209 в ценах IV квартала 2017 года	**Скобы ходовые**	**кг**	**432,9600**		**370,90**	**160586**	
		Итого прямые затраты:	**кг**			**329,46**	**142643**	
		Накладные расходы	%	--		13,97	6048	

1	2	3	4	5	6	7	8	9
		Сметная прибыль (Н30=8)	%	8		27,47	11895	
26	С121-020101-0301 в ценах IV квартала 2017 года	**Бетон на упоры и опоры**	**м3**	**18,9000**		**18130,19**	**342661**	
		Итого прямые затраты:	**м3**			**16104,39**	**304373**	
		Накладные расходы	%	--		682,83	12905	
		Сметная прибыль (Н30=8)	%	8		1342,98	25382	
ИТОГО ПРЯМЫЕ ЗАТРАТЫ ПО РАЗДЕЛУ 1			Тенге				**23108074**	**5120008**
		В том числе:						
Стоимость общестроительных работ -			Тенге				**23108074**	
Материалы -			Тенге				**2834397**	
Всего заработная плата -			Тенге				**8560913**	
Стоимость материалов и конструкций -			Тенге				**8420604**	
Транспортные расходы -			Тенге				**69874**	
		Накладные расходы -	Тенге				**6316877**	
		Сметная прибыль -	Тенге				**2353996**	
ВСЕГО, Стоимость общестроительных работ -			Тенге				**31778947**	
		Нормативная трудоемкость -	чел.-ч				**11101**	
		Сметная заработная плата -	Тенге				**8560913**	
		ИТОГО ПО РАЗДЕЛУ 1	Тенге				**31778947**	
		Нормативная трудоемкость -	чел.-ч				**11101**	
		Сметная заработная плата -	Тенге				**8560913**	
ИТОГО ПО ЛОКАЛЬНОЙ РЕСУРСНОЙ СМЕТЕ:								
Итого прямые затраты:			Тенге				**23108074**	
в том числе:								
		- зарплата рабочих-строителей	Тенге				**6690184**	
		- затраты на эксплуатацию машин	Тенге				**5093015**	
		- в том числе зарплата машинистов	Тенге				**1870729**	
		- материалов, изделий и конструкций	Тенге				**11255001**	
		- перевозка грузов	Тенге				**69874**	
		- инженерное оборудование поставки подрядчика	Тенге				**0**	
Накладные расходы I уровня			Тенге				**5120007**	
Итого с накладными расходами I уровня			Тенге				**28228080**	
Накладные расходы II уровня			Тенге				**1196871**	
ИТОГО:			Тенге				**29424951**	
Сметная прибыль			Тенге				**2353996**	
ИТОГО по смете:			Тенге				**31778947**	
		Строительно-монтажных работ	Тенге				**31778947**	
		Оборудования	Тенге				**0**	
		Прочие	Тенге				**0**	

1	2	3	4	5	6	7	8	9
		Временные здания и сооружения 1,3%	Тенге				413 126	
		Итого с временными зданиями и сооружениями	**Тенге**				**32 192 073**	
		Дополнительные затраты при производстве строительно-монтажных (ремонтно-строительных) работ в зимнее время 3,4.1,08%	Тенге				1 182 093	
		Итого в сметных ценах 2017 года	**Тенге**				**33 374 166**	
		Итого в текущих ценах 2 кв.2018 года на 2018 год - 85 %, К=1,0599383	Тенге				30 068 373	
		Итого в текущих ценах 2 кв.2018 года на 2019 год - 15 %, К=1,112825	Тенге				5 570 941	
		ИТОГО ПО СМЕТНОМУ РАСЧЕТУ В ТЕКУЩИХ ЦЕНАХ 2 кв. 2018 г.	**Тенге**				**35 639 314**	
		НДС 12%	Тенге				4 276 718	
		ВСЕГО по акту	**Тенге**				**39 916 032**	

Заказчик:
Руководитель ГУ "Отдел строительства Целиноградского района"

_____ **С. Сулейменов**
м.п.

Авторский надзор:
ТОО «ALASAR INVESTMENTS»

_____
м.п.

Технадзор:
ТОО "Астанасертификация"

_____
м.п.

Подрядчик:
Директор ТОО "Компания-НурайСтрой"

_____ **Ж. Акмагамбетов**
м.п.