Приложение 1
к приказу Министра
индустрии и инфраструктурного развития
Республики Казахстан
от 9 августа 2019 года № 632

Приложение 1
к приказу и.о. Министра
национальной экономики
Республики Казахстан
от 24 апреля 2017 года №234
Форма

Акт приемки объекта в эксплуатацию

«25» декабря 2019 г.

Заказчик: ГУ «Отдел строительства акимата г. Костаная», 110000, Костанайская область, г. Костанай, проспект Аль-Фараби 43

фамилия, имя, отчество (при наличии) – для физических лиц, наименование организации – для юридических лиц, почтовый индекс, область, город, район, населенный пункт, наименование улицы, номер дома/здания (стационарного помещения)

на основании:

Декларации о соответствии от 24 декабря 2019 г. **ТОО "Гефест-99" Руководитель Александров Анатолий Николаевич Костанайская область, Костанай Г.А., г.Костанай, Толстого, 52**

дата декларации, наименование подрядной (генподрядной) организации, фамилия, имя, отчество (при наличии) руководителя, юридический адрес

Заключения о качестве строительно-монтажных работ от 18 декабря 2019 г. **ТОО «Надежда С».** Эксперт Клименко Л.В. Костанайская область, Костанай Г.А., г.Костанай, Дулатова, 230

дата заключения, наименование организации, фамилия, имя, отчество (при наличии) экспертов технического надзора № и дата получения аттестатов

Заключения о соответствии выполненных работ проекту от 18 декабря 2019г. ТОО "Стройпроект 07" **Директор Сапрыкина Наталья Александровна, ГИП Жалминдин К.К.**

дата заключения, наименование организации, фамилия, имя, отчество (при наличии) экспертов авторского надзора № и дата получения аттестатов

произведя осмотр готовности предъявленного подрядчиком (генеральным подрядчиком) к приемке в эксплуатацию объекта: «Строительство инженерных коммуникаций к многоэтажным жилым домам №9, №19 в 3-ем квартале микрорайона Юбилейный города Костанай Костанайской области»

наименование объекта и вид строительства (новое, расширение, реконструкция, техническое перевооружение, модернизация, капитальный ремонт)

по адресу Костанайская область, г. Костанай, микрорайон «Юбилейный».

(область, район, населенный пункт, микрорайон, квартал, улица, номер дома (корпуса)

проверив комплектность исполнительной технической документации, подтверждает что:

1.Строительство объекта осуществлено на основании:

постановление акимата города Костанай Костанайской области 10 ноября 2016 года № 2982 о внесении изменений в постановление акимата города Костанай «Об установлении ГУ «Отдел строительства акимата города Костаная» публичного сервитута на земельный участок 5,9571 га;

(наименование органа вынесшего решение)

б) талона о приеме уведомления о начале или прекращении осуществления деятельности или определенных действий ГУ «Управление государственного архитектурно-строительного контроля Костанайской области» от 07.08.2018г. №356

наименование органа приня вшего уведомление, дата выдачи талона

в) проекта (проектно-сметной документации) разработана генеральным проектировщиком ТОО «Стройпроект 07» гос. лицензия №15019777 от 09.11.2015 заказ: 303-2016,

наименование проектной организации, номер проекта

утвержденного приказом ГУ «Отдел строительства акимата г. Костаная» № 516 от 19 сентября 2017 г.

наименование организации, утвердившей (переутвердившей) проект и дата утверждения

2.Строительно-монтажные работы осуществлены в сроки:

начало работ август 2018г.;

месяц, год

окончание работ декабрь 2019 г.

месяц, год

при продолжительности строительства, месяц:

по норме или по проекту организации строительства, месяц ; 1 месяц

фактически, месяц: 1 месяц

3. Объект (комплекс) имеет следующие основные технико-экономические показатели (мощность, производительность, производственная площадь, протяженность, вместимость, объем, пропускная способность, провозная способность, число рабочих мест и тому подобное, заполняется по всем объектам (кроме жилых домов) в единицах измерения соответственно целевой продукции или основным видам услуг):

факт начала выпуска продукции с указанием объект

Предъявленный к приемке в эксплуатацию объект имеет следующие показатели:

Мощность, производительность и так далее	Ед. изм	По проекту		Фактически	
		общая (с учетом ранее принятых)	в т.ч пускового комплекса или очереди	общая (с учетом ранее принятых)	в том числе пускового комплекса или очереди
Трасса водопровода	М	323	323	34,12	34,12
Теплоснабжение (в 2-х трубном исполнении)	м	40,1	40,1	40,1	40,1
Протяженность газопровода низкого давления:	м	342,6	342,6	378,5	378,5
Общая длина газопровода:				426,9	426,9

Трасса электроснабжения (КЛ-0,4кВ)	м	1082	1082	1082	1082

Выпуск продукции (оказания услуг), предусмотренной проектом в объеме, соответствующем нормам освоения проектных мощностей в начальный период_____

факт начала выпуска продукции с указанием объема

4.Технологические и архитектурно-строительные решения по объекту характеризуется следующими данными:

Наружные сети водопровода.

Проект наружных сетей водоснабжения выполнен в соответствии: с техническими условиями № 6250 от 14-ноября 2016 года выданные ГКП «Костанай - Су»; с заданием на проектирование; с техническим отчетом об инженерно-геологических изысканий, выполненным ТОО «КарГИИЗ» №27/16- 2016; с требованиями СНиП РК 4.01-02-2009, СН РК 4.01-03-2011. Подключение водопровода предусмотрено в ранее запроектированную водопроводную сеть Ø160х9,5 (полиэтилен). Подключение ж/д №19 предусмотрено в ранее запроектированном колодце ПГ-10 см. заключение выданное филиалом по Северному региону РГП «Госэкспертиза» №12-0195/17 от 28.03.2017 года по рабочему проекту «Строительство инженерных коммуникаций к микрорайону «Юбилейный». Внутриплощадочные сети. г. Костанай. Корректировка (Водопровод. Канализация. Сети теплоснабжения)», а подключение ж/д № 9 осуществляется путем врезки в ранее запроектированную водопроводную сеть Ø 160х9,5 с установкой колодца

Наружные сети канализации

Проектом предусмотрено самотечная хозяйственно-бытовая сеть канализации от жилых домов №9, 19. Сброс стоков предусмотрен согласно техническим условиям от ранее запроектированных внутриплощадочных кольцевых сетей микрорайона и заключения, выданного филиалом по Северному региону РГП «Госэкспертиза» №12-0195/17 от 28.03.2017 года по рабочему проекту «Строительство инженерных коммуникаций к микрорайону «Юбилейный». Внутриплощадочные сети. г. Костанай. Корректировка (Водопровод. Канализация. Сети теплоснабжения)».

Наружные тепловые сети

Источник теплоснабжения - проектируемая блочно-модульная котельная (БМК №92) на газообразном топливе. Магистральные тепловые сети и блочно-модульные котельные (№92 и №93 по ГП) разработаны ТОО «Спецтехмонтаж СВ» в РП «Строительство инженерных коммуникаций к микрорайону «Юбилейный» г. Костанай. Внутриплощадочные сети» (заказ № 1/18-2016-ТС).

Наружные сети газоснабжения.

Для газоснабжения проектируемых многоэтажных жилых домов № 9, № 19 в 3-ем квартале мкр. Юбилейный предусмотрено строительство газопроводов низкого давления, согласно заданию на проектирование и ТУ № 21-0509-353К, ТУ № 21-0509-356К от 05.09.2017 года, выданных КПФ АО «КазТрансГаз Аймак».

Газопроводы предусмотрены для транспортировки природного газа по ГОСТ 5542-87*, с теплотой сгорания 33,5 МДж/м3 и плотностью 0,7 кг/м3. Использование газа предусмотрено на индивидуально-бытовые нужды населения. Точки подключения – ранее запроектированный газопровод низкого давления после задвижки на выходе из земли в районе проектируемых жилых домов.

Наружные сети электроснабжения

Электроснабжение многоэтажных жилых домов №9, №19 в 3-ем квартале микрорайона Юбилейный предусмотрено на основании задания на проектирование и технических условий на электроснабжение № 030 от 16.01.2017 г., выданных ГУ «Отдел строительства акимата г. Костаная». По степени надежности электроснабжения электроприемники жилых домов относятся к потребителям II и III категории. Электроснабжение жилых домов предусматривается от РУ-0,4 кВ ранее запроектированной трансформаторной подстанции 10/0,4 кВ ТП-5 (№ 98 по ГП) мощностью 2х1000 кВА. Коммерческий учет электроэнергии предусмотрен в ВРУ домов многотарифными счетчиками СА4У-Э720 ТХ PLC с интерфейсом RS-485. В РУ-0,4 кВ ТП-5 панели ЩО70-109 (4 шт.) предусмотрено заменить панелями ЩО70-1-07 (4 шт.)

5. На объекте установлено предусмотренное проектом оборудование в количестве согласно актам о его приемке после индивидуального испытания и комплексного опробования;

6. Мероприятия по охране труда, обеспечению взрывобезопасности, пожаро безопасности, охране окружающей природной среды и антисейсмические мероприятия, предусмотренные проектом выполнены.

7. Внешние наружные коммуникации (холодное и горячее водоснабжение, канализация, теплоснабжение, газоснабжение, энергоснабжение) обеспечивают нормальную эксплуатацию объекта (здания, сооружения, помещения) и приняты городскими эксплуатационными организациями;

8. Сметная стоимость объекта по утвержденному проекту (проектно-сметной документации):

всего: 20 858 000,0 тенге, в том числе строительно-монтажных работ – 16 793 044,8 тенге; прочие затраты – 4 064 955,2 тенге,

9. Сметная стоимость основных фондов, принимаемых в эксплуатацию - 18 550 792,77 тенге; в том числе: стоимость строительно монтажных работ- 15 953 392,56 тенге

Строительство наружных сетей водоснабжения- 9 000 000,0 тенге

Канализация (колодцы д-1 500) - 376 690,0 тенге

Строительство тепловых сетей – 4 005 772,77 тенге

Строительство газопровода – 1 090 260,0 тенге

Строительство сетей электроснабжения – 4 078 070,0 тенге

10. Объект построен в соответствии с утвержденным проектом (проектно-сметной документацией) и требованиями государственных нормативных документов в области архитектуры, градостроительства и строительства.

Приложение 13
к акту приемки объекта
в эксплуатацию
форма

Технические характеристики объекта
(сети, водоводы, коллекторы и тому подобное)

№ п/п	Наименование	Единицы измерения	Количество, протяженность	Примечание
1	2	3	4	5
Водопровод				
1	Водоводы (общая протяженность)	м	34.12	
	1) из стальных труб	м		
	2) из чугунных труб	м		
	3) из асбестоцементных труб	м		
	4) из железобетонных труб	м		
	5) из полиэтиленовых труб	м	34.12	
2	Распределительная сеть (общая протяженность)	м		
	1) из стальных труб	м		
	2) из чугунных труб	м		
	3) из асбестоцементных труб	м		
	4) из полиэтиленовых труб ПЭ 100	м		
	5)	м		
3	Прочие устройства			
	Смотровой колодец	шт	1	Д1500
	Задвижка d-100	шт	1	
	" d-80	шт	1	
	" d-	шт		

	Вентили d-		шт		
	" d-		шт		
	" d-		шт		
	Кран d-		шт		
	" d-		шт		
	" d-		шт		
	Гидрант		шт		
	Водопроводный ввод		шт		
	Водоразборная колонка		шт		
	Стальной футляр		шт		
	Питьевой фонтанчик		шт		
Канализация					
1	Коллекторы (общая протяженность)		м		
	1) из керамических труб		м		
	2) из чугунных труб		м		
	3) из бетонных труб		м		
	4) из асбестоцементных труб		м		
	5) из железобетонных труб		м		
	6)		м		
	7)		м		
2	Канализационная сеть (общая протяженность)		м		
	1) из керамических труб		м		
	2) из чугунных труб		м		
	3) из бетонных труб		м		

	4) из асбестоцементных труб	м		
	5) из железобетонных труб	м		
	6)	м		
3	Прочие устройства			
	Смотровой колодец	шт	5	Д1500
	Выпуск	шт		

Горизонтальный разрез колодца	Вертикальный разрез колодца
Масштаб Лист № 7 ; Лист № 8	Масштаб Лист № 6

Спецификация

Лист 1/2 ; Лист 2

Схема привязки колодца к постоянным точкам-ориентирам

Лист № 4 ; Лист № 5

Заказчик _____

фамилия, имя, отчество (при наличии), подпись руководителя Место печати (при наличии)

Авторский надзор Жалминдин К.К. _____

фамилия, имя, отчество (при наличии), подпись эксперта Место печати (при наличии)

План сетей В1, К1. М1:500.

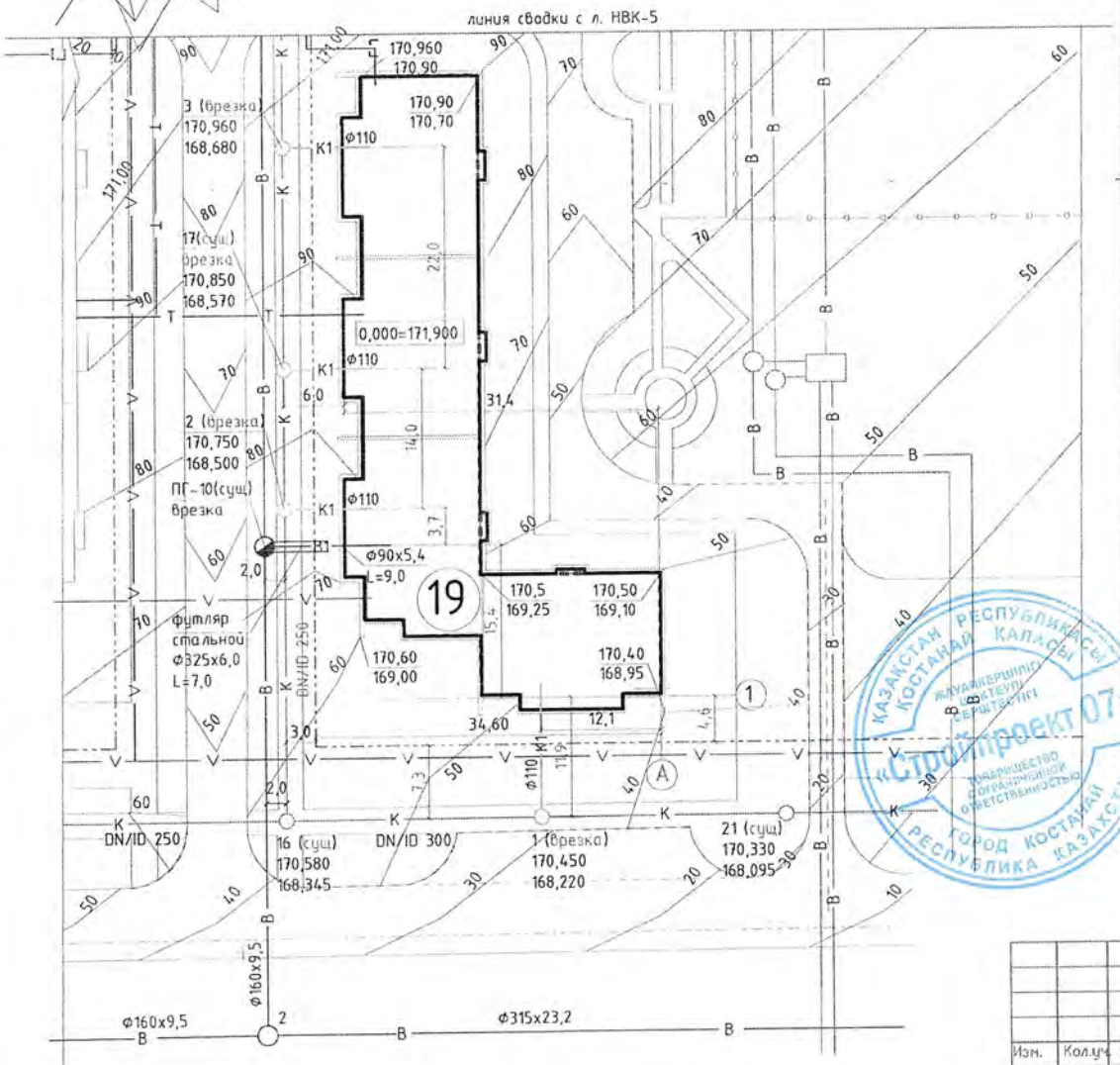

ЭКСПЛИКАЦИЯ (по ПДП)

9. 9-ти этажный, 3-х секционный жилой дом.
19. 5-ти этажный, 4-х секционный жилой дом

СОГЛАСОВАНО

ТОО "ЭПК-Форфайт"	«05» 04 2017 г. Шарипова Л.М.
ГКП "КТЭК"	Согласовано 30.05.17
КФ АО "КазТрансГаз Аймак" ул. Карбышева, 10 т.28-03-14	СОГЛАСОВАНО КФ АО "КазТрансГаз Аймак" (подпись) Северов А.В. (Ф.И.О.) № 614 (по журналу регистрации) «06» 05 2017 г. При выполнении условий согласования от 19.09.17г.
АО "Казахтелеком", Костанайская ОДТ	согласовано согласно проекта 01.07.2017г. СОГЛАСОВАНО ЦЕНТР ТЕХНИЧЕСКОГО ОБСЛУЖИВАНИЯ МЕСТНЫХ СЕТЕЙ тел. 579-981
ЧОК-ВЛС-ВС АО "Казахтелеком"	
ГКП "Костанай СУ"	Согласовано Начальник ПТО Пояснительная записка, Ситуационный план, План сети водопровода и канализации Планы В1, К1
Управление административной полиции ДВД	согласовано 16.05.2017года
ГУ "Отдел жилищно-коммунального хозяйства, пассажирского транспорта и автомобильных дорог акимата г. Костаная"	31.05. КЕЛІСІЛДІ СОГЛАСОВАНО

Примечание :

1. Условные обозначения см. л. НВК-1.
2. Схему блокировки кварталов см. л. НВК-3.
3. Данный лист читать совместно с л. НВК-5.
4. Колодцы помеченные как существующие относятся к ранее запроектированным ТОО "Спецтехмонтаж СВ"см. заказ № 1/18-2016.

Изм.	Кол.уч.	Лист	№док.	Подпись	Дата
ГИП		Жалмидин			01.17
Исполнитель		Морокина			01.17
Проверил		Прихода			01.17
Н.контроль		Кудрявцева			01.17

Заказ: 307/2016 НВК
Заказчик: ГУ "Отдел строительства акимата г. Костаная"

Строительство инженерных коммуникаций к многоэтажным жилым домам №9, №19 в 3-м квартале мкр. Юбилейный в г. Костанай

Наружные сети водоснабжения и канализации	Стадия	Лист	Листов
	РП	4	
План В1, К1. М 1:500.	ТОО "Стройпроект-07" г. Костанай 2017г.		

Согласовано					
ГП	Савочкина	02.17	ГСН		02.17
ЭС	Мальцев	02.17	Потыс М.		
ТС	Шлохвостов	02.17			

Инв. № подл. | Подпись и дата | Взам. инв. №

формат А3

План сетей В1, К1. М1:500.

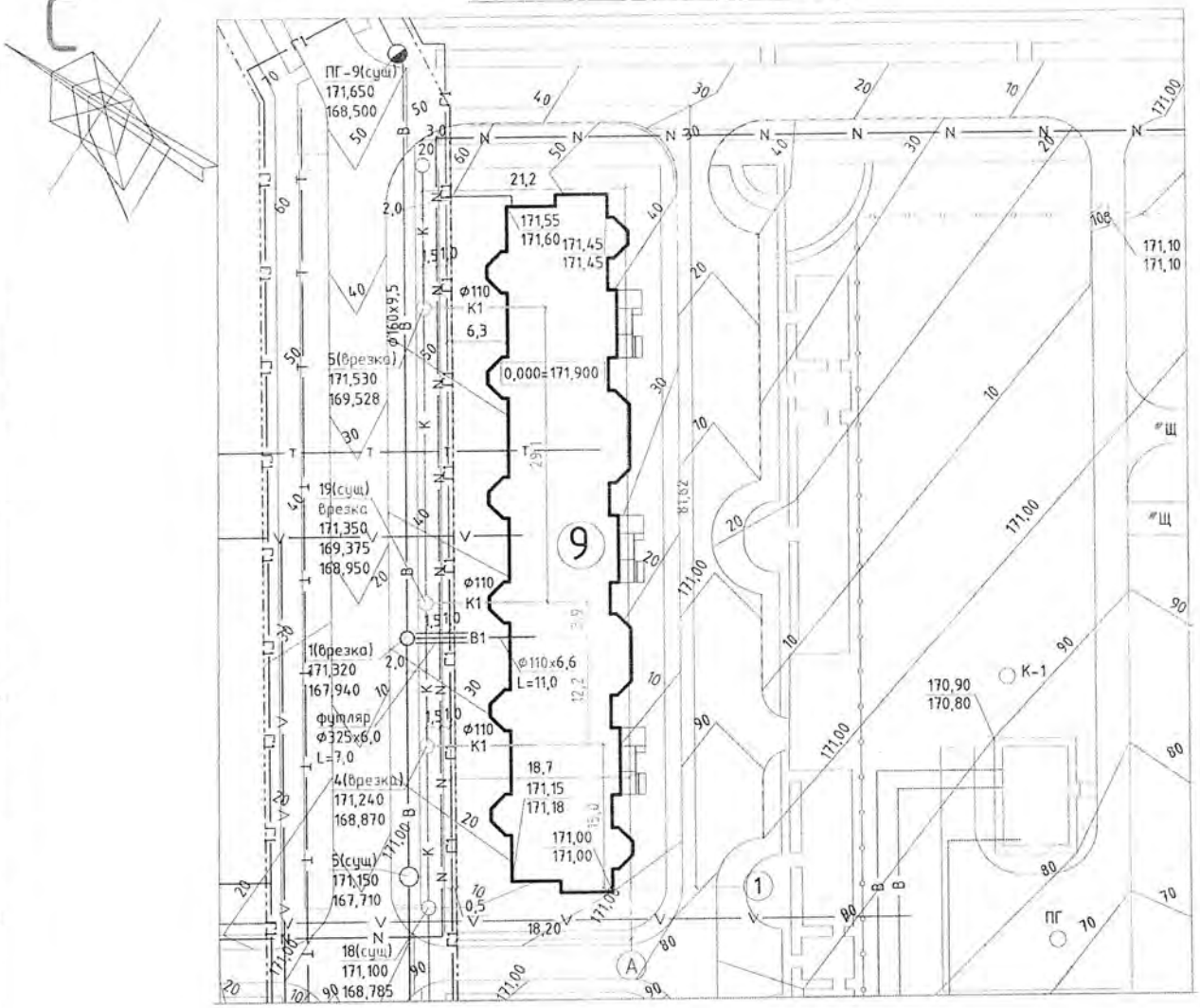

ЭКСПЛИКАЦИЯ (по ПДП)

9. 9-ти этажный, 3-х секционный жилой дом.
19. 5-ти этажный, 4-х секционный жилой дом

Примечание :

1. Условные обозначения см. л. НВК-1.
2. Схему блокировки кварталов см. л. НВК-3.
3. Данный лист читать совместно с л. НВК-4.
4. Колодцы помеченные как существующие относятся к ранее запроектированным ТОО "Спецтехмонтаж СВ"см. заказ № 1/18-2016.

1. Проект "Строительство инженерных коммуникаций к многоэтажным жилым домам №9, №19 в 3-м квартале мкр. Юбилейный в г. Костанай" выполнен в соответствии с заданием на проектирование, техническими условиями №6250 от 14.11.2016г., выданные "Костанай-Су".
2. Исходными данными для проекта послужили:
   - топо-геодезические и почвенные изыскания, выполненные ТОО "КарГИИЗ" в 2016году,
   - ПДП микрорайона "Юбилейный", выполненный в 2015 году ТОО "Аскос+" и с изменениями в 2017г.
   - проект "Строительство инженерных коммуникаций к микрорайону "Юбилейный" г. Костанай. Внутриплощадочные сети", выполненный ТОО "Спецтехмонтаж С.В." в 2016г.,
   - Проект "Вертикальная планировка микрорайона "Юбилейный" в г. Костанай" (заказ № 20-16) выполненный "Институт "Агропромпроект" в 2016-2017г., в котором учтены объемы работ по планировке территории микрорайона.

Согласовано			
ГП	Савочкина		02.17
ЭС	Мальцев		02.17
ТС	Шлохвостов		02.17

Согласовано			
ГСН			
Потис М.			02.17

Инв. № подл. | Подпись и дата | Взам. инв. №

Изм.	Кол.уч.	Лист	№док.	Подпись	Дата
ГИП		Жалминдин			01.17
Исполнитель		Маркина			01.17
Проверил		Прихода			01.17
Н.контроль		Кудрявцева			01.17

Заказ: 307/2016 НВК
Заказчик: ГУ "Отдел строительства акимата г. Костаная"

Строительство инженерных коммуникаций к многоэтажным жилым домам №9, №19 в 3-м квартале мкр. Юбилейный в г. Костанай

Наружные сети водоснабжения и канализации	Стадия	Лист	Листов
	РП	4	
План В1, К1. М 1:500.	ТОО "Стройпроект-07" г. Костанай 2017г.		

формат А3

Профиль В1 (ж/д №9)

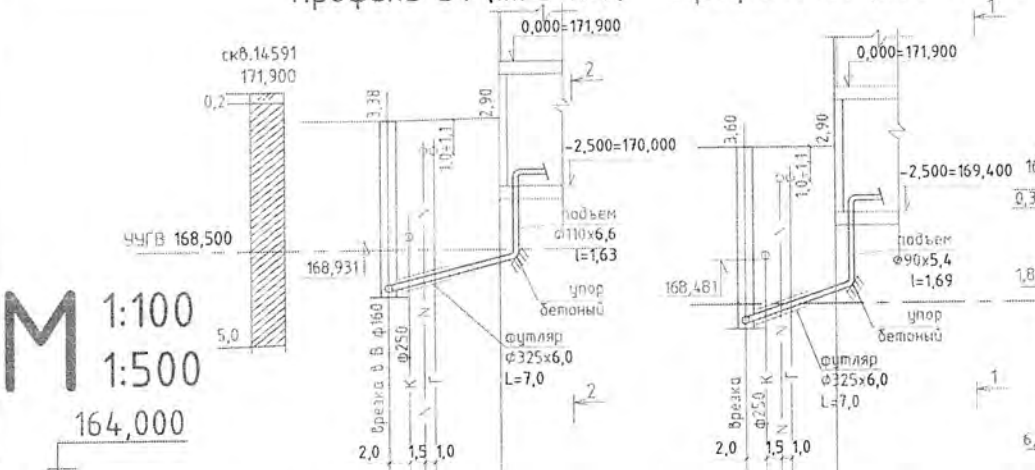

Профиль В1 (ж/д №19)

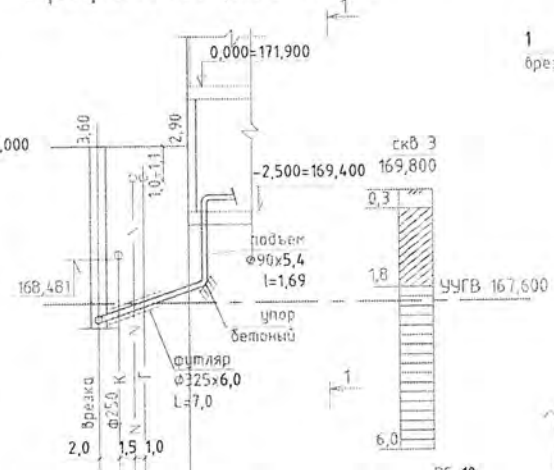

М 1:100
1:500

164,000

Отметка низа трубы или лотка	167,940 167,965 168,056 168,125 168,171 168,470 170,100	167,120 167,145 167,292 167,402 167,476 167,810 169,500
Проектная отметка земли	171,320 171,370	170,720 170,710
Натуральная отметка земли	171,320 171,370	170,720 170,710
Обозначение трубы тип изоляции	Труба ПЭ100 SDR17-110х6,6 Питьевая ГОСТ 18599-2001	Труба ПЭ100SDR17-90х5,4 Питьевая ГОСТ18599-2001
Основание	Подготовленное: 1. Щебень (20-40мм) м600-10 см; 2. Песок мелкозернистый - 10 см	Подготовленное: 1. Щебень (20-40мм) м600-10 см; 2. Песок мелкозернистый - 10 см
Уклон, ‰ / Длина, м	45,9 / 11,00	73,8 / 9,00
Расстояние, м	11,00	9,00
Номер колодца, точки, угла поворота	1 (9)	ПГ-10 (сущ) (19)

Схема В1 (ж/д №9).

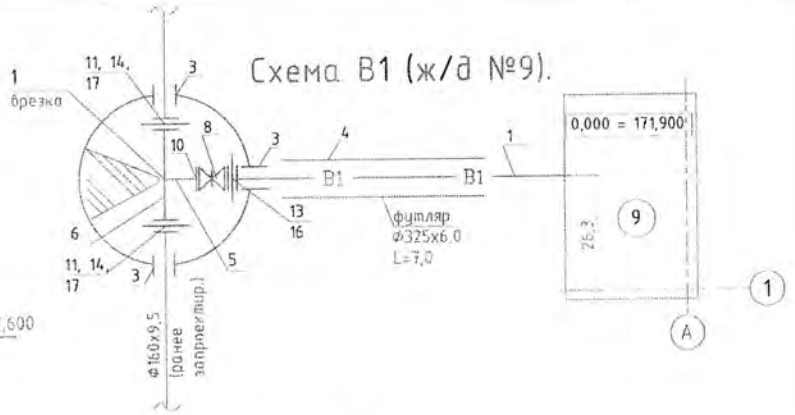

Схема В1 (ж/д №19).

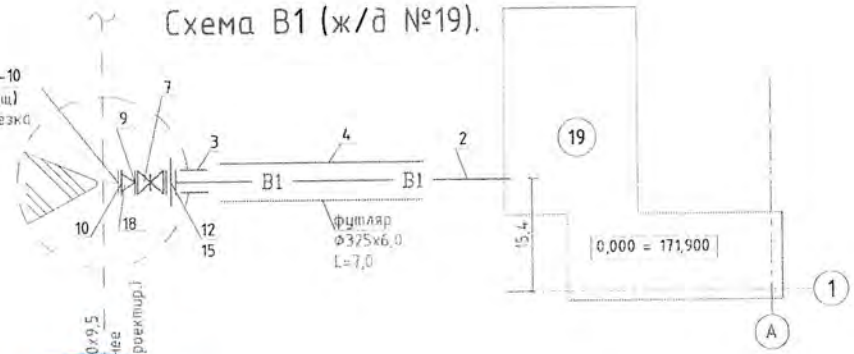

Схема соединения труб полиэтиленовой и металлической

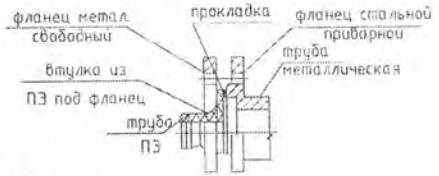

Примечание : 1. План В1 см л. НВК-4, -5.

Разрез 1-1

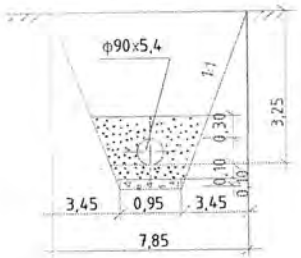

Разрез 2-2

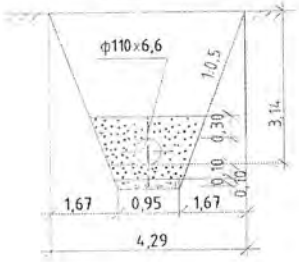

Изм.	Кол.уч.	Лист	№док.	Подпись	Дата
ГИП		Жалминдин			05.17
Исполнитель		Морокина			05.17
Проверил		Прихода			05.17
Н.контроль		Кудрявцева			05.17

Заказ: 307/2016 НВК
Заказчик: ГУ "Отдел строительства акимата г. Костаная"

Строительство инженерных коммуникаций к многоэтажным жилым домам №9, №19 в 3-м квартале мкр. Юбилейный в г. Костанай

Наружные сети водоснабжения и канализации

Стадия	Лист	Листов
РП	6	

Профиль В1 (ж/д №9). Профиль В1 (ж/д №19). Схема В1.

ТОО "Стройпроект-07" г. Костанай 2017г.

Инв. № подл. | Подпись и дата | Взаим. инв. №

формат А3

Таблица колодцев

N колодца по плану	Марка колодцев по грунтовым условиям	Марка колодца № узла	Глубина колодца по профилю (H)мм	Полная глубина колодца (H)мм	Диаметр колодца,мм	Расстояние от дна до низа трубы, мм	Высота рабочей части, мм	Высота горловины,мм	Расход материалов: Днище: Объем бетона на упор,м3	Днище: Сборные железобетонные элементы по с. 3.900.1-14: ПН-10	ПН-15	ПН-20	Рабочая часть: КС10.3	КС10.6	КС10.9	КС15.6	КС15.9	КС15.9а	КС20.9	Плита перекрытия: ПП10-1	1ПП15-1	3ПП15-1	1ПП20-1	2ПП20-1	Горловина: КО6	ПО10	КС7.3	КС7.9	КС10.3	КС10.6	КС10.9	Кирпичная кладка, ряды	Тип люка	Стремянка	Вес стремянки, кг	Гидроизоляция	Асфальтобетонная отмостка, м2
									С	И	С	Т	Е	М	А	В1																				
1	В-2	Ч-3 См-7	3380	3680	1500	250	2700	980	0,05	-	1	-	-	-	-	-	2	1	-	1	-	1	-	-	1	-	-	-	-	1	-	-	Л	С-5	26,74	пр.1	1,88
Итого по листу:									0,05	-	1	-	-	-	-	-	2	1	-	1	-	1	-	-	1	-	-	-	-	1	-	-	1	1	26,74		1,88

Примечание:
1. Сборные ж/б элементы колодца покрыть снаружи и изнутри гидроизоляционным покрытием "Пенетрон" на 2 слоя.
2. Все монтажные швы колодцев с наружной стороны обработать "Пенекритом" из расчета 1,5кг/п.м.
3. Сборные железобетонные изделия выполнить из бетона на шлакопортланцементе.

Асфальто-бетонная отмостка колодцев

Изм.	Кол.уч.	Лист	№док.	Подпись	Дата
ГИП		Жалминдин			05.17
Исполнитель		Морокина			05.17
Проверил		Прихода			05.17
Н.контроль		Кудрявцева			05.17

Заказ: 307/2016 НВК
Заказчик: ГУ "Отдел строительства акимата г. Костаная"

Строительство инженерных коммуникаций к многоэтажным жилым домам №9, №19 в 3-м квартале мкр. Юбилейный в г. Костанай

Наружные сети водоснабжения и канализации

Стадия	Лист	Листов
РП	7	

Таблица колодцев В1.

ТОО "Стройпроект-07" г. Костанай 2017г.

Инв N подл. | Подп. и дата | Взам. инв N

Таблица колодцев

N колодца по плану	Марка колодцев по грунтовым условиям	Марка колодца	Полная глубина колодца (H)мм	Диаметр колодца,мм	Глубина лотка,мм Расстояние от дна до низа трубы, мм	Высота рабочей части, мм	Высота горловины,мм	Расход материалов: Днище — Объем бетона на упор,м3	Днище — Сборные железобетонные элементы по с. 3.900.1-14: ПН-10	ПН-15	ПН-20	Рабочая часть: КС10.3	КС10.6	КС10.9	КС15.6	КС15.9	КС20.6	КС20.9	Плита перекрытия: ПП10-1	1ПП15-1	3ПП15-1	1ПП20-1	2ПП20-1	Горловина: К06	П010	КС7.3	КС7.9	КС10.3	КС10.6	КС10.9	Кирпичная кладка, ряды	Тип люка	Стремянка	Вес стремянки, кг	Гидроизоляция	Асфальтобетонная отмостка, м2
								С	И	С	Т	Е	М	А	К1																						
1	I	КСУ1	2280	1500	300	1200	780	0,68	-	1	-	-	-	-	2	-	-	-	1	-	1	-	-	1	-	-	-	1	-	-	2	Л	С1-02	12,9	пр.1	1.88
2	I	КСУ1	2300	1500	300	1500	500	0,68	-	1	-	-	-	-	1	1	-	-	1	-	1	-	-	1	-	-	-	-	-	-	2	Л	С1-03	16,2	пр.1	1.88
3	I	КСУ1	2330	1500	300	1500	530	0,68	-	1	-	-	-	-	1	1	-	-	1	-	1	-	-	1	-	-	-	-	-	-	3	Л	С1-03	16,2	пр.1	1.88
4	I	КСУ1	2420	1500	300	1500	620	0,68	-	1	-	-	-	-	1	1	-	-	1	-	1	-	-	1	-	-	-	1	-	-	-	Л	С1-03	16,2	пр.1	1.88
5	I	КСУ1	2050	1500	300	1200	550	0,68	-	1	-	-	-	-	2	-	-	-	1	-	1	-	-	1	-	-	-	-	-	-	3	Л	С1-02	12,9	пр.1	1.88
Итого по листу:								3,40	-	5	-	-	-	-	7	3	-	-	5	-	5	-	-	5	-	-	-	2	-	-	10	5	5	74,4		9,40

Примечание:
1. Сборные ж/б элементы колодца покрыть снаружи и изнутри гидроизоляционным покрытием "Пенетрон" на 2 слоя.
2. Все монтажные швы колодцев с наружной стороны обработать "Пенекритом" из расчета 1,5кг/п.м.
3. Сборные железобетонные изделия выполнить из бетона на шлакопортландцементе.

КАЗАХСТАН РЕСПУБЛИКАСЫ КОСТАНАЙ ҚАЛАСЫ ЖАУАПКЕРШІЛІГІ ШЕКТЕУЛІ СЕРІКТЕСТІГІ «Стройпроект 07» ТОВАРИЩЕСТВО С ОГРАНИЧЕННОЙ ОТВЕТСТВЕННОСТЬЮ ГОРОД КОСТАНАЙ РЕСПУБЛИКА КАЗАХСТАН

Асфальто-бетонная отмостка колодцев

Изм.	Кол.уч.	Лист	№док.	Подпись	Дата
ГИП		Жалминдин			05.17
Исполнитель		Морокина			05.17
Проверил		Прихода			05.17
Н.контроль		Кудрявцева			05.17

Заказ: 307/2016 НВК
Заказчик: ГУ "Отдел строительства акимата г. Костаная"

Строительство инженерных коммуникаций к многоэтажным жилым домам №9, №19 в 3-м квартале мкр. Юбилейный в г. Костанай

Наружные сети водоснабжения и канализации

Стадия	Лист	Листов
РП	8	

Таблица колодцев К1.

ТОО "Стройпроект-07" г. Костанай 2017г.

Инв N подл. | Подп. и дата | Взам. инв N

Позиция	Наименование и техническая характеристика	Тип, марка, обозначение документа, опросного листа	Код продукции	Поставщик	Единица измерения	Кол-во	Масса единицы, кг	Примечания
	В1							
1	Трубы полиэтиленовые ПЭ100SDR17-110х6,6 "Питьевая" ГОСТ 18599-2001	ГОСТ 18599-2001		ТОО Степногорский трубный завод	м	12,63		В том числе на вводе-1,63м
2	Трубы полиэтиленовые ПЭ100SDR17-90х5,4 "Питьевая" ГОСТ 18599-2001	ГОСТ 18599-2001		ТОО Степногорский трубный завод	м	10,69		В том числе на вводе-1,69м
3	Гильза стальная для пропуска труб через строительные конструкции l – 0,2м	219х4,0 ГОСТ 10704-91 / В-Ст.3сп4 ГОСТ 10705-80	ГОСТ 10704-91	ПТПЗ ТОО «Павлодарский трубопрокатный завод»	шт	4	4,242	
4	Труба стальная электросварная для изготовления футляра	325х6,0 ГОСТ 10704-91 / В-Ст.3сп4 ГОСТ 10705-80	ГОСТ 10704-91	ПТПЗ ТОО «Павлодарский трубопрокатный завод»	м	14,0	47,20	
5	Труба стальная электросварная для изготовления фасонных частей	108х5,0 ГОСТ 10704-91 / В-Ст.3сп4 ГОСТ 10705-80	ГОСТ 10704-91	ПТПЗ ТОО «Павлодарский трубопрокатный завод»	м	0,30	12,70	
6	Труба стальная электросварная для изготовления фасонных частей	159х5,0 ГОСТ 10704-91 / В-Ст.3сп4 ГОСТ 10705-80	ГОСТ 10704-91	ПТПЗ ТОО «Павлодарский трубопрокатный завод» г. Павлодар	м	0,6	18,99	
7	Задвижка фланцевая с обрезиненым клином Ду80 PN10 (SIGMETEX) со штурвалом	SM-KZ(F4) DN80 PN10		ТОО"Компания "Метех"" г. Павлодар	шт	1	15,80	
8	Задвижка фланцевая с обрезиненым клином Ду100 PN10 (SIGMETEX) со штурвалом	SM-KZ(F4) DN100 PN10		ТОО"Компания "Метех""	шт	1	17,50	
9	Фланцы стальные плоские приварные Ру1,0 (10) МПа Ду80	ГОСТ 12820-80		ТОО «Павлодарский з-д трубопроводной арматуры»	шт	1	3,19	
10	Фланцы стальные плоские приварные Ру1,0 (10) МПа Ду100	ГОСТ 12820-80		ТОО «Павлодарский з-д трубопроводной арматуры»	шт	2	3,96	
11	Фланцы стальные плоские приварные Ру1,0 (10) МПа Ду150	ГОСТ 12820-80		ТОО «Павлодарский з-д трубопроводной арматуры»	шт	2	6,62	
12	Фланец свободный на приварном кольце Ру1,0 (10) МПа Ду80	ГОСТ 12822-80		ТОО «Павлодарский з-д трубопроводной арматуры»	шт	1	3,77	
13	Фланец свободный на приварном кольце Ру1,0 (10) МПа Ду100	ГОСТ 12822-80		ТОО «Павлодарский з-д трубопроводной арматуры»	шт	1	4,55	
14	Фланец свободный на приварном кольце Ру1,0 (10) МПа Ду150	ГОСТ 12822-80		ТОО «Павлодарский з-д трубопроводной арматуры»	шт	2	7,50	
15	Втулка под фланец ПЭ100SDR17-90х5,4 "питьевая"	ГОСТ 18599-2001		ТОО Степногорский трубный завод	шт	1	0,4	
16	Втулка под фланец ПЭ100SDR17-110х6,6 "питьевая"	ГОСТ 18599-2001		ТОО Степногорский трубный завод	шт	1	0,4	
17	Втулка под фланец ПЭ100SDR17-160х9,5 "питьевая"	ГОСТ 18599-2001		ТОО Степногорский трубный завод	шт	2	0,4	
18	Переход К-108х6,0-89х6,0	ГОСТ 17378-2001		ТОО «Павлодарский з-д трубопроводной арматуры»	шт	1	1,2	
	Колодцы из сборного железобетона Д1500	ГОСТ 8020-90			шт	1		
	Люк чугунный легкий Л(А15)-В.2-60	ГОСТ 3634-99		ТОО "Алатау-Алем" Казахстан	шт	1	60,0	
	Крышка деревяная ф760	ТПР 901-9-17.87 АСИ.00.00.000			шт	1		
	Гидроизоляция сборных ж/б элементы колодца ("Пенетрон" на 2 слоя - 1,2кг/м кв)				м²	12,72		
	Обработка монтажных швов колодцев "Пенекритом" из расчета 1,5кг/п.м.(шириной 0,1м)				п.м.	18,84		
	Покрытие фасонных частей на основе битумно-полимерных материалов	ГОСТ 28899-80 ГОСТ 13303-86			м²	0,96		
	Упор бетонный вертикальный УН-29 0,15 м куб	т.3.001-1-3			шт	2		

Взам. инв N | Подп. и дата | Инв N подл.

КАЗАХСТАН РЕСПУБЛИКАСЫ КОСТАНАЙ ОБЛЫСЫ ЖЕКЕШЕЛІГІ ӘКІМШІЛІГІ
«Стройпроект 07»
ТОВАРИЩЕСТВО С ОГРАНИЧЕННОЙ ОТВЕТСТВЕННОСТЬЮ
ГОРОД КОСТАНАЙ РЕСПУБЛИКА КАЗАХСТАН

Изм.	Кол.уч.	Лист	№док.	Подпись	Дата
ГИП		Жалминдин			05.17
Исполнил		Морзкина			05.17
Проверил		Прихода			05.17
Н.контр.		Кудрявцева			05.17

Заказ: 307/2016 НВК.СО
Заказчик: ГУ "Отдел строительства акимата г. Костаная"

Спецификация оборудования, изделий и материалов.

Стадия	Лист	Листов
РП	1	2

ТОО "Стройпроект-07" г. Костанай 2017г.

Позиция	Наименование и техническая характеристика	Тип, марка, обозначение документа, опросного листа	Код продукции	Поставщик	Единица измерения	Кол-во	Масса единицы, кг	Примечания
	Отвод 90° ПЭ100SDR17-90х5,4 "питьевая"			ТОО Степногорский трубный завод	шт	1		
	Отвод 90° ПЭ100SDR17-110х6,6 "питьевая"			ТОО Степногорский трубный завод	шт	1		
	Указатель пожарных гидрантов			ТОО "Стимул" Казахстан	шт	4		
	Изоляция "весьма усиленная" (стального футляра):							
	- грунтовка полимерная 120 гр/м^2				м^2	14,28		
	-лента полиэтиленовая "Полилен"-40-ЛИ-63 в 2 см (δ≥0,45 мм)				кг	23,72		
	-лента обертночная "Полилен"-ОБ-40-ОБ-63 в 1 см (δ=0,6мм)				кг	10,52		
	К1							
	Колодцы из сборного железобетона Д1500	ГОСТ 8020-90			шт	5		
	Люк чугунный легкий Л(А)-К.1-60	СТ РК 2384-2013		ТОО "Алатау-Алем" Казахстан	шт	5	60,0	
	Гидроизоляция сборных ж/б элементы колодца ("Пенетрон" на 2 слоя - 1,2кг/м^2)				м кв	32,50		
	Обработка монтажных швов колодцев "Пенекритом" из расчета 1,5кг/п.м.(шириной 0,1м)				п.м.	70,65		

Взам. инв N | Подп. и дата | Инв N подл.

КАЗАХСТАН РЕСПУБЛИКАСЫ
ҚОСТАНАЙ ҚАЛАСЫ
ЖАУАПКЕРШІЛІГІ ШЕКТЕУЛІ СЕРІКТЕСТІГІ
«Стройпроект 07»
ТОВАРИЩЕСТВО С ОГРАНИЧЕННОЙ ОТВЕТСТВЕННОСТЬЮ
ГОРОД КОСТАНАЙ
РЕСПУБЛИКА КАЗАХСТАН

Приложение 14
к акту приемки объекта
в эксплуатацию
форма

Технические характеристики объекта
(тепловая трасса)

№ п/п	Наименование	Единицы измерения	Количество, протяженность	Примечание
1	Протяженность тепловой трассы	м	40.1	
	Протяженность воздушной прокладки:	м		
	1) на эстакадах	м		
	2) на опорах	м		
	Количество опор	шт		
	Протяженность подземной прокладки:	м		
	1) в проходных каналах	м	40.1	
	2) в полупроходных каналах	м		
2	Количество колодцев (камер)	шт		
3	Количество компенсаторов	шт	2 2	Д159х4.0 д133х4,0
4	Количество вводов	шт	2	
5	Количество задвижек	шт	4	Д150

Горизонтальный разрез колодца (камеры)	Вертикальный разрез колодца (камеры)
Масштаб Лист № 6и; Лист № 7	Масштаб Лист № 6 ; Лист № 7

Спецификация Лист 1/1

Схема привязки колодца (камеры) к постоянным точкам-ориентирам

Лист № 3

Заказчик _____

фамилия, имя, отчество (при наличии), подпись руководителя Место печати (при наличии)

Авторский надзор Толминдин К.К. _____

фамилия, имя, отчество (при наличии), подпись эксперта Место печати (при наличии)

ПЛАН ТЕПЛОСЕТИ М 1:500

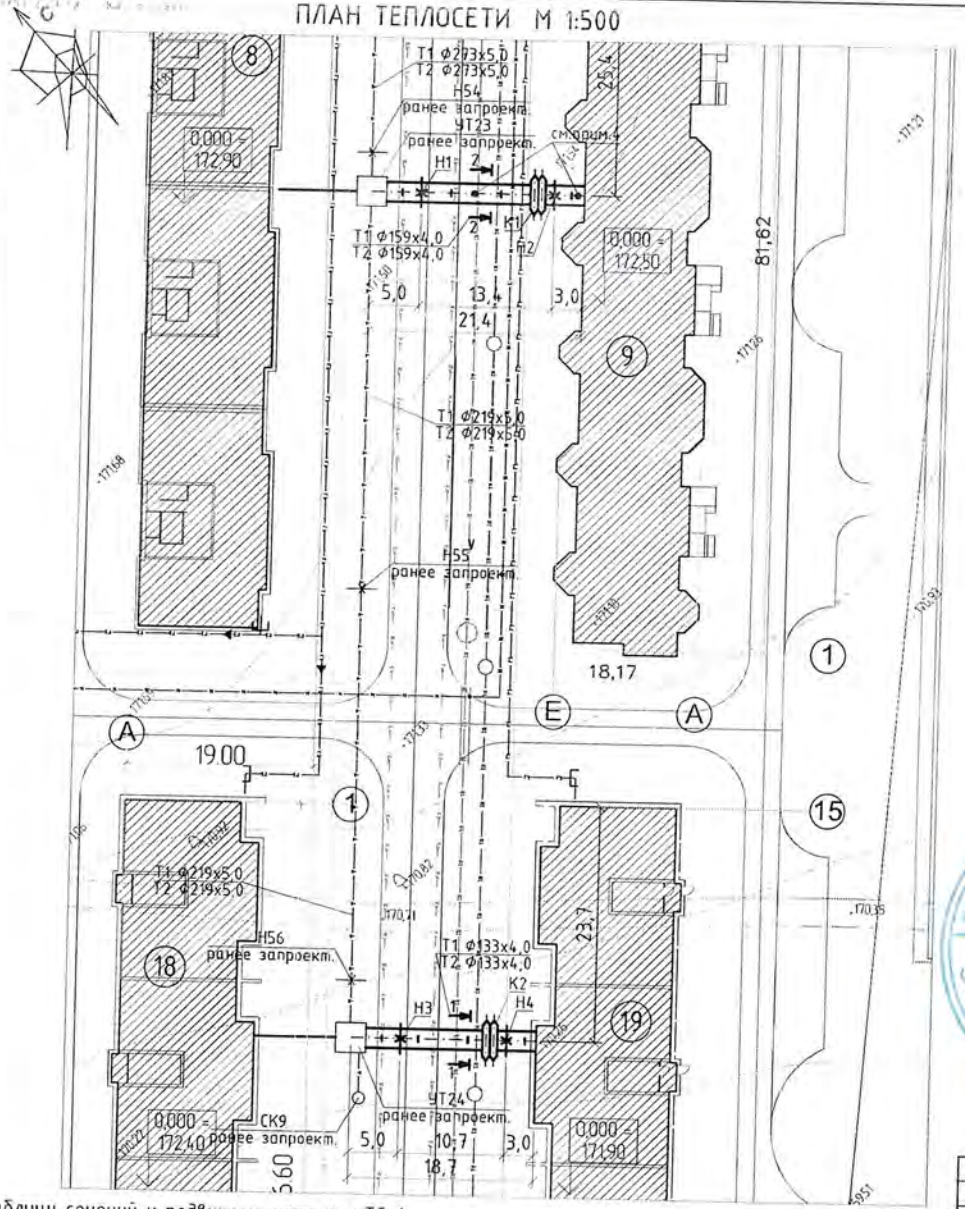

1. Таблицу сечений и подвижных опор см.л.ТС-4.
2. Поперечные разрезы см.л. ТС-4.
3. Таблицу монтажных длин компенсаторов см.л. ТС-5.
4. Контрольная трубка для отбора проб на утечку.
5. Магистральные тепловые сети разработаны ТОО "Спецтехмонтаж С.В." в РП "Строительство инженерных коммуникаций к микрорайону "Юбилейный" г. Костанай. Внутриплощадочные сети" (заказ № 1/18-2016-ТС). Нумерация элементов магистральных тепловых сетей указана с пометкой "ранее запроектированные".

Согласовано

ГП	Савочкина	01.17
НВК	Морокина	01.17
НСС, НПС	Мальцев	01.17

Инв. № подл. | Подп. и дата | Взам. инв. №

Согласовано

Дорожная полиция	согласовано 16.03.2017 года
ГКП "Костанай Су"	24.03.2017 г.
КФ АО "КазТрансГазАймак" ул.Карбышева,10 т.28-03-14	
ТОО "ЗПК-forFait"	05.04.2017 Шарипова А.Н.
ГКП "КТЭК"	31.05.17
ГГС	согласовано, согласно проекта 2016-2017
ГУ "Отдел жилищно-коммунального хозяйства, пассажирского транспорта и автомобильных дорог акимата г.Костаная"	31.05.17
ВГ Сервис	

СОГЛАСОВАНО
КФ АО "КазТрансГаз Аймак"
(подпись) Нуртаев А.Б. (Ф.И.О.)
№ 1/2 (по журналу регистрации)
06 04 2017 г.

При пересечении действующих газопроводов согласовать с КостГХ

Костанайское городское хозяйство согласовывает наш запрос по проекту «Строительство инженерных коммуникаций к многоэтажным жилым домам №34, №32, №35 в 6-ом квартале мкр.Юбилейный в г.Костанае» при выполнении следующих условий:
1. Строительство и прокладку сетей производить в присутствии представителя КГХ (СЭГС, СЭХ); Вызвать представителей по телефону 28-03-14, доб. 4-23, 4-29 (Обеспечить присутствие представителей КГХ. Привязать к проекту согласованные данного района.
2. Пересечение с газопроводом и газопроводом высокого давления с другими коммуникациями газопровода и сводом ЗИЗ. Любые земляные работы с применением механизмов в охранной зоне газопроводов категорически запрещены, все работы выполнять вручную в присутствии представителя КостГХ. Для определения глубины залегания газопровода вызвать мастера по газу от вашего представителя КГХ.
В местах пересечения и в непосредственном прохождении теплотрассы выполнить над газопроводом и установить железобетонные футляры на газопроводы. Получить техусловия на реконструкцию газопровода.
Ковера и газовое колодцы, попавшие в траншеи работы, вырезать до проектных отметок. Обеспечить целостность, сохранность колодцев и ограждение газовых сооружений. При производстве работ вблизи газовых коммуникаций не допускать применение обвалов, обрушений.
Не позднее, чем за 12 календарных дней до начала работ обратиться в КостГХ для получения разрешения на производство работ в охранной зоне газопровода.
Складирование материалов и грунта в охранной зоне газопровода и коммуникациях ЭХЗ запрещено.
Произвести дополнительное согласование планировки и проекта в данном объеме с ПТО КФ АО «КазТрансГазАймак».
Главный инженер КГХ Алибеков Е.К. 20.04.2017г.

Изм.	Кол.уч.	Лист	№ док	Подп.	Дата
ГИП		Жалминдин			01.17
Проверил		Кудрявцев			01.17
Разраб.		Шилохвостов			01.17
Н.контроль		Кудрявцев			01.17

Заказ: 307-2016-ТС
Заказчик: ГУ "Отдел строительства акимата г. Костаная"

Строительство инженерных коммуникаций к многоэтажным жилым домам №9, №19 в 3-ем квартале мкр. Юбилейный в г. Костанай

Тепловые сети	Стадия	Лист	Листов
	РП	3	

План теплосети к жилым домам №30, №34, №35. Таблица согласований.

ТОО "Стройпроект 07" г. Костанай, 2017 г. тел. 54-15-72

Формат А3

Разрез А-А
масштаб М 1:50

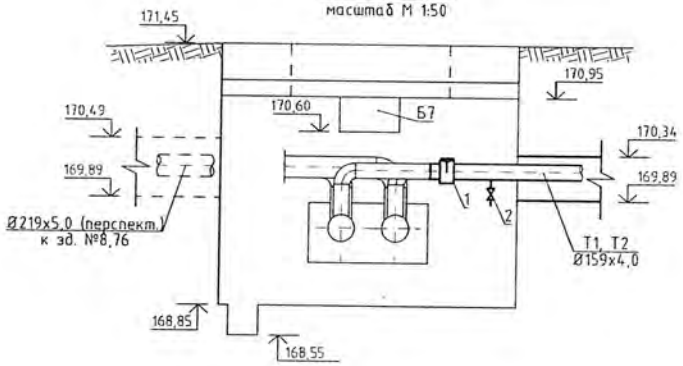

УТ23ранее запроект. (по типу 6: 3300х3000х2700)
масштаб М 1:50

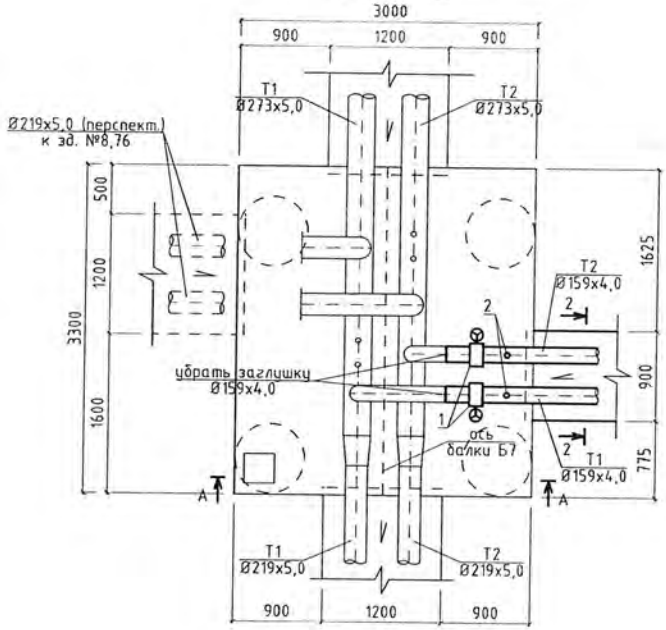

Спецификация

Поз	Обозначение	Наименование	Кол.	Масса ед., кг	Примечание
1	2	3	4	5	6
	Узел трубопроводов УТ23 (ранее запроектированный)				
1	ГОСТ 12521-89, 13547-79	Затвор дисковый поворотный	2	55,0	шт
	(ЗПФТ.2.2.2.150.16.00)	стальной DN150, PN1,6 МПа			
2	5.903-13 в.2 (ТС 631.000-07)	Спускник 150/50 (1,6-1) 30с41нж	2	51,0	шт

Согласовано
АС Овсянников 01.17

Инв. № подл. | Подп. и дата | Взам. инв. №

КАЗАХСТАН РЕСПУБЛИКАСЫ
КОСТАНАЙ ҚАЛАСЫ
ЖАУАПКЕРШІЛІГІ ШЕКТЕУЛІ СЕРІКТЕСТІГІ
«Стройпроект 07»
ТОВАРИЩЕСТВО С ОГРАНИЧЕННОЙ ОТВЕТСТВЕННОСТЬЮ
ГОРОД КОСТАНАЙ
РЕСПУБЛИКА КАЗАХСТАН

Изм.	Кол.уч.	Лист	№ док.	Подп.	Дата
ГИП		Жалминдин			01.17
Проверил		Кудрявцев			01.17
Разраб.		Шилохвостов			01.17
Н.контроль		Кудрявцев			01.17

Заказ: 307-2016-ТС
Заказчик: ГУ "Отдел строительства акимата г. Костаная"

Строительство инженерных коммуникаций к многоэтажным жилым домам №9, №19 в 3-ем квартале мкр. Юбилейный в г. Костанай

Тепловые сети

Стадия	Лист	Листов
РП	6	

Узел трубопроводов УТ23ранее запроект.. План. Разрез. Спецификация.

ТОО "Стройпроект 07"
г. Костанай, 2017 г.
тел. 54-15-72

Формат А3

Разрез А-А
масштаб М 1:50

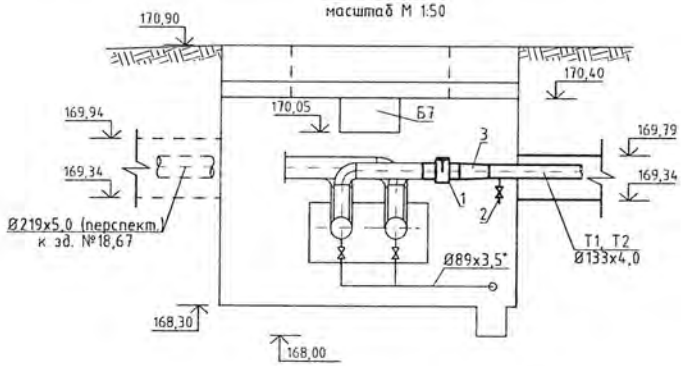

УТ24ранее запроект. (тип 6: 3000x3000x2700)
масштаб М 1:50

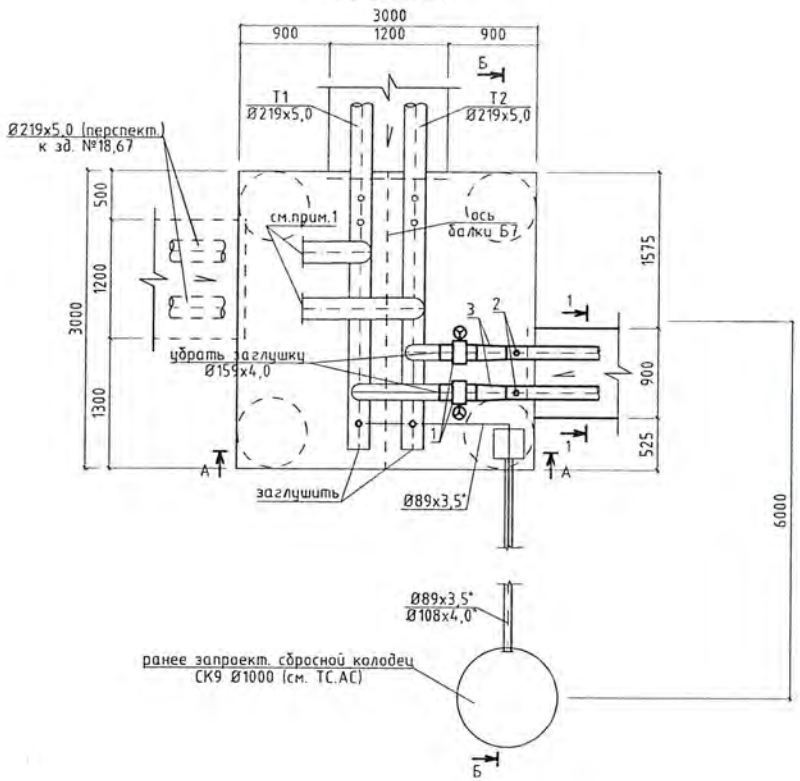

Спецификация

Поз	Обозначение	Наименование	Кол.	Масса, ед., кг	Примечание
1	2	3	4	5	6
	Узел трубопроводов УТ24 (ранее запроектированный)				
1	ГОСТ 12521-89, 13547-79	Затвор дисковый поворотный	2	55,0	шт
	(ЗПФТ.2.2.2.150.16.00)	стальной DN150, PN1,6 МПа			
2	5.903-13 в.2 (ТС 631.000-06)	Спускник 125/40 (1,6-1) 15с27нж	2	19,4	шт
3	ГОСТ 10704-91 гр.Вст3сп 5 Гост 380-88	Переход трубопровода	2	-	шт
	(концентрический)	Ø159x4,0>Ø133x4,0 из стальных			
		электросварных труб l=0,3 м			

Разрез Б-Б
масштаб М 1:50

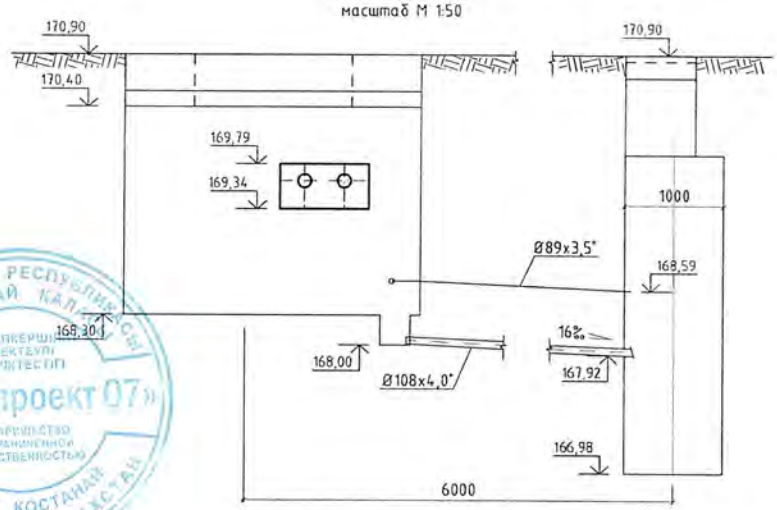

* - трубопровод Ø108x4,0 и Ø89x3,5 в изоляции "весьма усиленная".

Изм.	Кол.уч.	Лист	№ док	Подп.	Дата
ГИП		Жалминдин			01.17
Проверил		Кудрявцев			01.17
Разраб.		Шилохвостов			01.17
Н.контроль		Кудрявцев			01.17

Заказ: 307-2016-ТС
Заказчик: ГУ "Отдел строительства акимата г. Костаная"

Строительство инженерных коммуникаций к многоэтажным жилым домам №9, №19 в 3-ем квартале мкр. Юбилейный в г. Костанай

Тепловые сети

Стадия	Лист	Листов
РП	7	

Узел трубопроводов УТ24ранее запроект.
План. Разрез. Спецификация.

ТОО "Стройпроект 07"
г. Костанай, 2017 г.
тел. 54-15-72

Формат А3

Согласовано
АС | Овсянников | 01.17

Взам. инв. №

Подп. и дата

Инв. № подл.

Позиция	Наименование и техническая характеристика	Тип, марка, обозначение документа, опросного листа	Код оборудования, изделия, материала	Поставщик	Единица измерения	Количество	Масса единицы, кг	Примечание
1	2	3	4	5	6	7	8	9
	Теплосеть: оборудование							
	1. Устройство компенсационное осевое. Тип УКО (для Ф133х4,0)	УКО 125-1,6-200/0±65/ПП	–	ЗАО "ЭНЕРГОМАШ", г. Белгород	шт	2	18,0	К2
	2. Устройство компенсационное осевое. Тип УКО (для Ф159х4,0)	УКО 150-1,6-200/0±75/ПП	–	ЗАО "ЭНЕРГОМАШ", г. Белгород	шт	2	30,0	К1
	Теплосеть: арматура							
	1. Затвор дисковый поворотный фланцевый стальной Ф150	ЗПФТ.2.2.2.150.16.00	–	ТОО "КФП Техснабэлектрикс"	шт	4	55,0	УТ23ранее запр., УТ24ранее запр.
	2. Спускник 125/40 (1.6-1) ТС 631.000-06 с вентилем Ф40	15с27нж	–	–	шт	2	19,4	УТ24ранее запр.
	3. Спускник 150/50 (1.6-1) ТС 631.000-07 с задвижкой Ф50	30с41нж	–	–	шт	2	51,0	УТ23ранее запр.
	Теплосеть: другие изделия							
	1. Направляющая опора для УКО 125-1,6-200/0±65/ПП	Опора 22 ОСТ 24.125.124	–	–	шт	2	7,76	для К2
	2. Направляющая опора для УКО 150-1,6-200/0±75/ПП	Опора 23 ОСТ 24.125.124	–	–	шт	2	7,90	для К1
	3. Опора скользящая приварная ТС-623.000-09/ТС-632.00.00-06	с.5-903-13	–	–	шт	16/16	1,34/1,01	
	4. Ковер большой сварной УК-37 (контрольная трубка)	с. 5.905-16	–	–	шт	2	–	
	Теплосеть: трубы, отводы, переходы							
	1. Трубы стальные электросварные Ф133х4,0/Ф159х4,0	ГОСТ 10704-91 гр.Вст3сп 5 Гост 380-88	–	–	м	40*/45*	12,73/15,29	
	2. Переход К-Ф159х4,0-Ф133х4,0	ГОСТ 17378-2001	–	–	шт	2	–	УТ24ранее запр.
	Теплосеть: материалы							
	1. Антикоррозийное покрытие труб лакокрасочное органосиликатное ОС-51-03 за 4 раза с естественным отвердителем сушки	с.4.904-66	–	–	$м^2$	39,17	–	
	2. Тепловая изоляция труб матами минераловатными δ=80 мм	ГОСТ 21880-2011	–	–	$м^3$	4,84	–	
	3. Покровный слой изоляции – стеклорубероид	ГОСТ 15879-70	–	–	$м^2$	81,88	–	

Взам. инв. №

Подп. и дата

Инв. № подл.

1. Трубопроводы со знаком * – изолированные матами минераловатными.
2. Трубопроводы со знаком ** – покрытие "весьма усиленной" изоляцией.

Изм.	Кол.уч.	Лист	№ док.	Подп.	Дата
ГИП		Жалминдин			01.17
Проверил		Кудрявцев			01.17
Разраб.		Шилохвостов			01.17
Н.контроль		Кудрявцев			01.17

Заказ: 307-2016-ТС.СО
Заказчик: ГУ "Отдел строительства акимата г. Костаная"

Строительство инженерных коммуникаций к многоэтажным жилым домам №9, №19 в 3-ем квартале мкр. Юбилейный в г. Костанай

Тепловые сети

Стадия	Лист	Листов
РП	1	1

Спецификация оборудования, изделий и материалов.

ТОО "Стройпроект 07" г. Костанай, 2017 г. тел. 54-15-72

Формат А3

Приложение 15
к акту приемки объекта
в эксплуатацию

форма

Технические характеристики объекта (газопровод, нефтепровод)

№ п/п	Наименование	Единицы измерения	Количество, протяженность	Примечание
1	Протяженность трубопровода	м	378,5	
	Общая протяженность воздушной прокладки:	м	426,9	
	1) на эстакадах	м		
	2) на опорах	м		
	3) безопорная прокладка	м		
	Количество опор	шт		
	Протяженность подземной прокладки:	м		
	1) в проходных каналах	м		
	2) в полупроходных каналах	м		
	3) бесканальная прокладка	м		
2	Количество колодцев (камер)	шт		
3	Количество компенсаторов	шт		
4	Количество вводов	шт		
5	Количество задвижек d =	шт		
	d =	шт		
6	Вентили (клапан) d =	шт		
	d =	шт		
7	Кран проходной d =20	шт	12	
	d =	шт		
8	Сифоны (гидрозатворы)	шт		
9	Переходники	шт		

9	Переходники	шт		
10	Затворы поворотные	шт		
11	Регуляторы давления	шт		
12	Скважины	шт		
13	Станки - качалки (тип _____ , марка ____)	шт		
	-//- (тип____, марка ____)	шт		
	-//- (тип____, марка ____)	шт		

Горизонтальный разрез скважины (колодца)	Вертикальный разрез скважины (колодца)
Масштаб _____	Масштаб _____

Спецификация Лис № 1/2 ; Лист 3

Схема привязки скважины (колодца) к постоянным точкам-ориентирам

Лис № 6 ; Лист № 7

Заказчик _____

фамилия, имя, отчество (при наличии), подпись руководителя Место печати (при наличии)

Авторский надзор Талмиждин К.К. _____

фамилия, имя, отчество (при наличии), подпись эксперта Место печати (при наличии)

ҚАЗАҚСТАН РЕСПУБЛИКАСЫ ҚОСТАНАЙ ҚАЛАСЫ ТАЛАПКЕРШІЛІГІ СЕРІКТЕСТІГІ «Строипроект 07» ТОВАРИЩЕСТВО С ОГРАНИЧЕННОЙ ОТВЕТСТВЕННОСТЬЮ ГОРОД КОСТАНАЙ РЕСПУБЛИКА КАЗАХСТАН

ПЛАН ГАЗОПРОВОДА
М 1:200

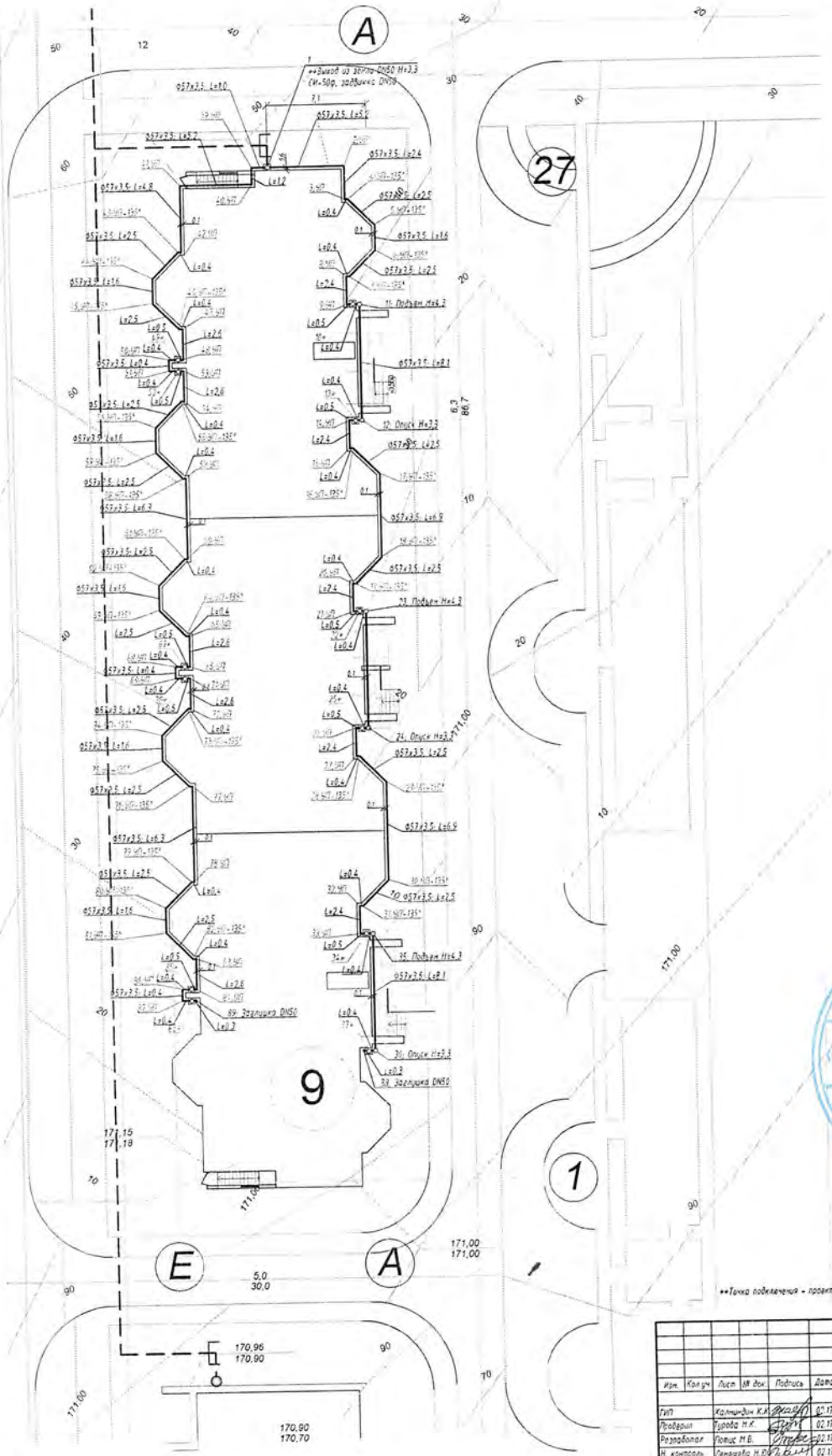

СОГЛАСОВАНИЯ:

АО КПФ "КазТрансГаз Аймак"
ул.Алтынсарина, 130

СОГЛАСОВАНО
КПФ АО "КазТрансГаз Аймак"
Неверов М.
№ 539
"02" 06 2017 г.

КФ АО "КазТрансГаз Аймак"
ул. Карбышева, 16

трасса согласована.
проект согласовать дополнительно
04.05.17

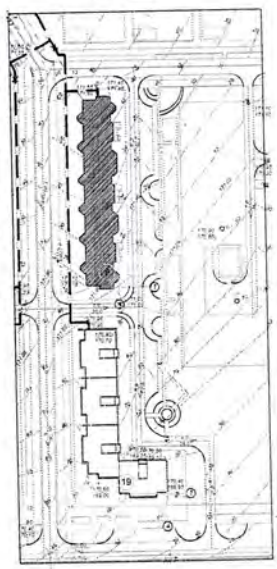

КАЗАКСТАН РЕСПУБЛИКАСЫ КОСТАНАЙ КАЛАСЫ
ЖАУАПКЕРШІЛІГІ ШЕКТЕУЛІ СЕРІКТЕСТІГІ
«Стройпроект 07»
ТОВАРИЩЕСТВО С ОГРАНИЧЕННОЙ ОТВЕТСТВЕННОСТЬЮ
ГОРОД КОСТАНАЙ РЕСПУБЛИКА КАЗАХСТАН

**Точка подключения - проектируемый газопровод см. заказ: 307-2016-ГСН х.т.518

Изм.	Кол.уч.	Лист	№ док.	Подпись	Дата
ГИП		Калмындин К.К.			02.17
Проверил		Турова Н.К.			02.17
Разработал		Потиц М.В.			02.17
Н. контроль		Ленешева Н.Ю.			02.17

Заказ: 307-2016-ГСН
Заказчик: ГУ "Отдел строительства акимата г. Костаная"

Разработка индивидуального рабочего проекта "Строительство инженерных коммуникаций к многоэтажным жилым домам №9, №19 В 3-ем квартале мкр. Юбилейный"

Газоснабжение Наружные газопроводы	Стадия	Лист	Листов
	РП	3	

План газопровода М 1:200 (жилой дом №9)

ТОО "Стройпроект 07" г.Костанай 2017 г. тел. 54-15-72

Согласовано:						Согласовано:	
АГ	Ефимчиков		02.2017			Мальцев	02.2017
ТС	Шамшиков		02.2017				
ВК	Чарапина		02.2017				

Инв.№ подл.	Подп. и дата	Взам. инв.№

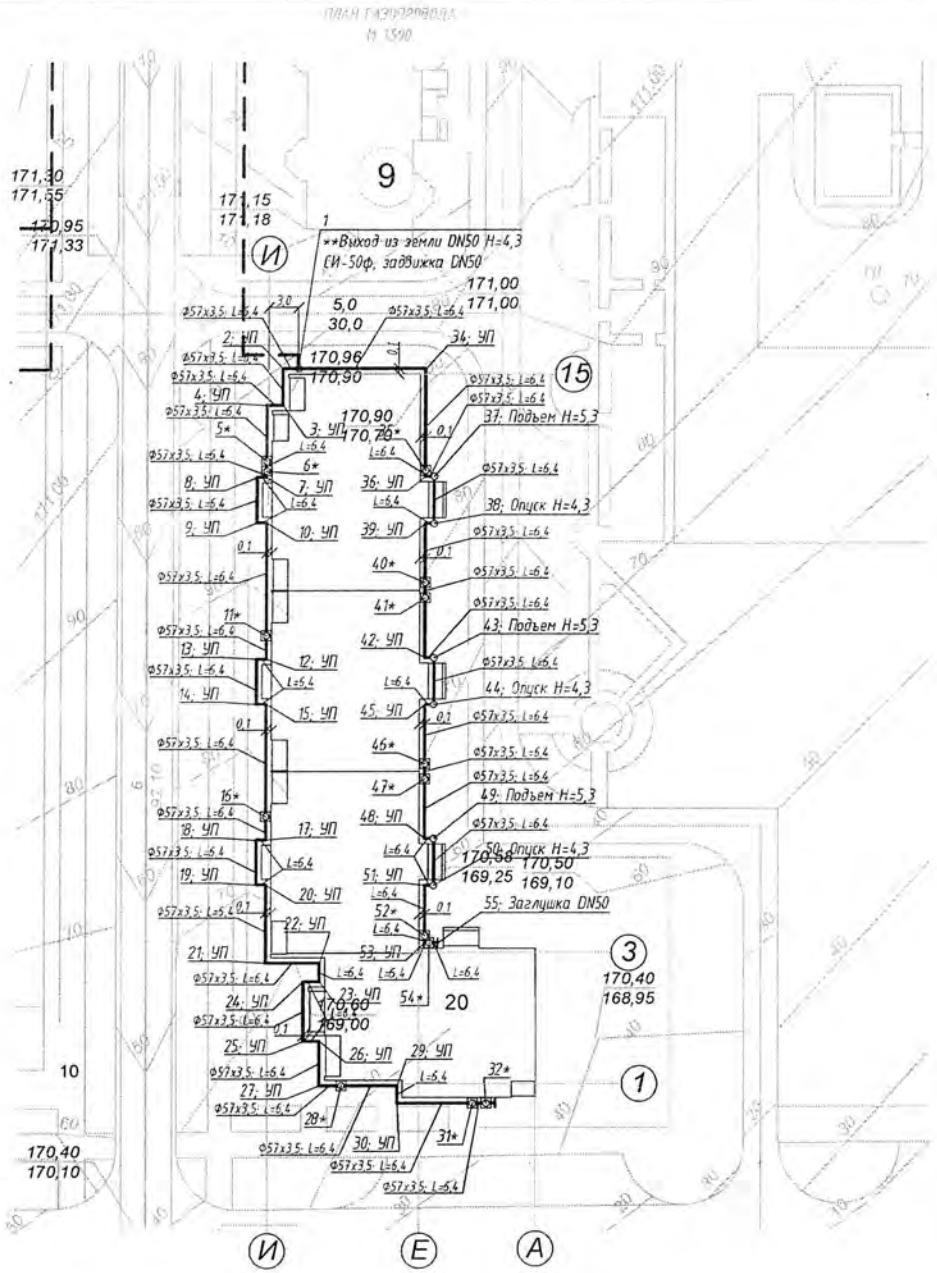

СОГЛАСОВАНИЯ:

АО КПФ "КазТрансГаз Аймак"
ул.Алтынсарина, 130

СОГЛАСОВАНО
КПФ АО "КазТрансГаз Аймак"
Неверов А.В.
(Ф.И.О.)
№ 533 (по журналу регистрации)
"02" 06 2017 г.

КФ АО "КазТрансГаз Аймак"
ул. Карбышева, 10

трасса согласована.
проект согласовать дополнительно
04.05.17

КЕЛІСІЛІПТЕНДІ

КАЗАКСТАН РЕСПУБЛИКАСЫ КОСТАНАЙ ҚАЛАСЫ
ЖАУАПКЕРШІЛІГІ ШЕКТЕУЛІ СЕРІКТЕСТІГІ
«Стройпроект 07»
ТОВАРИЩЕСТВО С ОГРАНИЧЕННОЙ ОТВЕТСТВЕННОСТЬЮ
ГОРОД КОСТАНАЙ РЕСПУБЛИКА КАЗАХСТАН

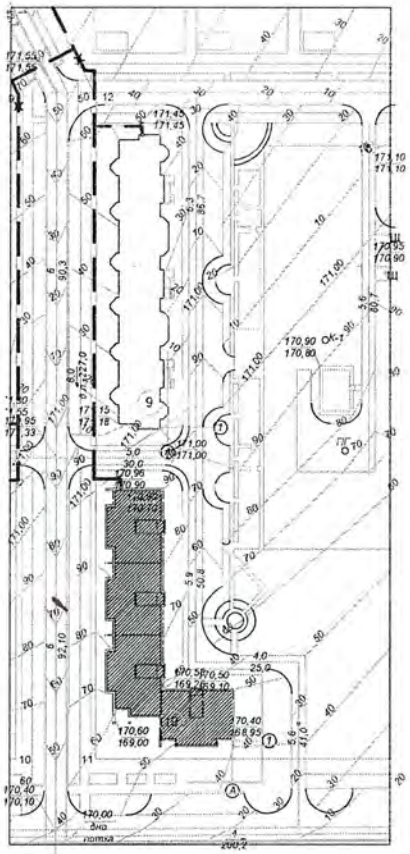

**Точка подключения - проектируемый газопровод см. заказ: 307-2016-ГСН х.т.56

Изм.	Кол.уч.	Лист	№ док.	Подпись	Дата
ГИП		Жалминдин К.К.			02.17
Проверил		Турова Н.К.			02.17
Разработал		Потис М.В.			02.17
Н. контроль		Лемешева Н.Ю.			02.17

Заказ: 307-2016-ГСН
Заказчик:ГУ "Отдел строительства акимата г. Костаная"

Разработка индивидуального рабочего проекта "Строительство инженерных коммуникаций к многоэтажным жилым домам №9, №19 в 3-ем квартале мкр .Юбилейный"

Газоснабжение
Наружные газопроводы

Стадия	Лист	Листов
РП	6	

План газопровода М 1:500
(жилой дом №19)

ТОО "Стройпроект 07"
г.Костанай 2017 г.
тел. 54-15-72

Согласовано:

АС	Овсянников		02.2017
ТС	Шилохвостов		02.2017
ВК	Морокина		02.2017

Согласовано:

ЗС	Мальцев		02.2017

Взам. инв.№ | Подп. и дата | Инв.№ подл

Спецификация оборудования, изделий и материалов

Позиция	Наименование и техническая характеристика	Тип, марка, обозначение документа, опросного листа	Код оборудования, изделия, материала	Поставщик	Единицы измерения	Количество	Масса единицы, кг	Примечания
	Стальной надземный газопровод низкого давления (жилой дом №9)							
	АРМАТУРА							
	Кран DN20 P=1,6 МПа	11Б27П		ОАО «Бологовский арматурный завод»	шт.	12		
	Отвод 90° Ф57х3,5 исп.2	ГОСТ 17375-2001			шт.	48	0,6	
	Отвод 45° Ф57х3,5 исп.2	ГОСТ 17375-2001			шт.	32	0,6	
	Заглушка DN50 исп.2 S-3мм PN 0,3МПа	ГОСТ 17379-2001			шт.	2	0,2	
	ТРУБОПРОВОДЫ							
	Труба стальная электросварная Гр.В ст3сп Ф57х3,5	ГОСТ 10704-91 / ГОСТ 10705-80			м	172,5	4,62	
	Труба стальная электросварная Гр.В ст.3 сп Ø27х2,8	ГОСТ 10704-91 / ГОСТ 10705-80			м	21,5	1,51	
	ИЗДЕЛИЯ И МАТЕРИАЛЫ							
	Шкаф для крана DN20	см. раздел АС			шт.	12		
	Штуцер DN25 с колпаком для продувки газопровода	с 5.905-25.05 УГ 6.02.00 п.1,2			шт.	2	0,35	
	Кронштейн крепления газопровода DN50 к стене	с.5.905-18.05 УКГ 15.01-05			шт.	35		
	Окраска газопровода:							
	Грунтовка ГФ-021 за 2 раза				м²	36,04		
	Пентафталевая эмаль ПФ-115 за 2 раза (желтого цвета)				м²	36,04		
	Испытание надземного газопровода на герметичность P=0,3 МПа				м	194,0		
	Продувка надземного стального газопровода воздухом				м	194,0		

Согласовано:

ЭС	Мальцев	02.2017
АС	Овсянников	02.2017
ТС	Шилохвостов	02.2017
ВК	Морокина	02.2017

Инв.№ подл. | Подп. и дата | Взам. инв.№

ҚАЗАҚСТАН РЕСПУБЛИКАСЫ ҚОСТАНАЙ ҚАЛАСЫ ЖАУАПКЕРШІЛІГІ ШЕКТЕУЛІ СЕРІКТЕСТІГІ «Стройпроект 07» ТОВАРИЩЕСТВО С ОГРАНИЧЕННОЙ ОТВЕТСТВЕННОСТЬЮ ГОРОД КОСТАНАЙ РЕСПУБЛИКА КАЗАХСТАН

Изм.	Кол.уч.	Лист	№ док.	Подпись	Дата
ГИП		Жалминдин К.К.			02.17
Проверил		Турова Н.К.			02.17
Разработал		Потис М.В.			02.17
Н. контроль		Лемешева Н.Ю.			02.17

Заказ: 307-2016-ГСН
Заказчик: ГУ "Отдел строительства акимата г. Костаная"

Разработка индивидуального рабочего проекта "Строительство инженерных коммуникаций к многоэтажным жилым домам №9, №19 в 3-ем квартале мкр Юбилейный"

Газоснабжение
Наружные газопроводы

Стадия	Лист	Листов
РП	1	2

Спецификация оборудования, изделий и материалов

ТОО "Стройпроект 07" г.Костанай 2017 г. тел. 54-15-72

Спецификация оборудования, изделий и материалов

Позиция	Наименование и техническая характеристика	Тип, марка, обозначение документа, опросного листа	Код оборудования, изделия, материала	Поставщик	Единицы измерения	Количество	Масса единицы, кг	Примечания
	Стальной надземный газопровод низкого давления (жилой дом №19)							
	АРМАТУРА							
	Кран DN20 P=1,6 МПа	11Б27П		ОАО «Бологовский арматурный завод»	шт.	10		
	Отвод 90° Ф57х3,5 исп.2	ГОСТ 17375-2001			шт.	44	0,6	
	Заглушка DN50 исп.2 S-3мм PN 0,3МПа	ГОСТ 17379-2001			шт.	2	0,2	
	ТРУБОПРОВОДЫ							
	Труба стальная электросварная Гр.В ст3сп Ф57х3,5	ГОСТ 10704-91 / ГОСТ 10705-80			м	206,0	4,62	
	Труба стальная электросварная Гр.В ст.3 сп Ø27х2,8	ГОСТ 10704-91 / ГОСТ 10705-80			м	20,0	1,51	
	ИЗДЕЛИЯ И МАТЕРИАЛЫ							
	Шкаф для крана DN20	см. раздел АС			шт.	10		
	Штуцер DN25 с колпаком для продувки газопровода	с 5.905-25.05 УГ 6.02.00 п.1;2			шт.	2	0,35	
	Кронштейн крепления газопровода DN50 к стене	с.5.905-18.05 УКГ 15.01-05			шт.	68		
	Окраска газопровода:							
	Грунтовка ГФ-021 за 2 раза				м²	39,31		
	Пентафталевая эмаль ПФ-115 за 2 раза (желтого цвета)				м²	39,31		
	Испытание надземного газопровода на герметичность P=0,3 МПа				м	226,0		
	Продувка надземного стального газопровода воздухом				м	226,0		

Согласовано:

ЭС	Мальцев	02.2017
АС	Овсянников	02.2017
ТС	Шилкавостов	02.2017
ВК	Морокина	02.2017

Взам. инв.№ | Подп. и дата | Инв.№ подл

Изм. | Колуч. | Лист | № док. | Подпись | Дата

Заказ: 307-2016-ГСН.СО
Заказчик: ГУ "Отдел строительства акимата г. Костаная"

Лист 3

РЕШИЛИ: «Строительство инженерных коммуникаций к многоэтажным жилым домам №9, №19 в 3-ем квартале микрорайона Юбилейный города Костанай Костанайской области»
принять в эксплуатацию.

наименование объекта (комплекса)

Заказчик: Нуралин Канат Маратович _____ М.П.
фамилия, имя, отчество (при наличии) , подпись руководителя

Технический
надзор: эксперт Клименко Людмила Владимировна _____ М.П.
фамилия, имя, отчество (при наличии), подпись эксперта

Авторский надзор: Жалминдин Куаныш Курмашевич _____ М.П.
фамилия, имя, отчество (при наличии), подпись

Подрядчик
(генеральный подрядчик): Александров Анатолий Николаевич. _____ М.П.
фамилия, имя, отчество (при наличии), подпись руководителя

Заказчик: Государственное учреждение "Отдел строительства акимата города Костаная"
Подрядчик : Товарищество с ограниченной ответственностью "Гефест-99"
Наименование строительства и его адрес:Выполнение строительно-монтажных работ по объекту "Строительство инженерных коммуникаций к многоэтажным жилым домам №9,№19 в 3-м квартале микрорайона Юбилейный города Костанай Костанайской области"

Утверждена приказомПредседателя Агенства РК
по делам строительства и жилищно-коммунального хозяйства
от 02 мая 2012 года №170

АКТ ВЫПОЛНЕННЫХ РАБОТ № ___

за августа **2019 года**

Предоставляется ежемесячно субподрядчиком генподрядчику,генподрядчиком застройщику и финансирующему банку

код заказчика	Код подрядчика	Договор		Источник финансирования		Правовая форма	
		номер	дата	наименование	код	наименование	код
		355	24.07.2018				

Центр затрат	Наименование пусковых комплексов объектов,комплексов работ	Стоимость выполненых работ и затрат (в тенге)									
		С начала строительства по отчетный месяц включительно с НДС	В отчетном периоде, без НДС	в том числе из графы 1						Налог на добавленную стоимость	Всего к оплате
				Строительно-монтажные работы,в базовом уровне 2001г	из них		Стоимость прочих работ, не входящих в состав СМР в уровне 2001г	дополнительные			
					в отчетном месяце	по монтажу оборудования		на приобретение материалов	другие дополнительные расходы		
	А	1	2	3	4	5	6	7	8	9	10
	Выполнение строительно-монтажных работ по объекту "Строительство инженерных коммуникаций к многоэтажным жилым домам №9,№19 в 3-м квартале микрорайона Юбилейный города Костанай Костанайской области"	13 404 643	3 135 913							376 310	3 512 222
	ИТОГО:	**13 404 643**	**3 135 913**							**376 310**	**3 512 222**

Заказчик:
Государственное учреждение "Отдел строительства акимата города Костаная"

Руководитель_____ **Нуралин Ж.М.**

Подрядчик:
Товарищество с ограниченной ответственностью "Гефест-99"

Директор_____ **Александров А.Н.**

Заказчик: Государственное учреждение "Отдел строительства акимата города Костаная"
Подрядчик : Товарищество с ограниченной ответственностью "Гефест-99"
Наименование строительства и его адрес:Выполнение строительно-монтажных работ по объекту "Строительство инженерных инженерных коммуникаций к многоэтажным жилым домам №9,№19 в 3-м квартале микрорайона Юбилейный города Костанай Костанай Костанайской области"

Приложение 4-1
к Правилам организации деятельностьи и осуществления функций заказчика(застройщика), утвержденных приказом Министра национальной экономики Республики Казахстан от 19 марта 2015 года № 229

СПРАВКА
о стоимости выполненных строительных работ и затрат
за Август 2019 года

код	Код	Договор		Источник финансирования		Правовая форма	
заказчика	подрядчика	номер	дата	наименование	код	наименование	код
		355	24.07.2018				

Центр затрат	Наименование пусковых комплексов объектов	Стоимость выполненых работ и затрат (в тенге)									
		С начала строительства по отчетный месяц включительно с НДС	В отчетном периоде, без НДС	в том числе из графы 1						Налог на добавленную стоимость	Всего к оплате
				Строительно-монтажные работы,в базовом уровне 2001г	из них		Стоимость прочих работ, не входящих в состав СМР в уровне 2001г	дополнительные			
					в отчетном месяце	по монтажу оборудования		на приобретение материалов	дугие дополнительные затраты и расходы		
	А	1	2	3	4	5	6	7	8	9	10
	Выполнение строительно-монтажных работ по объекту Строительство инженерных коммуникаций к многоэтажным жилым домам №9,№19 в 3-м квартале микрорайона Юбилейный города Костанай Костанайской области"	13 404 643	3 135 913							376 310	3 512 222
	ИТОГО:	13 404 643	3 135 913							376 310	3 512 222

Заказчик:
Государственное учреждение "Отдел строительства акимата города Костаная"

Руководитель_____**Нуралин К.М.**

Подрядчик:
Товарищество с ограниченной ответственностью "Гефест-99"

Директор_____**Александров А.Н.**

Эксперт технического надзора ТОО"Надежда-С" Клименко Людмила Владимировна
БИН 000540003705, аттестат № KZ78VJE00023625 от 02.03.2017 г.,аттестат № KZ31VJE00017972 от 06.06.2016 г.,аттестат № KZ61VJE00024707 от 03.04.2017г.,
(должность,фамилия,имя,отчество,индивидуальный идентификационный номер,№ аттестата, подпись)

Разработчики проекта строительства или эксперт(ы) авторского надзора:
ТОО "Стройпроект 07"; Государственная лицензия 15019777 от 09.11.2015 года
(должность,фамилия,имя,отчество,индивидуальный идентификационный номер,№ аттестата, подпись)

Заказчик: Государственное учреждение "Отдел строительства акимата города Костаная"
Подрядчик : Товарищество с ограниченной ответственностью "Гефест-99"
Наименование строительства и его адрес:Выполнение строительно-монтажных работ по объекту "Строительство инженерных коммуникаций к многоэтажным жилым домам №9,№19 в 3-м квартале микрорайона Юбилейный города Костанай Костанайской области"

Утверждена приказомПредседателя Агенства РК
по делам строительства и жилищно-коммунального хозяйства
от 02 мая 2012 года №170

АКТ ВЫПОЛНЕННЫХ РАБОТ № 1

за декабрь **2019 года**

Предоставляется ежемесячно субподрядчиком генподрядчику,генподрядчиком застройщику и финансирующему банку

код заказчика	Код подрядчика	Договор		Источник финансирования		Правовая форма	
		номер	дата	наименование	код	наименование	код
		355	24.07.2018				

Центр затрат	Наименование пусковых комплексов объектов,комплексов работ	Стоимость выполненых работ и затрат (в тенге)									
		С начала строительства по отчетный месяц включительно с НДС	В отчетном периоде, без НДС	в том числе из графы 1						Налог на добавленную стоимость	Всего к оплате
				Строительно-монтажные работы,в базовом уровне 2001г	из них		Стоимость прочих работ, не входящих в состав СМР в уровне 2001г	дополнительные			
					в отчетном месяце	по монтажу оборудования		на приобретение е матаериалов	другие дополнительные расходы		
	А	**1**	**2**	**3**	**4**	**5**	**6**	**7**	**8**	**9**	**10**
	Выполнение строительно-монтажных работ по объекту "Строительство инженерных коммуникаций к многоэтажным жилым домам №9,№19 в 3-м квартале микрорайона Юбилейный города Костанай Костанайской области"	15 953 392,56	2 733 516,58							328 021,99	3 061 538,57
	ИТОГО:	**15 953 392,56**	**2 733 516,58**							**328 021,99**	**3 061 538,57**

Заказчик:
Государственное учреждение "Отдел строительства акимата города Костаная"

Руководитель_____**Нуралин К.М.**

Подрядчик:
Товарищество с ограниченной ответственностью "Гефест-99"

Директор_____**Александров А.Н.**

Заказчик: Государственное учреждение "Отдел строительства акимата города Костаная"
Подрядчик : Товарищество с ограниченной ответственностью "Гефест-99"
Наименование строительства и его адрес:Выполнение строительно-монтажных работ по объекту "Строительство инженерных инженерных коммуникаций к многоэтажным жилым домам №9,№19 в 3-м квартале микрорайона Юбилейный города Костанай Костанай Костанайской области"

Приложение 4-1
к Правилам организации деятельностьи и осуществления функций заказчика(застройщика), утвержденных приказом Министра национальной экономики Республики Казахстан от 19 марта 2015 года № 229

СПРАВКА
о стоимости выполненных строительных работ и затрат
за декабрь 2019 года

код	Код	Договор		Источник финансирования		Правовая форма	
заказчика	подрядчика	номер	дата	наименование	код	наименование	код
		355	24.07.2018				

Центр затрат	Наименование пусковых комплексов объектов	Стоимость выполненых работ и затрат (в тенге)									
		С начала строительства по отчетный месяц включительно с НДС	В отчетном периоде, без НДС	в том числе из графы 1						Налог на добавленную стоимость	Всего к оплате
				Строительно-монтажные работы,в базовом уровне 2001г	из них		Стоимость прочих работ, не входящих в состав СМР в уровне 2001г	дополнительные			
					в отчетном месяце	по монтажу оборудования		на приобретение материалов	дугие дополнительные затраты и расходы		
	А	1	2	3	4	5	6	7	8	9	10
	Выполнение строительно-монтажных работ по объекту Строительство инженерных коммуникаций к многоэтажным жилым домам №9,№19 в 3-м квартале микрорайона Юбилейный города Костанай Костанайской области"	15 953 392,56	2 733 516,58							328 021,99	3 061 538,57
	ИТОГО:	**15 953 392,56**	**2 733 516,58**							**328 021,99**	**3 061 538,57**

Заказчик:
Государственное учреждение "Отдел строительства акимата города Костаная"

Руководитель _____ **Нуралин К.М.**

Подрядчик:
Товарищество с ограниченной ответственностью "Гефест-99"

Директор _____ **Александров А.Н.**

Эксперт технического надзора ТОО"Надежда-С" Клименко Людмила Владимировна
БИН 000540003705, аттестат № KZ78VJE00023625 от 02.03.2017 г.,аттестат № KZ31VJE00017972 от 06.06.2016 г.,аттестат № KZ61VJE00024707 от 03.04.2017г.,
(должность,фамилия,имя,отчество,индивидуальный идентификационный номер,№ аттестата, подпись)

Разработчики проекта строительства или эксперт(ы) авторского надзора:

(должность,фамилия,имя,отчество,индивидуальный идентификационный номер,№ аттестата, подпись)

Заказчик: Государственное учреждение "Отдел строительства акимата города Костаная"
Подрядчик : Товарищество с ограниченной ответственностью "Гефест-99"
Наименование строительства и его адрес:Выполнение строительно-монтажных работ по объекту "Строительство инженерных коммуникаций к многоэтажным жилым домам №9,№19 в 3-м квартале микрорайона Юбилейный города Костанай Костанайской области"

Утверждена приказомПредседателя Агенства РК
по делам строительства и жилищно-коммунального хозяйства
от 02 мая 2012 года №170

АКТ ВЫПОЛНЕННЫХ РАБОТ №3

за май 2019 года

Предоставляется ежемесячно субподрядчиком генподрядчику,генподрядчиком застройщику и финансирующему банку

код заказчика	Код подрядчика	Договор		Источник финансирования		Правовая форма	
		номер	дата	наименование	код	наименование	код
		355	24.07.2018				

Центр затрат	Наименование пусковых комплексов объектов,комплексов работ	Стоимость выполненых работ и затрат (в тенге)									
		С начала строительства по отчетный месяц включительно с НДС	В отчетном периоде, без НДС	в том числе из графы 1						Налог на добавленную стоимость	Всего к оплате
				Строительно-монтажные работы,в базовом уровне 2001г	из них		Стоимость прочих работ, не входящих в состав СМР в уровне 2001г	дополнительные			
					в отчетном месяце	по монтажу оборудования		на приобретение материалов	другие дополнительные расходы		
	А	1	2	3	4	5	6	7	8	9	10
	Выполнение строительно-монтажных работ по объекту "Строительство инженерных коммуникаций к многоэтажным жилым домам №9,№19 в 3-м квартале микрорайона Юбилейный города Костанай Костанайской области"	7 755 840	4 196 107							503 533	4 699 640
	ИТОГО:	**7 755 840**	**4 196 107**							**503 533**	**4 699 640**

Заказчик:
Государственное учреждение "Отдел строительства акимата города Костаная"

Руководитель _____ **Нуралин К.М.**

Подрядчик:
Товарищество с ограниченной ответственностью "Гефест-99"

Директор _____ **Александров А.Н.**

Заказчик: Государственное учреждение "Отдел строительства акимата города Костаная"
Подрядчик : Товарищество с ограниченной ответственностью "Гефест-99"
Наименование строительства и его адрес:Выполнение строительно-монтажных работ по объекту "Строительство инженерных инженерных коммуникаций к многоэтажным жилым домам №9,№19 в 3-м квартале микрорайона Юбилейный города Костанай Костанай Костанайской области"

Приложение 4-1
к Правилам организации деятельностьи и осуществления функций заказчика(застройщика), утвержденных приказом Министра национальной экономики Республики Казахстан от 19 марта 2015 года № 229

С П Р А В К А
о стоимости выполненных строительных работ и затрат
за май 2019 года

код	Код	Договор		Источник финансирования		Правовая форма	
заказчика	подрядчика	номер	дата	наименование	код	наименование	код
		355	24.07.2018				

Центр затрат	Наименование пусковых комплексов объектов	Стоимость выполненых работ и затрат (в тенге)									
		С начала строительства по отчетный месяц включительно с НДС	В отчетном периоде, без НДС	в том числе из графы 1						Налог на добавленную стоимость	Всего к оплате
				Строительно-монтажные работы,в базовом уровне 2001г	из них		Стоимость прочих работ, не входящих в состав СМР в уровне 2001г	дополнительные			
					в отчетном месяце	по монтажу оборудования		на приобретение материалов	дугие дополнительные затраты и расходы		
	А	**1**	**2**	**3**	**4**	**5**	**6**	**7**	**8**	**9**	**10**
	Выполнение строительно-монтажных работ по объекту Строительство инженерных коммуникаций к многоэтажным жилым домам №9,№19 в 3-м квартале микрорайона Юбилейный города Костанай Костанайской области"	7 755 840	4 196 107							503 533	4 699 640
	ИТОГО:	**7 755 840**	**4 196 107**							**503 533**	**4 699 640**

Заказчик:
Государственное учреждение "Отдел строительства акимата города Костаная"

Руководитель_____ **Нуралин К.М.**

Подрядчик:
Товарищество с ограниченной ответственностью "Гефест-99"

Директор_____ **Александров А.Н.**

Эксперт технического надзора ТОО"Надежда-С" Клименко Людмила Владимировна
БИН 000540003705, аттестат № KZ78VJE00023625 от 02.03.2017 г.,аттестат № KZ31VJE00017972 от 06.06.2016 г.,аттестат № KZ61VJE00024707 от 03.04.2017г.,
(должность,фамилия,имя,отчество,индивидуальный идентификационный номер,№ аттестата, подпись)

Разработчики проекта строительства или эксперт(ы) авторского надзора:
ТОО "Стройпроект 07"; Государственная лицензия 15019777 от 09.11.2015 года
(должность,фамилия,имя,отчество,индивидуальный идентификационный номер,№ аттестата, подпись)

Заказчик: Государственное учреждение "Отдел строительства акимата города Костаная"
Подрядчик : Товарищество с ограниченной ответственностью "Гефест-99"
Наименование строительства и его адрес:Выполнение строительно-монтажных работ по объекту "Строительство инженерных коммуникаций к многоэтажным жилым домам №9,№19 в 3-м квартале микрорайона Юбилейный города Костанай Костанайской области"

Утверждена приказомПредседателя Агенства РК
по делам строительства и жилищно-коммунального хозяйства
от 02 мая 2012 года №170

АКТ ВЫПОЛНЕННЫХ РАБОТ № 4

за июль 2019 года

Предоставляется ежемесячно субподрядчиком генподрядчику,генподрядчиком застройщику и финансирующему банку

код заказчика	Код подрядчика	Договор		Источник финансирования		Правовая форма	
		номер	дата	наименование	код	наименование	код
		355	24.07.2018				

Центр затрат	Наименование пусковых комплексов объектов,комплексов работ	Стоимость выполненых работ и затрат (в тенге)									
		С начала строительства по отчетный месяц включительно с НДС	В отчетном периоде, без НДС	в том числе из графы 1						Налог на добавленную стоимость	Всего к оплате
				Строительно-монтажные работы,в базовом уровне 2001г	из них		Стоимость прочих работ, не входящих в состав СМР в уровне 2001г	дополнительные			
					в отчетном месяце	по монтажу оборудования		на приобретение е мататериалов	другие дополнительные расходы		
	А	1	2	3	4	5	6	7	8	9	10
	Выполнение строительно-монтажных работ по объекту "Строительство инженерных коммуникаций к многоэтажным жилым домам №9,№19 в 3-м квартале микрорайона Юбилейный города Костанай Костанайской области"	9 892 421	1 361 913							163 430	1 525 342
	ИТОГО:	**9 892 421**	**1 361 913**							**163 430**	**1 525 342**

Заказчик:
Государственное учреждение "Отдел строительства акимата города Костаная"

Руководитель **Нуралин КМ**

Подрядчик:
Товарищество с ограниченной ответственностью "Гефест-99"

Директор **Александров А.Н.**

Заказчик: Государственное учреждение "Отдел строительства акимата города Костаная"
Подрядчик : Товарищество с ограниченной ответственностью "Гефест-99"
Наименование строительства и его адрес:Выполнение строительно-монтажных работ по объекту "Строительство инженерных инженерных коммуникаций к многоэтажным жилым домам №9,№19 в 3-м квартале микрорайона Юбилейный города Костанай Костанай Костанайской области"

Приложение 4-1
к Правилам организации деятельностьи и осуществления функций заказчика(застройщика), утвержденных приказом Министра национальной экономики Республики Казахстан от 19 марта 2015 года № 229

С П Р А В К А
о стоимости выполненных строительных работ и затрат
за июль 2019 года

код	Код	Договор		Источник финансирования		Правовая форма	
заказчика	подрядчика	номер	дата	наименование	код	наименование	код
		355	24.07.2018				

Центр затрат	Наименование пусковых комплексов объектов	Стоимость выполненых работ и затрат (в тенге)									
		С начала строительства по отчетный месяц включительно с НДС	В отчетном периоде, без НДС	в том числе из графы 1						Налог на добавленную стоимость	Всего к оплате
				Строительно-монтажные работы,в базовом уровне 2001г	из них		Стоимость прочих работ, не входящих в состав СМР в уровне 2001г	дополнительные			
					в отчетном месяце	по монтажу оборудования		на приобретение материалов	дугие дополнительные затраты и расходы		
	А	**1**	**2**	**3**	**4**	**5**	**6**	**7**	**8**	**9**	**10**
	Выполнение строительно-монтажных работ по объекту Строительство инженерных коммуникаций к многоэтажным жилым домам №9,№19 в 3-м квартале микрорайона Юбилейный города Костанай Костанайской области"	9 892 421	1 361 913							163 430	1 525 342
	ИТОГО:	**9 892 421**	**1 361 913**							**163 430**	**1 525 342**

Заказчик:
Государственное учреждение "Отдел строительства акимата города Костаная"

Руководитель _____ **Нуралин КМ**

Подрядчик:
Товарищество с ограниченной ответственностью "Гефест-99"

Директор _____ **Александров А.Н.**

Эксперт технического надзора ТОО"Надежда-С" Клименко Людмила Владимировна
БИН 000540003705, аттестат № KZ78VJE00023625 от 02.03.2017 г.,аттестат № KZ31VJE00017972 от 06.06.2016 г.,аттестат № KZ61VJE00024707 от 03.04.2017г.,

(должность,фамилия,имя,отчество,индивидуальный идентификационный номер,№ аттестата, подпись)

Разработчики проекта строительства или эксперт(ы) авторского надзора:
ТОО "Стройпроект 07"; Государственная лицензия 15019777 от 09.11.2015 года

(должность,фамилия,имя,отчество,индивидуальный идентификационный номер,№ аттестата, подпись)