««Ақшабұлақ кен орнының МДОП-дегі ұштық ажырату қондырғысы» ЖЖ**»**
жұмыс жобасы бойынша

25.11.2019 ж. № 19-0409/19
(ОҢ)

ҚОРЫТЫНДЫ

ТАПСЫРЫС БЕРУШІ:
«Қазгермұнай» Біріккен кәсіпорыны» ЖШС

БАС ЖОБАЛАУШЫ:
«Ремпроект» ЖШС
Қызылорда қаласы

Шымкент қаласы

АЛҒЫ СӨЗ

«Ақшабұлақ кен орнының МДОП-дегі ұштық ажырату қондырғысы» жұмыс жобасына осы сараптама қорытындысы «Мемсараптама» республикалық мемлекеттік кәсіпорнының Оңтүстік өңірі бойынша филиалының Қызылорда облысы бойынша (Қызылорда қаласы) департаментімен берілді.

«Мемсараптама» республикалық мемлекеттік кәсіпорнының Оңтүстік өңірі бойынша филиалының Қызылорда облысы бойынша (Қызылорда қаласы) департаментінің рұқсатынсыз осы сараптама қорытындысын толық немесе ішінара қайта шығаруға, көбейтуге және таратуға жол берілмейді.

ЗАКЛЮЧЕНИЕ

№ 19-0409/19 от 25.11.2019 г.
(положительное)
по рабочему проекту
«РП "Концевая сепарационная установка на ЦППН м/р Акшабулак"**»**

ЗАКАЗЧИК:
ТОО «Совместное предприятие «Казгермунай»

ГЕНПРОЕКТИРОВЩИК:
ТОО «Ремпроект»
г. Кызылорда

город Шымкент

ПРЕДИСЛОВИЕ

Данное экспертное заключение на рабочий проект **«Концевая сепарационная установка на ЦППН м/р Акшабулак»** выдано департаментом по Кызылординской области (г.Кызылорда) филиала республиканского государственного предприятия «Госэкспертиза» по Южному региону.

Данное экспертное заключение не может быть полностью или частично воспроизведено, тиражировано и распространено без разрешения департамента по Кызылординской области (г.Кызылорда) филиала республиканского государственного предприятия «Госэкспертиза» по Южному региону.

1. НАИМЕНОВАНИЕ: рабочий проект **«Концевая сепарационная установка на ЦППН м/р Акшабулак».**

Настоящее экспертное заключение выполнено на основании трехстороннего договора от 30 сентября 2019 года № 01-1632 между Республиканским государственным предприятием на праве хозяйственного ведения «Государственная вневедомственная экспертиза проектов» (РГП «Госэкспертиза»), ТОО «Совместное предприятие «Казгермунай» и ТОО «Инженерные изыскания и К».

2. ЗАКАЗЧИК: ТОО «Совместное предприятие «Казгермунай».

3. ГЕНПРОЕКТИРОВЩИК: ТОО «Ремпроект», г.Кызылорда (государственная лицензия ГСЛ №18001209 от 23 января 2018 года, на проектную деятельность, I категория, выданная ГУ «Управление государственного архитектурно-строительного контроля Кызылординской области»; дата первичной выдачи 03 июля 2001 года).

договор о выполнении работ №ДГ18-ДКС-036-0974 от 29 августа 2018 года между ТОО «СП «Казгермунай» и ТОО «Инженерные изыскания и К»;

соглашение №02 от 03 сентября 2019 года о создании Консорциума между ТОО «Инженерные изыскания и К» и ТОО «Ремпроект».

4. ИСТОЧНИК ФИНАНСИРОВАНИЯ: собственные средства ТОО «СП «Казгермунай».

5. ОСНОВНЫЕ ИСХОДНЫЕ ДАННЫЕ

5.1 Основание для разработки:

задание на проектирование от 29 мая 2019 года, утвержденное ТОО «СП «Казгермунай»;

решение акима Сырдарьинского района Кызылординской области от 30 апреля 1999 года №75 «О представлении ТОО «СП «КазГерМунай» права временного землепользования на территории Сырдарьинского района»;

решение акима Кызылординской области от 07 июня 1999 года №92 «О представлении ТОО «СП «КазГерМунай» права временного пользования земельными участками на территории Сырдарьинского района Кызылординской области»;

договор об аренде земельных участков от 14 июля 1999 года №47 между акимом Сырдарьинского района и ТОО СП «КазГерМунай», с приложениями;

акт на право временного возмездного землепользования (аренды) №0112631 с кадастровым номером №10-153-018-135 от 25 декабря 2008 года, выданный Кызылординским ДГП «ГосНПЦзем» для доразведки и добычи углеводородного сырья;

архитектурно-планировочное задание (АПЗ) от 25 сентября 2018 года №KZ01VUA00051180, утвержденное Отделом архитектуры и градостроительства Сырдарьинского района;

транспортная схема перевозки сепарационной установки, утвержденная ДКС ТОО «СП «Казгермунай»;

отчеты об инженерно-геодезических и инженерно-геологических изысканиях, выполненные ТОО «Инженерные изыскания и К», г.Кызылорда, в 2018 году (ГСЛ №0000049 от 11 апреля 2005 года);

прайс-листы и перечень оборудования, материалов и изделий, утвержденная ТОО «СП «Казгермунай» от 15 июля 2019 года.

Письма

ДКС ТОО «Совместное предприятие «Казгермунай»:

от 21 июня 2019 года №69 о не начатом строительстве по рабочему проекту «Концевая сепарационная установка на м/р «Акшабулак» получившего положительное

заключение РГП «Госэкспертиза» по Кызылординской области №14-0166/14 от 29 мая 2014 года в виду отсутствии финансирования;

от 21 июня 2019 года №70 о расстояниях расположения пожарного депо и пожарных лафетов;

от 19 августа 2019 года №96 о направлении рабочего проекта для проведения повторной государственной экспертизы, финансировании строительства за счет собственных средств и о сроке начала строительства.

Технические условия

ТОО «СП «Казгермунай»:

от 27 июля 2018 года б/н на контрольно-измерительные приборы;

от 27 июля 2018 года б/н на электроснабжение;

от 29 июля 2018 года б/н на точки подключения проектируемых трубопроводов к существующим.

5.2 Согласования и заключения заинтересованных организаций:

письмо-согласование рабочего проекта по промышленной безопасности РГУ «Департамент Комитета индустриального развития и промышленной безопасности по Кызылординской области» № KZ03VQR00013394 от 25 декабря 2018 года;

заключение государственной экологической экспертизы РГУ «Департамент экологии по Кызылординской области» Комитета экологического регулирования и контроля Министерства экологии, геологии и природных ресурсов Республики Казахстан от 21 ноября 2019 года №N061-0084/19;

разрешение на эмиссии в окружающую среду для объектов I, II и III категорий РГУ «Департамент экологии по Кызылординской области» Комитета экологического регулирования и контроля Министерства экологии, геологии и природных ресурсов Республики Казахстан от 21 ноября 2019 года №KZ48VCZ00511202.

5.3 Перечень документации, представленной на экспертизу

Том 1	Общая пояснительная записка. Паспорт проекта.
Том 2	Рабочие чертежи. Генеральный план. Механическая часть. Архитектурно-строительная часть. Электроснабжение. Автоматизация технологических процессов.
Том 3	Сметная документация, прайс листы.
Том 4	Оценка воздействия на окружающую среду, составленный ИП «ЭКО НУР», 2018 год (номер лицензии 02147Р №0074735 от 26.04.2011г.).

5.4 Цель и назначение объекта строительства

Установка резервного сепаратора третьей ступени позволит производить ремонт и технические обслуживания существующего сепаратора третьей ступени V-3120 без остановки процесса.

6. ОСНОВНЫЕ ДАННЫЕ ОБЪЕКТА И ПРИНЯТЫЕ ПРОЕКТНЫЕ РЕШЕНИЯ

6.1 Место размещения объекта и характеристика участка строительства:

Месторождение Акшабулак расположено в полупустынной зоне, в 130км на северо-восток от областного центра Кызылорда и в 260км к юго-западу от областного центра г.Жезказган в непосредственной близости к месторождению Кумколь.

Природно-климатические условия района строительства (по м/с Карсакпай**)**:

климатический район – IV-Г (СП РК 2.04-01-2017);

годовое количество осадков – 151 мм;

средняя температура наружного воздуха (СП РК 2.04-01-2017):
наиболее холодной пятидневки – минус 24^0С;
наиболее холодных суток – минус 30^0С;
сейсмичность района – 6 баллов (СП РК 2.03-30-2017);
район по весу снегового покрова – I (S_0=50кг/м^2, СНиП 2.01.07-85*);
район по скоростному напору ветра – III (W_0=38кг/м^2, СНиП 2.01.07-85*).

Инженерно-геологические условия площадки строительства

Согласно отчетам об инженерно-геодезических и инженерно-геологических изысканиях, выполненных ТОО «Инженерные изыскания и К» в 2018 году площадка характеризуется следующими данными.

В геоморфологическом отношении участок работ расположен на месторождении Акшабулак.

В пределах сжимаемой толщи участка работ выделено два инженерно-геологического элемента.

ИГЭ-1 – песок пылеватый, серого цвета, средней плотности, полимиктового состава, вскрытой мощностью 0,2 (0,3) -3,7 (3,9) м;

ИГЭ-2 – песок мелкий, серого цвета, средней плотности, полимиктового состава, вскрытой мощностью 3,7 (3.9) - 8,0м.

Подземные воды выработками глубиной 8.0 м не вскрыты. Поэтому характеристика гидрогеологических условий не проводится.

По содержанию сухого остатка грунты – засолены. Тип засоления – сульфатный.

По содержанию сульфатов грунты сильноагрессивные к бетонам на портландцементе и шлакопортландцементе, и слабоагрессивные к бетонам на сульфатостойком виде цемента.

По содержанию хлоридов грунты среднеагрессивные к бетонам на всех видах цемента.

Коррозийная активность грунтов по отношению к железу – средняя; по отношению к алюминию – высокая; по отношению к свинцу – средняя. При промерзании грунты являются слабо- и среднепучинистыми. Пески пылеватые и мелкие обладают плывунными свойствами.

Нормативная глубина промерзания грунтов: суглинки, глины – 1,09м, пески пылеватые и мелкие – 1,33м.

6.2 Проектные решения

6.2.1 Генеральный план

Генеральный план разработан на основании задания на проектирование, топографической съемки М1:1000, выполненной ТОО «Инженерные изыскания и К», СН РК 3.01-01-2011* и других нормативных документов.

Территориально проектируемая площадка расположена в пределах земельного отвода месторождения Акшабулак в Сырдарьинском районе Кызыординской области, расположенная в 130 км на северо-восток от областного центра Кызылорда и в 260 км к юго-западу от г. Жезказган, в непосредственной близости от месторождения Кумколь.

Для проектируемой площадки дополнительного отвода участка не требуется, участок площадью 0,036 га расположен на территории месторождения Акшабулак (акт на право временного возмездного (долгосрочного, краткосрочного) землепользования (аренды) №0112631 от 25.12.2008 года на земельный участок площадью 3577,23 га, кадастровый номер земельного участка: 10-153-018-135).

Участок свободен от застройки, проходящий по участку пенопровод подлежит демонтажу. Почвенно-растительный слой, покрывающий всю площадку, подлежит срезке для дальнейшего использования в рекультивационных целях.

Согласно задания на проектирование проектом предусмотрена установка на ЦППН дегазатора ёмкостью 100 м^3 марки V-3120A по аналогии с существующим дегазатором V-3120. Установка проектируемого дегазатора обеспечит ремонт и техническое обслуживание существующего дегазатора без остановки процесса.

Проектируемая площадка расположена с восточной стороны от существующих сооружений ЦППН с учетом обеспечения нормативных технологических и противопожарных требований.

На проектируемой площадке с условными размерами 13,0х27,5 м расположены: дегазатор V-3120A, расположенный на открытой бетонной площадке с размерами в осях 6,0х20,7 м, опоры трубопроводов диаметром 100-350, металлическая площадка для обслуживания дегазатора.

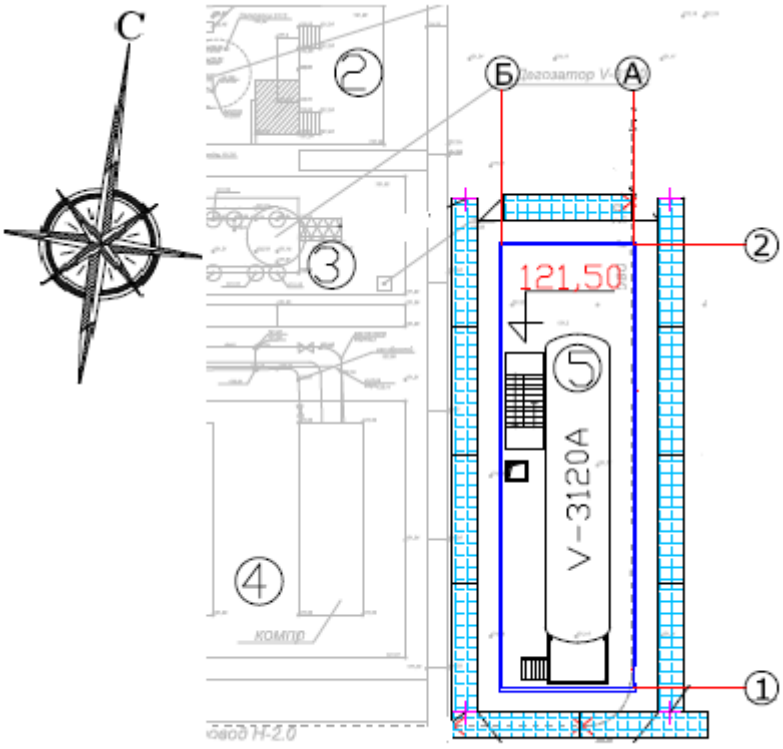

Рис. 1. Схема размещения

2. Сепаратор 2-й ступени (существующий)
3. Дегазатор V-3120 (существующий);
4. Компрессор винтовой (существующий)
5. Дегазатор V-3120A (проектируемый)

На бетонной площадке предусмотрены бортики высотой 150 мм и монолитные железобетонные приямки для сбора атмосферных осадков и технологических проливов.

По периметру бетонной площадки предусмотрена отмостка шириной 1,0 м.

При благоустройстве территории предусмотрена укладка плит ПДН 60-12 по ГОСТ 21924.0-24 по контуру площадки дегазатора.

Озеленение на производственной площадке не предусматривается.

В рабочем проекте предусмотрена вертикальная планировка участка строительства, в пределах границ отведённого земельного участка, с учётом: предварительного снятия на участке строительства, перемещения, хранения, дальнейшего использования растительного слоя при озеленении проектируемой территории; минимального объёма земляных работ и использования вытесняемых грунтов на

строительной площадке.

Размещение внутриплощадочных инженерных сетей предусмотрено с учётом: технологических требований; обеспечения занятия наименьших площадей территории участка, с учётом их взаимного расположения, в соответствии с нормативными требованиями.

Для увязки всех сетей на площадке составлен сводный план инженерных сетей, согласованный смежными разделами.

Представлено письмо заказчика №70 от 21.06.2019 года о расстоянии до ближайшего пожарного депо 1 км, расстояние соответствует п.215 технического регламента №439 от 23.06.2017 года и о расположении пожарных лафетов на расстоянии 5 и 17 метров от проектируемой площадки.

Условной отметке 0,000 соответствует отметка верха бетонной площадки равная 121,50.

Высотные отметки даны в метрах.

Система высот – Балтийская.

Система координат – местная.

Таблица №1

Основные показатели по генеральному плану

№ п/п	Наименование	Ед. изм.	Кол-во
1.	Площадь земельного участка согласно акта на землю	га	3577,23
2.	Площадь участка в границах проектирования	га	0,036
3.	Площадь застройки	кв.м	193,2
4.	Площадь покрытий	кв.м	79,2
5.	Прочие площади	кв.м	87,6

6.2.2 Технологические решения

Мощность производства

Производительность КСУ составляет 12 480 м3/сут.

Режим работы КСУ – непрерывный, круглогодичный, круглосуточный 24 часа в сутки, 365 суток в год.

Технология производства

В связи с увеличением объема добываемой жидкости проектом предусмотрена установка дополнительного сепаратора НГС-1-1,6-3000-И объемом 100м³ 2-х фазного сепаратора дополнительно к существующему сепаратору V=80м3 на ЦППН. Один сепаратор рабочий, второй резервный.

Нефтегазосепаратор НГС-1-1,6-3000-1-Т-И - представляют собой горизонтальный аппарат, снабженный технологическими штуцерами, перегородками из просечно-вытяжных листов, пеногасящей насадкой, переливной перегородкой и струйными каплеотбойниками для очистки газа.

Описание технологического процесса.

Предварительный отбор газа и пластовой воды из нефтяной эмульсии происходит на первом и втором ступени сепарации, а окончательное разгазирование на третьей ступени сепарации.

В 2-х фазном проектируемом сепараторе V-3120 окончательная очистка нефти.

Нефть от сепаратора второй ступени (ТП-02) под собственным давлением поступает в проектируемый сепаратор третьей ступени, где происходит отделение газа от нефти. Далее товарная нефть поступает на насосную станцию (ТП-03). Попутный газ от сепаратора подключается на осушку перед компрессорами (ТП-04). Газ от сбросных

клапанов подключается на существующую факельную линию (ТП-05). Дренаж от сепаратора подключается к точке подключения ТП-03 в существующий коллектор дренажа.

Жидкость от манифольда от точки подключения ТП-06 поступает на сепарацию в двухфазный сепаратор.

В двухфазном сепараторе происходит отделение газа от нефти.

Уровень жидкости в сепараторе поддерживается существующим регулятором, установленном на существующей насосной станции дожима нефти.

Давление в проектируемом сепараторе поддерживается существующим регулятором давления PCV31-311A, установленном на линии отвода газа из проектируемого сепаратора поз.V-3120A.

Защита сепаратора от превышения давления осуществляется блоком предохранительных клапанов с переключающимися устройствами, установленными на сепараторе.

Технологические трубопроводы.

В пределах технологических площадок трубопроводы прокладываются надземно, на отдельно стоящих опорах и частично подземно. В соответствии с СН 527-80 трубопроводы в пределах площадок относятся:

нефтепроводы –II категорий, группа Бб;

дренаж – III категория, группа Бб;

газопроводы- IV и II категорий, группа Ба;

теплоноситель- IV категории, группа Бв.

Сварные соединения трубопроводов в пределах площадок подвергаются 100% контролю физическими методами, в т.ч радиографическим– надземные трубопроводы 20%, подземные трубопроводы 100 %.

Сварные стыки в узлах установки арматуры и фланцевых соединений контролируются в объёме 100% радиографическим методом.

В соответствии со СП РК 3.05-103-2014, по окончании монтажа трубопроводы подвергаются гидравлическому испытанию на давление:

1,25 Рраб – все трубопроводы с Рраб ≥0,5 МПа (5 кгс/см2);

1,5 Рраб – все трубопроводы с Рраб <0,5 МПа (5 кгс/см2).

Арматура и фланцевые соединения изолируются теплоизоляционными кожухами съёмного типа.

Надземные трубопроводы прокладываются с термообогревом и теплоизолированы минераловатными матами с покрытием из оцинкованного листа. До теплоизоляции трубопроводы окрашены краской БТ – 177 по грунту ГФ 021.

Подземные трубы защищены от коррозии.

Монтаж трубопроводов и запорной арматуры вести согласно СП РК 3.05-103-2014, а также согласно инструкции поставщика труб.

Таблица №2

Перечень и обоснование применяемого оборудования

Сепаратор 2-х фазный		
Номер оборудования		V-3120A
Тип оборудования		НГС -1-1,6-3000-И
Производительность по нефтегазовой смеси	м≥/час	300-1500
Рабочее давление	МПа	1,0
Расчетное давление	МПа	1,6
Рабочая температура	°С	20-40
Расчетная температура	°С	100
Вместимость	м≥	100
Габаритные размеры(длина х диам)	мм	15231х3000

Масса	кг	34080
Количество	шт.	1

Краткая характеристика и обоснование принятых решений по технологии производства, механизации и автоматизации технологических процессов (АСУ ТП).

Технологический процесс полностью автоматизирован, перекачка рабочих сред осуществляется по герметичным технологическим трубопроводам. Трудоемкие процессы в данном производстве отсутствуют.

Ремонт технологического оборудования производится существующими силами ремонтной службы месторождения «Акшабулак» с использованием существующего передвижного грузоподъемного оборудования, технологических домкратов и подставок.

Технические решения по предотвращению выбросов в атмосферу и сбросов вредных веществ в окружающую среду.

Продукцией в данном проекте является газ. Твердые и жидкие отходы отсутствуют. Газовые и сточные выбросы в атмосферу отсутствуют.

Производственная безопасность – оценка возможности возникновения аварийных ситуаций и решения по их предотвращению.

Противопожарная безопасность технологического процесса обеспечивается следующими проектными решениями по предупреждению пожара и взрыва:

герметичность оборудования и трубопроводов, фланцевых соединений, трубопроводной арматуры и приборов КИПиА;

заземление металлических частей оборудования и трубопроводов в соответствии с ПУЭ для защиты от статического электричества;

оповещение местных пожарных служб о возникновении пожара по телефону из операторной;

Управление производством, предприятия, организация условий и охраны труда

Месторождение «Акшабулак» действующее, со сложившейся структурой обслуживающего и управленческого персонала.

Режим работы принят круглосуточный, обеспечивается за счет вахтового метода работы обслуживающего персонала, посменно. Продолжительность смены – 12 часов. Общее количество работающих в вахту согласно утвержденному штатному расписанию.

На рабочих местах персонал обеспечивается спецодеждой, необходимым набором инструмента, при необходимости респираторами или противогазами.

Рабочие места и в целом площадки комплектуются в соответствии с действующими нормативными документами, всем необходимым, обеспечивающим безопасную эксплуатацию сооружений.

Основными мероприятиями, обеспечивающими защиту персонала при возможных аварийных ситуациях, являются:

предварительное планирование мероприятий, направленных на защиту персонала при возможных аварийных ситуациях;

подготовка работающих по вопросам возможной опасности, включая отработку практических навыков действий в аварийных ситуациях и пользования средствами индивидуальной защиты.

6.2.3 Строительные решения

Строительные решения сооружений приняты с учетом обеспечения технологических потребностей и требований эксплуатаций и соответствуют требованиям пожарной безопасности.

Площадка сепаратора (дегазатора) - прямоугольная размером 21,7х6,1м, выполнена из монолитного железобетона толщиной 150мм, бетон класса В15, F75,

армированный сеткой по ГОСТ 34028-2016, арматура класса А400. Фундаменты под сепаратор – монолитные железобетонные столбчатые из бетона класса В15, F75, W6 из арматурных стержней класса А400 по ГОСТ 34028-2016.

Площадка обслуживания ПО – из металлических элементов: стойки – из стальных труб диаметром 140х5мм по ГОСТ 8832-78; площадки – из швеллера №12п по ГОСТ 8240-97, листы – стальные просечно-вытяжные по ТУ 36.26.11-5-89; лестничные марши – из швеллера №8 по ГОСТ 8240-97, уголков по ГОСТ 8509-93.

Опоры под трубопроводы на площадках и между площадками приняты стальные трубы диаметрами 325х10мм, 102х6мм и 219х6мм по ГОСТ 8732-78, швеллеры сечением №30 по ГОСТ 8240-97.

Фундаменты под опоры трубопроводов приняты из монолитного железобетона класса В15, F75, армированные сеткой класса А400 по ГОСТ 34028-2016.

Основанием фундаментов и площадок служит песок. В связи с негативными свойствами грунтов проектом предусмотрены следующие мероприятия:

устройство подушки из ГПС толщиной 200мм с послойным уплотнением;

устройство слой глины толщиной 200мм;

обратная засыпка пазух фундаментов местным непучинистым грунтом оптимальной влажности с послойным уплотнением до g=1,65т/м3.

Мероприятия по защите конструкций от коррозии предусмотрены в соответствии с требованиями СН РК 2.01-01-2013, СП РК 2.01-101-2013 «Защита строительных конструкций».

Железобетонные и бетонные конструкции, соприкасающиеся с грунтом, выполнены на сульфатостойком портландцементе (марки бетона по морозостойкости F75), предусмотрена гидроизоляция поверхностей: вертикальная (обмазка битумом за 2 раза по грунтовке из 40% раствора битума в керосине), горизонтальная (под фундаменты и площадки – щебеночная подготовка толщиной 100 мм, пропитанная битумом до полного насыщения, уложенная на тщательно уплотненное основание).

Металлические конструкции очищаются от окалины и ржавчины и окрашиваются эмалевой краской ПФ115 по ГОСТ 6465-76 за два раза по грунту из лака ГФ-021 по ГОСТ 25129-82*.

На территории предусмотрены мероприятия, исключающие затопление территории: устройство отмостки, устройство бетонных площадок с последующим сбором стоков в монолитные железобетонные приямки.

6.2.4 Инженерное обеспечение, сети и системы

Электротехнические решения

Электроснабжение концевой сепарационной установки КСУ на ЦППН м/р «Акшабулак» предусмотрено от РУ-0,4 кВ «Терминал», РП-1 расположенного на территории ЦППН согласно технических условий от 27 июля 2018 года, выданных ТОО «КазГерМунай».

Проектом предусмотрен электрообогрев наружных технологических трубопроводов, освещение площадки, молниезащита и заземление, прокладка внутриплощадочных кабельных сетей 0,22/0,4кВ, общей протяженностью 430,0м.

Учет электроэнергии предусмотрен многотарифным электронным счетчиком электрической энергии, с долговременной памятью хранения данных о потребленной электроэнергии и максимальной мощности и установлен на РУ-0,4кВ РП-1.

Источником напряжения 380/220В являются шины 0,4 кВ РУ-0,4кВ с установкой дополнительного автоматического выключателя. Питающая сеть выполнена по радиальной схеме.

Основные технические показатели объекта:

Категория надежности электроснабжения объекта – II.

Установленная мощность объекта составляет – 5,5 кВт.

Расчетная мощность объекта составляет – 5,1 кВт.

Электрооборудование

Все электрооборудование выбирается в соответствии с условиями среды и классификацией объектов по взрыво - и пожаробезопасности и предназначены для работы от сети ~380/220В.

Проектом предусмотрена установка распределительного ЩР-1 в здании Терминал. Для электроснабжения проектируемых светильников в здании Терминал установлен ящик управления освещением ЯУО. Ящик управления освещением ЯУО и шкаф управления электрообогревом ШУЭО питается от проектируемого ЩР-1.

Электроснабжение термообогрева наружных трубопроводов от Дегезатора V-3120A до компрессора Хоуден (точка ТП-06) и узел регулирования (точка ТП-05) осуществляется от силового распределительного щита ЩУЭО. Для термообогрева принят саморегулирующийся нагревательный кабель с соответствующими комплектующими деталями. Термокабель прокладывается по трубопроводам под слоем теплоизоляции. Все греющие кабели запитываются через дополнительно установленные устройства электронной защиты (дифавтоматы АД12) стоком срабатывания 30тА для обеспечения безопасности обслуживающего персонала и защиты от пожара. Монтаж саморегулирующих систем электрообогрева выполняется только с использованием соответствующих комплектующих фирмы "BARTEC".

Распределительные силовые сети выполняются кабелем ВБбШвнг-1кВ расчетного сечения (10мм2, 4мм2), который выбирается по допустимым длительным токам с учетом необходимого резерва по пропускной способности. Проектируемые кабельная линия от здания Терминал до площадки Дегезатор 3120А прокладывается по существующий лотке. Прокладка кабелей на площадках Дегезатор 3120А предусмотрен на металлических лотках.

Все кабельные линии защищаются от коротких замыканий автоматическими выключателями, установленными в распределительных щитах, с максимальной токовой защитой и защитой от перегрузок.

Наружное освещение

Для электроснабжения проектируемых светильников в здании Терминал установлен ящик управления освещением ЯУО. Ящик управления освещением ЯУО питается от проектируемого ЩР-1. Светодиодные светильники УСС 90 устанавливается на опору ОП1 и ОП2.

Проектом предусмотрено управление освещением ЯУО9601 как в автоматическом режиме с использованием фотореле, так и вручную.

Осветительное оборудование обеспечивает безопасное обслуживание технологического оборудования, необходимый уровень освещенности и правильную цветопередачу в соответствии с требованиями ПУЭ РК и СН РК 2.04-01-2011. Электроосвещение рассчитано методом удельной мощности по нормируемой освещенности в соответствии СН РК 2.04-01-2011.

Для освещений приняты 3х-жильные бронированные кабели с медными жилами расчётного сечения. Кабели проложены по кабельным эстакадам и частично в траншее на глубине 0,7м от планировочной отметки земли. Для всех кабельных вводов предусмотрены сальниковые уплотнения взрывозащищенного исполнения.

Защитные мероприятия по безопасности

Молниезащита объекта выполнена в соответствии с требованиями СП РК 2.04-103-2013 «Устройство молниезащиты зданий и сооружений». Молниезащита сооружений объекта по классификации относится ко II категории и защищает эти сооружения от прямых ударов молнии, вторичных проявлений молнии и заноса высоких потенциалов через наземные (надземные) и подземные металлические коммуникации путём присоединения

их к заземлителю от прямых ударов молнии.

Защита от прямых ударов молнии выполняется с помощью отдельностоящих молниеприемников МОГК-15 (опора ОГК-10 и молниеотвод шпиль 5м), присоединенный к отдельным заземлителям не связанных с общим контуром. Все импульсное сопротивление заземлителей должно составлять не менее 10 Ом. Защита от вторичных проявлений молний выполнена присоединением металлических корпусов аппаратов и трубопроводов к наружному контуру заземления.

Заземление.

Для защиты людей от поражения электрическим током предусмотрено заземление и защитное зануление всех металлических частей электрооборудования. Заземление предусмотрено путём присоединения электрооборудования к наружному контуру заземления. В качестве защитного зануления используются дополнительные жилы кабелей путём присоединения их к нулевой шине распределительных щитов и металлическим частям электрооборудования. Система заземления в сетях 0,4кВ – TN-C-S, в распределительных сетях TN-S.

Наружный контур заземления выполнен из горизонтальных электродов из стальной оцинкованной полосы 40х4мм и вертикальных электродов из стальных стержней длиной 5,0м. Соединения вертикальных и горизонтальных электродов выполняются сваркой. Сопротивление растеканию заземляющего контура в любое время года должно быть не более 4 Ом.

Для защиты от электростатического электричества предусмотрено присоединение технологических трубопроводов и оборудования узлов к наружному контуру заземления.

Защита от статического электричества.

Защите от статического электричества подлежат все трубопроводы и технологическое оборудование, на котором возможно возникновение статического электричества. Для защиты от возникновения статического электричества трубопроводы в местах соединений должны быть надежно соединены между собой через перемычки.

Заземление является основным и достаточным способом устранения опасности от статического электричества. Для металлоконструкции, оцинкованных труб, перфорированных лотках предусмотрены система выравнивания потенциалов.

Автоматизированная система управления инженерным оборудованием

Объем автоматизации обеспечивает контроль технологических параметров и автоматическое управление вновь устанавливаемого комплексного оборудования согласно выданных технических условий от 27 июля 2018 года и заданием на проектирование выданными ТОО «СП «Казгермунай». Все сигналы оповещения, предусмотренные на объекте, выводятся с соответствующих датчиков и приборов в операторную и обеспечивают возможность поддержания нормального технологического режима для всех участков проектируемого объекта. Автоматизация управления технологическим оборудованием основана на применении регулирования на базе автоматического или ручного управления на изменение параметров технологического процесса или возникновение аварийных ситуаций. Приборы и средства автоматизации размещаются непосредственно на технологическом оборудовании.

В проекте предусмотрена установка концевой сепарационной установки КСУ. Система автоматизации выполнена на базе контроллеров STAHL, и представляет собой комплекс устройств контроля, управления и сигнализации.

Предусмотрено контроль и автоматизация следующих технологических параметров:

местное измерение температуры в трубопроводе;

местное и дистанционное измерение давления в дегазаторе КСУ;

местный и дистанционный контроль расхода газа к осушке;

местный и дистанционный контроль и регулирование потока газа.

Система управления объектом предусматривается на основе программируемого логического контроллера STAHL. В данной части проекта предусмотрена установка первичных приборов измерения технологических параметров и доведение данной информации до кроссового шкафа, расположенного в площадке КСУ. Для местного измерения давления предусмотрена установка термометров фирмы Wika.

Для дистанционного измерения технологических параметров предусмотрено оборудование производителей фирм ROSEMOUNT, KROHNE и др.

Выбор приборов произведен исходя из свойств измеряемой среды. Все приборы, заложенные в проекте, серийно изготавливаются приборостроительными заводами.

Прокладка кабелей от датчиков до кроссового шкафа выполнена кабелями с экранированными витыми парами в кабельном лотке.

6.3 Инженерно-технические мероприятия по предупреждению чрезвычайных и взрывопожароопасных ситуаций

В соответствии с Законом РК «О гражданской защите» от 11 апреля 2014 года №188-V, проектом выполнены нормативные требования с учетом:

организационной структуры управления предприятием, автоматизированной системы управления и его информационного, функционального, организационного и технического обеспечения;

автоматизации, механизации труда работников;

санитарно-гигиенических условий труда работающих.

Эксплуатация сооружений осуществляется в комплексе существующих сооружений на месторождении Акшабулак со сложившимися производственной и управленческой структурами.

Представлено письмо-согласование рабочего проекта по промышленной безопасности РГУ «Департамент Комитета индустриального развития и промышленной безопасности по Кызылординской области» № KZ03VQR00013394 от 25 декабря 2018 года.

6.4 Оценка соответствия проекта санитарным правилам и гигиеническим нормам

Проектом предусмотрено строительство концевой сепарационной установки на ЦППН м/р Акшабулак. Участок строительства свободен от застройки, находится в составе действующего месторождения, вдали от населенных пунктов. Двухфазный сепаратор объемом 100 м³ третьей ступени предназначен для окончательной очистки нефти от газа на третьей ступени. Проектируется площадка двухфазного сепаратора, опоры для трубопроводов. Предусмотрено электроснабжение проектируемых объектов. Сепаратор представляет собой блок-модуль полной заводской готовности, устанавливается на открытую бетонную площадку. На площадках предусмотрены монолитные железобетонные приямки для сбора атмосферных осадков и технологических проливов. Прокладка трубопроводов надземная на отдельно стоящих опорах. Рабочий проект разработан в соответствии с требованиями нормативов. Технологический процесс полностью автоматизирован, перекачка рабочих сред осуществляется по герметичным технологическим трубопроводам. Трудоемкие процессы в данном производстве отсутствуют. Выполнение строительно-монтажных и пусконаладочных работ ведётся в условиях действующего предприятия.

На период эксплуатации выбросы в атмосферу возможны от двухфазного сепаратора. ИЗА в период строительных работ несут временный характер. Представлены результаты расчета рассеивания. При анализе проведенного расчета не выявлено превышения приземных концентраций по всем загрязняющим веществам, приземные концентрации не превышают 1 ПДК. Согласно санитарно-эпидемиологическое заключения

по проекту нормативов ПДВ загрязняющих веществ от 25.10.2016г N.08.X.KZ39VBS00046477, выданное Департаментом по защите прав потребителей Кызылординской области для месторождения «Акшабулак», где намечаются строительные работы, установлена санитарно-защитная зона размером 1000м, I класс опасности. Месторождение Акшабулак расположено в 130 км на северо-восток от областного центра Кызылорда. В проекте предусмотрены мероприятия, исключающие загрязнения атмосферного воздуха, водных ресурсов, загрязнения компонентов окружающей среды отходами производства и потребления. Определены мероприятия по снижению физических факторов, мероприятия по проведению производственного контроля.

Питание, обслуживание, проживание рабочего персонала предусматривается на территории существующего вахтового поселка месторождения. Питьевые нужды рабочих на период строительства будут обеспечиваться привозной бутилированной водой. Испытания трубопроводов предусмотрены гидравлическим способом. Забор воды для гидроиспытания трубопроводов предусмотрен из водовода технической воды на территории месторождения. Представлены расчеты водопотребления, нормативы размещения отходов производства и потребления. На период строительства на объекте предусмотрена установка биотуалета.

Проектные решения не противоречат требованиям санитарных правил «Санитарно-эпидемиологические требования по установлению санитарно-защитной зоны производственных объектов», утвержденные приказом Министра национальной экономики РК №237 от 20 марта 2015 года, «Санитарно-эпидемиологические требования к атмосферному воздуху в городских и сельских населенных пунктов», утвержденные Приказом Министра национальной экономики РК от 28.02.2015 года №168, «Гигиенические нормативы к физическим факторам, оказывающим воздействие на человека», утвержденные приказом Министра национальной экономики Республики Казахстан от 28 февраля 2015 года № 169, «Санитарно-эпидемиологические требования к сбору, использованию, применению, обезвреживанию, транспортировке, хранению и захоронению отходов производства и потребления», утвержденные приказом Министра здравоохранения Республики Казахстан от 23 апреля 2018 года № 187.

6.5 Организация строительства

Раздел выполнен в соответствии со СН РК 1.03-00-2011 «Строительное производство. Организация строительства предприятий, зданий и сооружений».

Технико-экономические показатели

Продолжительность строительства – 5 месяцев, в том числе подготовительный период – 0,6 месяца, определена по СП РК 1.03-101-2013 «Продолжительность строительства и задел в строительстве предприятий, зданий и сооружений».

Расчетный метод определения по табл. В4.

Начало строительства – 1 квартал 2020 года, согласно письма ДКС ТОО «Совместное предприятие «Казгермунай» от 19 августа 2019 года №96.

6.6 Сметная документация

Сметная документация разработана в соответствии с Нормативным документом по определению сметной стоимости строительства в Республике Казахстан, утвержденным приказом Комитета по делам строительства, жилищно-коммунального хозяйства Министерства по инвестициям и развитию Республики Казахстан от 14 ноября 2017 года № 249-нқ, на основании государственных сметных нормативов, задания на проектирования и принятых проектных решений.

Сметная стоимость строительства подлежит утверждению заказчиком в установленном законодательством порядке и является основанием для определения лимита средств заказчика (инвестора) на реализацию инвестиционных проектов и/или

объектов строительства за счет государственных инвестиций в строительство и средств субъектов квазигосударственного сектора в соответствии с пунктом 13 Нормативного документа по определению сметной стоимости строительства в Республике Казахстан.

Сметная документация составлена ресурсным методом с использованием программного комплекса АВС-4 (редакция 2019.2) по выпуску сметной документации в текущих ценах 2019 года.

При составлении смет использованы:

сборники элементных сметных норм расхода ресурсов на строительные работы, ЭСН РК 8.04-01-2015* изменения и дополнения, выпуск 16;

сборники элементных сметных норм расхода ресурсов на монтажные работы, ЭСН РК 8.04-02-2015* изменения и дополнения, выпуск 16;

сборники сметных цен в текущем уровне 2019 года на строительные материалы, изделия и конструкции, ССЦ РК 8.04-08-2019, выпуск 2;

сборники сметных цен в текущем уровне 2019 года на инженерное оборудование объектов строительства, ССЦ РК 8.04-09-2019 выпуск 1;

сборник сметных цен в текущем уровне 2019 года на эксплуатацию строительных машин и механизмов, СЦЭМ РК 8.04-11-2018(2019год);

сборник тарифных ставок в строительстве, СТС РК 8.04-07-2018 (2019год);

сборник сметных цен в текущем уровне 2019 года на перевозку грузов для строительства, СЦПГ РК 8.04-12-2018 (2019год), выпуск 16;

перечень оборудования, материалов и изделий, с приложением прайс-листов, наименования которых с соответствующими техническими характеристиками отсутствуют в действующей нормативной базе, утвержденный директором департамента капитального строительства ТОО СП «Казгермунай» от 05 ноября 2019года, согласно пункту 9.3.14 СН РК 1.02-03-2011, пунктам 55 и 60 Нормативного документа по определению сметной стоимости строительства в Республике Казахстан, (приказ КДСиЖКХ МИР РК от 14 ноября 2017 года №249-нқ).

В сметной стоимости строительства учтены дополнительные затраты:

накладные расходы, определенные в соответствии с Нормативным документом по определению величины накладных расходов и сметной прибыли в строительстве (приложение 2 к приказу от 14 ноября 2017 года № 249-нқ);

сметная прибыль в размере 8 % от суммы прямых затрат и накладных расходов (п. 16, приложение 2 к приказу от 14 ноября 2017 года № 249-нқ);

средства на непредвиденные работы и затраты в размере 2% от стоимости строительно-монтажных работ по главам 1-9 сметного расчета стоимости строительства (п. 72, приложение 1 к приказу от 14 ноября 2017 года № 249-нқ);

средства на временные здания и сооружения согласно НДЗ РК 8.04-05-2015;

дополнительные затраты при производстве строительно-монтажных работ в зимнее время НДЗ РК 8.04-06-2015;

затраты на дополнительную оплату труда в зонах экологического бедствия и радиационного риска 30% от заработной платы (п.9.8, приложение 1 к приказу от 14 ноября 2017 года № 249-нқ).

Сметная стоимость строительства определена в ценах 2019 года с учетом МРП каждого года строительства, установленного согласно приложению 1 «Прогноз социально-экономического развития Республики Казахстан на 2020–2024 годы», протокол заседания Правительства Республики Казахстан от 29 апреля 2019 года № 8.

Налог на добавленную стоимость (НДС) принят в размере, устанавливаемом законодательством Республики Казахстан на период, соответствующий периоду строительства.

7. РЕЗУЛЬТАТЫ ЭКСПЕРТИЗЫ

7.1 Дополнения и изменения, внесенные в рабочий проект в процессе экспертизы

В процессе рассмотрения по замечаниям департамента по Кызылординской области (г.Кызылорда) филиала республиканского государственного предприятия «Госэкспертиза» по Южному региону в рабочий проект **«Концевая сепарационная установка на ЦППН м/р Акшабулак»** внесены следующие изменения и дополнения:

По генеральному плану

7.1.1 ГП-1. Наименование «Генеральный план» указано как «Ситуационная схема». Общие данные выполнены согласно ГОСТ 21.508-93 п.4. Указан разработчик топографической съемки, система высот и координат.

7.1.2 ГП-1. В таблице «Основные показатели по ГП» указана площадь участка согласно гос.акта, площадь участка в границах проектирования.

7.1.3 ГП-1. Показаны границы участка на ситуационной схеме.

7.1.4 ГП-1,2,4. В таблице «Экспликация зданий и сооружений» уточнено наименование поз. 5.

7.1.5 ГП-1,2,4. Выполнена координатная привязка площадки, строительная геодезическая сетка. Указано начало координат, согласно ГОСТ 21.508-93 п.5.2, 5,3.

7.1.6 ГП-2,3. Размещение площадки принято согласно листа П-03-18Н-АС-10. Показана отмостка. Уточнены все размерные привязки.

7.1.7 ГП-2. Организация рельефа выполнена согласно п. 6 ГОСТ 21.508-93.

7.1.8 ГП-2. В таблице «Ведомость тротуаров, дорог и площадок» уточнена площадь покрытия.

7.1.9 ГП-3. В таблице «Ведомость объемов земляных масс» указано о вывозе плодородного грунта за пределы участка.

7.1.10 ГП-4. Сводный план инженерных сетей подписан смежными разделами.

7.1.11 Представлено письмо заказчика №70 от 21.06.2019 года о расстоянии до ближайшего пожарного депо и о расположении пожарных лафетов на расстоянии 5 и 17 метров от проектируемой площадки.

По технологическим решениям

7.1.12 Представлено:

письмо ТОО «СП «Казгермунай» от 21 июня 2019 года №69 об отсутствии финансирования на строительство объекта по рабочему проекту «Концевая сепарационная установка на м/р «Акшабулак» получившего положительное заключение от РГП «Госэкспертиза» по Кызылординской области №14-0166/14 от 29 мая 2019 года;

откорректированное задание на проектирование, согласно п.5.2 СН РК 1.02-03-2011*;

соглашение №02 о создании Консорциума с указанием даты;

договор о создании консорциума, согласно п.2 ст.233 Гражданскому кодексу РК (с изменениями и дополнениями по состоянию на 02.04.2019 г.);

диаметр и другие технические характеристики технологических трубопроводов выбраны согласно ТУ от 29 июля 2018 года выданное заказчиком ТОО «СП «Казгермунай»;

лист предварительного согласования с заказчиком от 13 марта 2019 года.

7.1.13 Откорректированы:

лист «Общие данные» и пояснительная записка указаны группа и категория трубопровода и транспортирующие вещества с рабочей температурой, согласно п.2.1 и 2.2. СН 527-80.

указана проектная мощность, согласно п 10.2.1 СН РК 1.02-03-2011*.

7.1.14 Устранены разночтения:

на листе «Общие данные» и спецификации материалов покровный слой изоляции;

в спецификации материалов и в перечне основных материалов и оборудования согласованный с заказчиком, марка блока предохранительных клапанов и поставщик двухфазного сепаратора;

на листе «Общие данные», в паспорте проекте и в общей пояснительной записке ссылки на действующие нормативы, согласно п5.11 СН РК 1.02-03-2011*.

7.1.15 Согласно ГОСТ 21.401-88 п 4.1. Чертежи расположения оборудования и трубопроводов выполнены в соответствии со схемой соединения трубопровода.

7.1.16 Откорректированы угловые штампы марки чертежей ТХ.

По строительным решениям

7.1.17 Общие указания по геологическим данным на листе общие данные приведены в соответствие с характеристиками геологического отчета.

7.1.18 Предусмотрена защита поверхностей конструкций в зависимости от вида и степени агрессивного воздействия среды согласно главы 5 СН РК 2.01-01-2013.

Площадка сепаратора

7.1.19 Откорректировано:

количество фундаментов марки ФМ-1 и ФМ-2;

объемы бетона площадки и монолитных бордюр.

7.1.20 Устранено разночтение по ширине фундамента ФМ-1 между разрезом «1-1» и сечением «2-2».

Опоры под технологические трубопроводов:

7.1.21 Представлены расчеты опор.

7.1.22 Откорректировано количество и верхняя отметка опор.

7.1.23 Выполнена таблица опор с указанием характерных отметок.

7.1.24 Марка бетона по морозостойкости бетонных и железобетонных конструкций принято согласно п.2.9 СНиП 2.03.01-84*.

По пояснительной записке

7.1.25 Раздел строительные решения приведен в соответствие с проектными решениями.

7.1.26 Исключены ссылки на недействующие нормативно-технические документы.

По электротехническим решениям и слаботочным устройствам

7.1.27 Представлен объем работ на электроснабжения концевой сепарационной установки, по слаботочному устройству, технические данные приборов автоматики, сигнализации и КИПиА, спецификация оборудования, объем строительных работ.

7.1.28 Откорректировано:

основные технические показатели, кабельный журнал сетей 0,4кВ и термокабелей, тип траншей, тип греющего кабеля, схема питающей и распределительной сетей с указанием технические показателей, продольный профиль заземлителя защиты от прямых ударов молний и от защиты электрической индукций с указанием на плане зоны защиты молниеотвода согласно СП РК 2.04-103-2013, ГОСТ 21.613-2014 ПУЭ РК;

тип, а/ц трубы, кабельный журнал согласно ГОСТ 21.613-2014 (Форма 6,7); оформление чертежей РП в соответствие ГОСТ 21.101-97 СПДС «Основные требования к проектной и рабочей документации», спецификация оборудования в полном объеме.

По оценке соответствии проекта санитарным правилам и гигиеническим нормам

7.1.29 Устранены замечания, выданные в ходе рассмотрения проекта:

представлено санэпидзаключение по установлению санитарно-защитной зоны действующего предприятия.

определены санитарно-эпидемиологические требования к условиям труда и бытового обслуживания при строительстве, организация питания, питьевого режима и т.д;

учтены требования действующих санитарных правил.

По организации строительства

7.1.30 Предоставлено письмо о сроках реализации от заказчика.

По сметной документации

7.1.31 Предоставлена сметная документация в АВС-4 (редакция 2019.2).

7.1.32 Расценки в локальных сметах приведены в соответствие с действующей сметно-нормативной базой.

7.1.33 Объемы работ в сметной документации приведены в соответствие с откорректированным рабочим проектом.

7.2 Оценка принятых проектных решений

В соответствии с «Правила определения общего порядка отнесения зданий и сооруженийк технически и (или) технологическим сложным объектам», утвержденным приказом Министерства национальной экономики Республики Казахстан от 28 февраля 2015 года №165 разработчиком проекта установлен технически сложный I (повышенный) уровень ответственности.

Рабочий проект **«Концевая сепарационная установка на ЦППН м/р Акшабулак» (**разработан в необходимом объеме в соответствии с утвержденным заданием на проектирование, иными исходными данными и требованиями.

Состав и комплектность предоставленных материалов соответствует требованиям СН РК 1.02-03-2011* «Инструкция о порядке разработки, согласования, утверждения и составе проектной документации на строительство».

Рабочий проект разработан в необходимом объеме, в соответствии с заданием на проектирование, иными исходными данными, техническими условиями и требованиями.

Принятые проектные решения, с учетом внесенных изменений по п.7.1. соответствуют государственным нормативным требованиям и функциональному назначению объекта.

Технологические решения приведены в соответствие требованиями ВНТП 3-85 «Нормы технологического проектирования объектов сбора, транспорта, подготовки нефти, газа и воды нефтяных месторождений», СП РК 3.05-101-2013 «Магистральные трубопроводы», СП РК 3.05-103-2014 «Технологическое оборудование и технологические трубопроводы», ВСН 51-2.38-85 «Нормы проектирования промысловых стальных трубопроводов», ВСН 005-88 «Строительство промысловых стальных трубопроводов». Принятые проектные решения соответствуют государственным нормативным требованиям по экологической, санитарной и пожарной безопасности.

Представлены заключение государственной экологической экспертизы от 21 ноября 2019 года №N061-0084/19 и разрешение на эмиссии в окружающую среду для объектов I, II и III категорий от 21 ноября 2019 года №KZ48VCZ00511202, выданные РГУ «Департамент экологии по Кызылординской области» Комитета экологического регулирования и контроля Министерства экологии, геологии и природных ресурсов Республики Казахстан.

Проектные решения не противоречат требованиям санитарных правил «Санитарно-эпидемиологические требования по установлению санитарно-защитной зоны производственных объектов», утвержденные приказом Министра национальной экономики РК №237 от 20 марта 2015 года, «Санитарно-эпидемиологические требования к атмосферному воздуху в городских и сельских населенных пунктов», утвержденные Приказом Министра национальной экономики РК от 28.02.2015 года №168, «Гигиенические нормативы к физическим факторам, оказывающим воздействие на человека», утвержденные приказом Министра национальной экономики Республики Казахстан от 28 февраля 2015 года № 169, «Санитарно-эпидемиологические требования к сбору, использованию, применению, обезвреживанию, транспортировке, хранению и захоронению отходов производства и потребления», утвержденные приказом Министра здравоохранения Республики Казахстан от 23 апреля 2018 года № 187.

Таблица №3

Основные технико-экономические показатели по рабочему проекту

№ п/п	Наименование показателей	Единицы измерения	Показатели	
			заявленные	рекомендуемые к утверждению
1	Мощность: производительность КСУ	$м^3$/сут	12 480	12 480
2	Общая сметная стоимость строительства в текущем уровне цен 2019 года и прогнозном уровне цен 2020 года, в том числе	млн.тенге	283,131	283,614
	СМР	млн.тенге	91,511	91,926
	оборудование	млн.тенге	139,759	139,759
	прочие затраты	млн.тенге	51,861	51,929
3	Из них:			
	2019 год (ПИР и экспертиза)	млн.тенге	7,826	7,826
	2020 год	млн.тенге	275,305	275,788
4	Продолжительность строительства	мес.	5	5

8. ВЫВОДЫ

8.1 С учетом внесенных изменений и дополнений рабочий проект **«Концевая сепарационная установка на ЦППН м/р Акшабулак»** соответствует требованиям нормативных правовых актов и государственных нормативов, действующих в Республике Казахстан и рекомендуется к утверждению со следующими технико-экономическими показателями:

Мощность, производительность КСУ, $м^3$/сут - 12 480
Общая сметная стоимость строительства в текущем уровне цен 2019 года и прогнозном уровне цен 2020 года, в том числе: - 283,614
СМР, млн. тенге - 91,926
оборудование, млн. тенге - 139,759
прочие затраты, млн. тенге - 51,929
Продолжительность строительства, мес., - 5

8.2 Настоящее экспертное заключение выполнено с учетом исходных материалов (данных), утвержденных заказчиком для проектирования, достоверность которых гарантирована ТОО «Совместное предприятие «Казгермунай» в соответствии с условием трехстороннего договора от 30 сентября 2019 года №01-1632.

8.3 При представлении на утверждение и выдаче разрешения на производство работ рабочий проект подлежит проверке на соответствие его с настоящим заключением экспертизы.

8.4 Заказчику при строительстве максимально использовать оборудование, материалы и конструкции отечественных производителей.

8. ТҰЖЫРЫМДАР

8.1 Енгізілген өзгерістер мен толықтыруларды ескере отырып, **«Ақшабұлақ кен орнының МДОП-дегі ұштық ажырату қондырғысы»** жұмыс жобасы Қазақстан Республикасында қолданылатын нормативтік құқықтық актілер мен мемлекеттік нормативтердің талаптарына сәйкес келеді және төмендегі техника-экономикалық көрсеткіштермен бекітуге ұсынылады:

Қуаттылығы, МДОП-ның өнімділігі, м^3/тәулігіне	-	12 480
2019 жылғы ағымдағы баға және 2020 жылғы болжамды баға деңгейіндегі құрылыстың жалпы сметалық құны, оның ішінде:	-	283,614
құрылыс-монтаж жұмыстары, млн.теңге	-	91,926
құрал-жабдықтар, млн.теңге	-	139,759
өзге де шығындар, млн. теңге	-	51,929
Құрылыстың ұзақтығы, ай,	-	5

8.2 Осы сараптамалық қорытынды тапсырыс берушімен бекітілген, растығы 2019 жылғы 30 қыркүйектегі №01-1632 үш жақты шарт талаптарына сәйкес, «Қазгермұнай» Біріккен кәсіпорыны» ЖШС-мен кепілдендірілген жобалауға арналған бастапқы материалдарды (деректерді) ескере отырып орындалды.

8.3 Жұмыс жобасы бекітуге және жұмыс өндірісіне рұқсат берген кезінде сараптаманың осы қорытындысына сәйкес екендігі тексерілуі тиіс.

8.4 Тапсырыс беруші құрылыс жүргізу барысында отандық өндірушілердің құрал-жабдықтарын, материалдарын және конструкцияларын барынша көп қолдануы қажет.

Мыктыбаев Ж.С.

Директор

Абдикаликов Б.А.

Директор департамента

Бутабаева А.К.

Начальник производственного отдела

Жубандыкова А.Т.

Эксперт

Кобеева Г.Г.

Эксперт

Алиев Н.Д.

Главный специалист

Сулеева Г.А.

Эксперт

Сыздыкова С.С.

Эксперт

Искаков Г.Т.

Эксперт

Балмаганбетова Ш.Б.

Эксперт

Номер: N061-0084/19
Дата: 21.11.2019

«ҚАЗАҚСТАН РЕСПУБЛИКАСЫ ЭКОЛОГИЯ, ГЕОЛОГИЯ ЖӘНЕ ТАБИҒИ РЕСУРСТАР МИНИСТРЛІГІ ЭКОЛОГИЯЛЫҚ РЕТТЕУ ЖӘНЕ БАҚЫЛАУ КОМИТЕТІНІҢ ҚЫЗЫЛОРДА ОБЛЫСЫ БОЙЫНША ЭКОЛОГИЯ ДЕПАРТАМЕНТІ» РЕСПУБЛИКАЛЫҚ МЕМЛЕКЕТТІК МЕКЕМЕСІ

120008, Қызылорда қаласы, Желтоқсан көшесі, 124
тел.: 8 (724 2) 23-02-44, факс:23-06-80
e-mail: kyzilorda-ecodep@ ecogeo.gov.kz

РЕСПУБЛИКАНСКОЕ ГОСУДАРСТВЕННОЕ УЧРЕЖДЕНИЕ «ДЕПАРТАМЕНТ ЭКОЛОГИИ ПО КЫЗЫЛОРДИНСКОЙ ОБЛАСТИ КОМИТЕТА ЭКОЛОГИЧЕСКОГО РЕГУЛИРОВАНИЯ И КОНТРОЛЯ МИНИСТЕРСТВА ЭКОЛОГИИ, ГЕОЛОГИИ И ПРИРОДНЫХ РЕСУРСОВРЕСПУБЛИКИ КАЗАХСТАН

120008, город Кызылорда, ул.Желтоксан, 124
тел.: 8 (724 2) 23-02-44, факс:23-06-80
e-mail: kyzilorda-ecodep@ ecogeo.gov.kz

ТОО СП «Казгермунай»

Заключение
государственной экологической экспертизы
на Рабочий проект «Концевая сепарационная установка на ЦППН месторождения Акшабулак» с разделом охраны окружающей среды

Материалы разработаны –ИП «ЭкоНур». (ГЛ №02147Р от 26.04.2011 г.)
Заказчик материалов проекта – ТОО СП «Казгермунай»

На рассмотрение государственной экологической экспертизы представлены:
-Общая пояснительная записка;
-Раздел «Охраны окружающей среды»;
-заявление об экологических последствиях;
-публикации в СМИ, протокол учёта общественного мнения по разделу «ООС»;
-План мероприятий по охране окружающей среды.

Материалы поступили на рассмотрение: 03.10.2019 г. вх. №061-03/00097, по проекту выданы замечания №061-SS-02/0079 от 28.10.2019 г.

Общие сведения. Участок, отведенный под строительство КСУ на ЦППН, расположен на м/р Акшабулак, Кызылординской области. Месторождение Акшабулак расположено в полупустынной зоне, в 130 км на северо-восток от областного центра Кызылорда и в 260 км к юго-западу от областного центра г. Джезказган в непосредственной близости к месторождению Кумколь.

Областной центр Кызылординской области г. Кызылорда, являющийся одновременно крупным железнодорожным узлом. На месторождении существует сеть внутрипромысловых дорог с твердым покрытием, обеспечивающих связь существующих объектов промысла между собой.

Сообщение с районными центрами проходит по асфальтированным автомобильным дорогам, отходящими от основной магистрали Самара – Ташкент и железной дорогой, которая пересекает всю область с юго-востока на северо-запад.

Проектные решения. Проектом предусмотрено строительство сепаратора третьей ступени на ЦППН м/р Акшабулак:

Проектируемые сооружения включают в себя:

- площадка сепаратора V=100 м3 2-х фазный поз.V-3120A;

Сепаратор третьей ступени поз. V-3120A, объемом 100м3, двухфазный, предназначен для окончательной очистки нефти от газа на третьей ступени.

Цель настоящего проекта – установка резервного сепаратора третьей ступени поз. V-3120A позволить производить ремонты и технические обслуживания существующего

сепаратора третьей ступени V-3120 без остановки процесса.

Площадки - железобетонные, монолитные плиты толщиной 50мм, из бетона класса В15, армированные отдельными стержнями арматурой класса А-III, с бортиком по периметру высотой 150 мм. На площадках предусмотрены монолитные железобетонные приямки для сбора атмосферных осадков и технологических проливов.

Прокладка трубопроводов - надземная на отдельно стоящих опорах.

Площадка сепаратора НГС -1-1,6-3000-И

Технологическое оборудование - оборудование (блок-модуль) полной заводской готовности, устанавливается на открытую бетонную площадку, с размерами в плане 21,0х6,4 (20,8х6,2м по осям). Фундаменты под оборудования из монолитного железобетона, бетон класса В15, армированный сетками по ГОСТ 23279-85. Площадка запроектирована в виде монолитной железобетонной плиты. Бетон класса В15 W2 F100, арматура класса А-I и А-III по ГОСТ 5781-91. Монолитный фундамент устраивается по слою щебня, пропитанного битумом до полного насыщения, по уплотненной грунтовой подушке. Площадка имеет бортик высотой 150 мм и оборудуется приямком для сбора случайных технологических проливов и атмосферных осадков. Приямок перекрывается металлической решеткой.

Оценка воздействия намечаемой деятельности на окружающую среду

В данном проекте дана оценка влияния проектируемых работ (период строительства и эксплуатации) на окружающую среду и здоровье населения. Возможные источники воздействия на окружающую среду будут временными и займут непродолжительное время.

При изучении рабочего проекта, было выявлено, что при строительстве будут работать 12 источников загрязнения атмосферы, 2 из которых являются организованными и 10 неорганизованными источниками.

Основными источниками загрязнения атмосферного воздуха являются:

при строительстве:

Источник №0001, САГ

Сварочно-автономный генератор предназначен для выработки и подачи электроэнергии при сварочных работах. САГ работает на дизельном топливе. При работе установки в атмосферный воздух выделяются следующие загрязняющие вещества: оксиды серы, азота, углерода, углерод, формальдегид, алканы С12-19 и проп-2-ен-1-аль. Источником вредных выбросов служит выхлопная труба. Организованный источник выбросов.

Источник №0002, Компрессор

Компрессор предназначен для выработки и подачи сжатого воздуха для технологических целей. Компрессор работает на дизельном топливе. При работе установки в атмосферный воздух выделяются следующие загрязняющие вещества: оксиды серы, азота, углерода, углерод, формальдегид, алканы С12-19 и проп-2-ен-1-аль. Источником вредных выбросов служит выхлопная труба. Организованный источник выбросов.

Источник №6001, Электросварка

Сварочные работы производятся штучными электродами типа УОНИ 13/55, при сгорании которых в атмосферный воздух выделяются следующие вредные вещества: оксиды железа, марганца, азота, углерода, фтористые газообразные соединения, фториды неорганические плохо растворимые и пыль неорганическая. Неорганизованный источник выбросов.

Источник №6002, Покраска

Покраска производится с целью защиты наружных поверхностей металлоконструкции от коррозии путем покрытия лакокрасочными материалами. Процесс покрасочных работ сопровождается выделением в атмосферный воздух следующих загрязняющих ингредиентов: диметилбензол, уайт-спирит. Неорганизованный источник выбросов.

Источник №6003-6004, Земляные работы (ПРС, грунт)

В период строительства будут проводиться земляные работы, связанные с погрузкой, разгрузкой и выравниванием поверхности площадки. При проведении земляных работ в атмосферный воздух выделяется пыль неорганическая. Неорганизованный источник выброса.

Источник №6005-6007, Разгрузка-хранение инертных материалов (ПГС, песка и щебня)

Площадки для хранения ПГС, щебня и песка предназначены для временного хранения и для погрузочно-разгрузочных работ. При погрузке и разгрузке инертных материалов в атмосферный воздух выделяется пыль неорганическая. Неорганизованные источники выбросов.

Источник №6008, Бетономешалка

Бетономешалка предназначена для приготовления цементного раствора. В процессе приготовления бетонного раствора в атмосферный воздух выделяется пыль неорганическая. Неорганизованный источник.

Источник №6009, Пыление колес от передвижных источников

Выемочно-земляные, погрузочно-разгрузочные работы предусматриваются автотранспортными средствами и спецтехникой. Рабочим топливом для спецтехники является дизтопливо. При проведении земляных работ, в атмосферный воздух выделяется пыль неорганическая. Неорганизованные источники выбросов.

Источник №6010, Выбросы от ДВС передвижных источников

К передвижным источникам можно отнести все транспортные средства, которыми работают на территории строительных работы. При работе в атмосферный воздух выделяются оксиды азота, серы, углерода, сажа, бенз/а/пирен, керосин.

Период строительства

В данном проекте на источниках №№6005, 6006, 6007 для снижения выбросов пыли в атмосферный воздух было принято применять пылеподавление. В результате применения пылеподавления выбросы пыли снижаются на 60%. Эти источники представлены в Плане технических мероприятий по снижению выбросов загрязняющих веществ в атмосферу.

Расчетом выявлено, что при строительстве будут иметь место выбросы в объеме 0.2779207г/с и 2.7376578 тонн/год.

Период эксплуатации

В результате проведенной предварительной инвентаризации источников загрязнения атмосферы выявлено 2 источника загрязнения.

Основными источниками загрязнения атмосферного воздуха является:

Источник №6011, 2-х фазный дегазатор V-100 м3

Дегазаторы предназначены для очистки попутного газа от влаги и разделение пластового продукта. В процессе работ дегазатора в атмосферный воздух выделяется смесь углеводородов предельных С1-С5. Неорганизованный источник выброса.

Источник №6012, Выкидные линий

Выкидные линий это единая система трубопроводов используемая для транспортировки продукта добычи от скважины к центральному пункту сбора нефти. В процессе работ выкидных линий в атмосферный воздух выделяется смесь углеводородов предельных С1-С5. Неорганизованный источник выброса.

Цех подготовки и перекачки нефти (ЦППН)

От эксплуатационного манифольда сырая нефть направляется на трехфазный сепаратор. Некоторая часть попутного нефтяного газа проходит очистку на установке подготовки, для дальнейшего его использования на водогрейной станции (3 котельные установки по 3 котла в каждой), далее газ с сепараторов подается на ЦПиТГ, за исключением газа с дегазатора, который поступает на ЦПиТГ при помощи подпорных компрессоров на линию низкого давления. Отделенная нефть подогревается на теплообменнике и поступает в резервуар товарной нефти. С помощью подпорных и магистральных насосов нефть перекачивается из резервуара на узел учета нефти и далее в нефтепровод. На существующий момент на ЦППН действуют следующие источники: печи для подогрева нефти, Факелы на ЦППН, резервуары для дизтопливо, котлы, ГПЭС, ДЭС, блочно-модульная котельная, концевая сепарационная установка, технический блок и т.д. Для данных источников загрязняющих веществ предусмотрены в заключении государственной экологической экспертизы на "Проект нормативов предельно-допустимых

выбросов загрязняющих веществ в атмосферу по месторождениям Акшабулак, Нуралы, Аксай и головному офису ТОО СП "Казгермунай" на 2019 год." KZ60VCZ00437557 от 23.08.2019 г.

Данным проектом предусмотрено строительство резервного 2-х фазного дегазатора V=100 м3 третьей ступени с подключением на существующий цикл ЦППН.

Технологическое оборудование дегазатора - оборудование (блок-модуль) полной заводской готовности, устанавливается на открытую бетонную площадку, с размерами в плане 21,0х6,4.

Анализ расчета приземных концентраций, выполненный *программным комплексом ЭРА, версия 2.5 фирмы НПП «Логос-Плюс», г. Новосибирск* показал, что концентрации загрязняющих веществ, отходящих от источников вредных выбросов проектируемого объекта на период строительных работ на территории жилой зоны, составляет менее 1 ПДК.

Нормативы выбросов загрязняющих веществ в атмосферу по предприятию на период строительства

Производство цех, участок	Номер источника выбоса	Нормативы выбросов загрязняющих веществ						
		существующее положение		на 2020 год		П Д В		год достижения ПДВ
Код и наименование загрязняющего вещества		г/с	т/год	г/с	т/год	г/с	т/год	
1	2	3	4	5	6	7	8	9
Организованные источники								
(0301) Азота (IV) диоксид (Азота диоксид) (4)								
строительная площадка	0001	-	-	0.03125	0.135	0.03125	0.135	2020
	0002	-	-	0.0275	0.36	0.0275	0.36	2020
(0304) Азот (II) оксид (Азота оксид) (6)								
строительная площадка	0001	-	-	0.0406	0.1755	0.0406	0.1755	2020
	0002	-	-	0.03575	0.468	0.03575	0.468	2020
(0328) Углерод (Сажа, Углерод черный) (583)								
строительная площадка	0001	-	-	0.00521	0.0225	0.00521	0.0225	2020
	0002	-	-	0.00458	0.06	0.00458	0.06	2020
(0330) Сера диоксид (Ангидрид сернистый, Сернистый газ, Сера (IV) оксид) (516)								
строительная площадка	0001	-	-	0.01042	0.045	0.01042	0.045	2020
	0002	-	-	0.00917	0.12	0.00917	0.12	2020
(0337) Углерод оксид (Окись углерода, Угарный газ) (584)								
строительная площадка	0001	-	-	0.02604	0.1125	0.02604	0.1125	2020
	0002	-	-	0.0229	0.3	0.0229	0.3	2020
(1301) Проп-2-ен-1-аль (Акролеин, Акрилальдегид) (474)								
строительная площадка	0001	-	-	0.00125	0.0054	0.00125	0.0054	2020
	0002	-	-	0.0011	0.0144	0.0011	0.0144	2020
(1325) Формальдегид (Метаналь) (609)								
строительная площадка	0001	-	-	0.00125	0.0054	0.00125	0.0054	2020
	0002	-	-	0.0011	0.0144	0.0011	0.0144	2020
(2754) Алканы С12-19 /в пересчете на С/ (Углеводороды предельные С12-С19 (в пересчете(10)								
строительная площадка	0001	-	-	0.0125	0.054	0.0125	0.054	2020
	0002	-	-	0.011	0.144	0.011	0.144	2020
Итого по организованным источникам:		-	-	0.24162	2.0361	0.24162	2.0361	
Неорганизованные источники								
(0123) Железо (II, III) оксиды (диЖелезо триоксид, Железа оксид) /в пересчете на(274)								
строительная площадка	6001	-	-	0.000772	0.00278	0.000772	0.00278	2020
(0143) Марганец и его соединения /в пересчете на марганца (IV) оксид/ (327)								
строительная площадка	6001	-	-	0.0000606	0.000218	0.0000606	0.000218	2020
(0301) Азота (IV) диоксид (Азота диоксид) (4)								
строительная площадка	6001	-	-	0.00012	0.000432	0.00012	0.000432	2020
(0304) Азот (II) оксид (Азота оксид) (6)								
строительная площадка	6001	-	-	0.0000195	0.0000702	0.0000195	0.0000702	2020

(0337) Углерод оксид (Окись углерода, Угарный газ) (584)								
строительная площадка	6001	-	-	0.000739	0.00266	0.000739	0.00266	2020
(0342) Фтористые газообразные соединения /в пересчете на фтор/ (617)								
строительная площадка	6001	-	-	0.0000517	0.000186	0.0000517	0.000186	2020
(0344) Фториды неорганические плохо растворимые - (алюминия фторид, кальция фторид,(615)								
строительная площадка	6001	-	-	0.0000556	0.0002	0.0000556	0.0002	2020
(0616) Диметилбензол (смесь о-, м-, п- изомеров) (203)								
строительная площадка	6002	-	-	0.00225	0.01566	0.00225	0.01566	2020
(2752) Уайт-спирит (1294*)								
строительная площадка	6002	-	-	0.0021	0.01357	0.0021	0.01357	2020
(2907) Пыль неорганическая, содержащая двуокись кремния в %: более 70 (Динас) (493)								
строительная площадка	6008	-	-	0.001195	0.00354	0.001195	0.00354	2020
(2908) Пыль неорганическая, содержащая двуокись кремния в %: 70-20 (шамот, цемент,(494)								
строительная площадка	6001	-	-	0.0000556	0.0002	0.0000556	0.0002	2020
	6003	-	-	0.002333	0.00691	0.002333	0.00691	2020
	6004	-	-	0.001011	0.003744	0.001011	0.003744	2020
	6005	-	-	0.001705	0.054363	0.001705	0.054363	2020
	6006	-	-	0.002784	0.087972	0.002784	0.087972	2020
	6007	-	-	0.01448	0.48098	0.01448	0.48098	2020
	6008	-	-	0.0002987	0.0009726	0.0002987	0.0009726	2020
	6009	-	-	0.00627	0.0271	0.00627	0.0271	2020
Итого по неорганизованным источникам:		-	-	0.0363007	0.7015578	0.0363007	0.7015578	
Всего по предприятию:		-	-	0.2779207	2.7376578	0.2779207	2.7376578	

В период эксплуатации от дегазатора и линии транспортировки пластового продукта будут выбрасываться смесь углеводородов предельных С1-С5 в объеме 0.02991 г/с и 0.0224 тонн/год.

Выбросы будут происходит от неплотностеи запорно-регулирующей арматуры и фланцевых соединении (ЗРА и ФС). В 2020 году проектом предусмотрено мероприятие по герметизации ЗРА и ФС для снижению выбросов загрязняющих веществ в атмосферу на 100%. В связи с этим в период эксплуатации проектируемого объекта выбросы ЗВ равны 0. На основании этого нормативы выбросов ЗВ не предусмотрены.

Персонал и режим работы

Количество обслуживающего персонала в период строительства объекта составит 21 человек. Строительство будет длиться 5 месяцев (2020 г.).

Санитарно защитная зона

Согласно «Санитарно - эпидемиологических требований по установлению СЗЗ производственных объектов», утвержденных приказом Министра национальной экономики РК № 237 от 20.03.2015 г. данный объект не классифицируется.

Согласно Экологического Кодекса Республики Казахстан ст.40 п.1 п.п.1-1. виды деятельности, не относящиеся к классам опасности согласно санитарной классификации производственных объектов, классифицируются как объекты IV категории. Согласно этого данный объект относиться к 4 категории предприятия.

В соответствии с «Санитарно-эпидемиологические требования по установлению санитарно-защитной зоны производственных объектов» (от 20 марта 2015 года № 237) нормативный размер санитарно-защитной зоны (СЗЗ) для действующего месторождения Акшабулак составляет не менее 1000 м. (Копия заключение СЭС N.08.X.KZ39VBS00046477 от 25.10.2016 г.)

Водопотребление и водоотведение.

Для питьевых целей планируется использовать привозную бутилированную воду. Водоснабжение для хоз-бытовых нужд предусмотрено привозное.

Привозная вода хранится в отдельном помещении или под навесом в емкостях, установленных на площадке с твердым покрытием.

Объем водопотребления и водоотведения на хозяйственно-бытовые нужды работников при строительстве объекта составит:

- водопотребление – 5,286 $м^3$/сут, 792,9 $м^3$/год;
- водоотведение - 5,061 $м^3$/сут, 759,15 $м^3$/год.

Для обеспечения безопасности грунтовых и подземных вод от загрязнения хозяйственно-бытовые сточные воды будут отводиться во временную герметичную, водонепроницаемую емкость, который по мере необходимости будет откачиваться ассенизационной машиной и вывозиться на ближайшие очистные сооружения.

В период эксплуатации проектируемого объекта хозяйственно-бытовые и производственные сточные воды не образуются.

Отходы производства и потребления

При строительстве объекта количество отходов согласно проведенным расчетам и представленным данным Заказчика составят:

- твердо-бытовых отходов (ТБО) - 0,65 т/год;
- огарки сварочных электродов - 0,003 т/год;
- жестяные банки из-под краски – 0,022 т/год;

На территории проектируемого объекта не предусмотрено размещение отходов производства и потребления. Места временного складирования отходов производства и потребления расположены на специальных площадках, оборудованных в соответствии с требованиями Экологического Кодекса РК и нормативно-правовых актов в области охраны окружающей среды, на расстоянии не менее 25 м и не более 100 м от жилых зданий. Площадка покрыта твердым и непроницаемым для токсичных отходов материалом.

Строительная площадка в ходе строительства своевременно очищается от строительного мусора, в зимнее время от снега, в теплое время года поливается.

Сбор и удаление отходов, содержащих токсические вещества, осуществляются в закрытые контейнеры или плотные мешки, исключая ручную погрузку.

Не допускается сжигание на строительной площадке строительных отходов.

Отходы по мере их накопления собирают в емкости, предназначенные для каждой группы отходов в соответствии с классом опасности и передаются на основании договоров сторонним организациям, осуществляющим операции по утилизации, переработке, а также удалению отходов, не подлежащих переработке или утилизации.

Твердо-бытовые отходы (ТБО) складируются в специальном контейнере с крышкой, основание которого забетонировано, гидроизолировано на оборудованной площадке, объемом 1,1 $м^3$ (1100 л.) по мере накопления, ежедневно (1 раз в сутки) для теплого времени года и 1 раз в 3 суток в холодное время года, вывозятся специализированной организацией на договорной основе. То есть срок временного хранения ТБО в летнее время 1 день, в зимнее время 3 дня.

Огарки электродов собираются на сварочном участке в металлический ящик объемом 0,5 $м^3$, по мере заполнения которого передаются специализированной организации на основании договора 1 раз в 3 месяца. Срок временного хранения огарков сварочных электродов составляет 90 дней.

Жестяные банки из-под краски, так же собираются в специальный ящик, который по завершению строительства вывозиться специализированной организацией на основании договора 1 раз в 3 месяца. Срок временного хранения составляет 90 дней.

Нормативы размещения отходов производства и потребления (на этапе строительство)

Наименование отходов	Образование, т/год	Размещение, т/год	Передача сторонним организациям, т/год
1	2	3	4
Всего	0,675	-	0,675
в т.ч. отходов производства	0,025	-	0,025
отходов потребления	0,65	-	0,65

Янтарный уровень опасности			
перечень отходов:			
Тара из под краски	0,022	-	0,022
Зеленый уровень опасности			
перечень отходов:		-	
Твердо бытовые отходы (Коммунальные отходы)	0,65	-	0,65
Огарки электродов	0,003	-	0,003
Красный уровень опасности			
перечень отходов	-	-	-

В период эксплуатации проектируемого объекта твердые и жидкие отходы не образуются.

Оценка воздействия на окружающую среду концевой сепарационной установки на ЦППН м/р Акшабулак» показал, что последствия данной деятельности будут незначительны и не окажут особого влияния на экологическую обстановку района при выполнении природоохранных мероприятий.

В целом, в период эксплуатации объекта влияние на окружающую среду незначительны.

Проектом предусмотрен План график контроля на предприятии за соблюдением нормативов ПДВ на источниках выбросов в период строительства и эксплуатации объекта.

Вывод

Государственная экологическая экспертиза **согласовывает** Рабочий проект «Концевая сепарационная установка на ЦППН месторождения Акшабулак» с разделом охраны окружающей среды.

Руководитель департамента **М. Курманбаев**

М. Тусмагамбетова
23-00-38

Курманбаев М.Е.
Руководитель

Тусмагамбетова М.Б.
Главный специалист

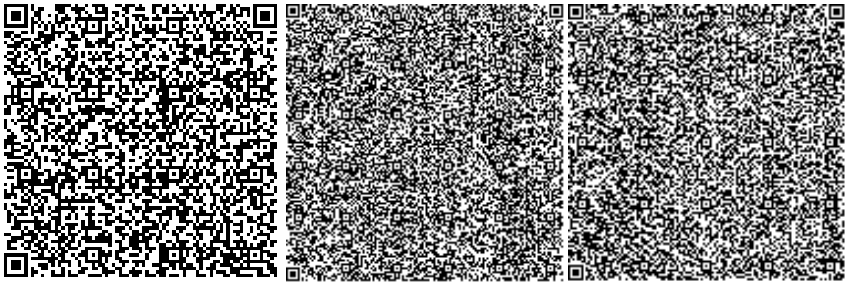

№: KZ48VCZ00511202

Министерство экологии, геологии и природных ресурсов Республики Казахстан

РГУ «Департамент экологии по Кызылординской области» Комитета экологического регулирования и контроля Министерства экологии, геологии и природных ресурсов Республики Казахстан

РАЗРЕШЕНИЕ

на эмиссии в окружающую среду для объектов I, II и III категорий

(наименование природопользователя)

Товарищество с ограниченной ответственностью "Совместное предприятие "Казгермунай",Республика Казахстан, Кызылординская область, Аральский район, Сапакский с.о., рзд.88 Тасбогет, Урочище Жанадария, дом № 101,

(индекс, почтовый адрес)

Индивидуальный идентификационный номер/бизнес-идентификационный номер: 940240000021

Наименование производственного объекта: «Концевая сепарационная установка на ЦППН месторождения Акшабулак»

Местонахождение производственного объекта:

Кызылординская область, Кызылординская область, Сырдарьинский район, месторождения Акшабулак ,

Соблюдать следующие условия природопользования:

1. Производить выбросы загрязняющих веществ в объемах, не превышающих:

в 2020 году 2,7376578 тонн
в 2021 году _____ тонн
в 2022 году _____ тонн
в 2023 году _____ тонн
в 2024 году _____ тонн
в 2025 году _____ тонн
в 2026 году _____ тонн
в 2027 году _____ тонн
в 2028 году _____ тонн
в 2029 году _____ тонн

2. Производить сбросы загрязняющих веществ в объемах, не превышающих:

в 2020 году _____ тонн
в 2021 году _____ тонн
в 2022 году _____ тонн
в 2023 году _____ тонн
в 2024 году _____ тонн
в 2025 году _____ тонн
в 2026 году _____ тонн
в 2027 году _____ тонн
в 2028 году _____ тонн
в 2029 году _____ тонн

3. Производить размещение отходов производства и потребления в объемах , не превышающих:

в 2020 году _____ тонн
в 2021 году _____ тонн
в 2022 году _____ тонн
в 2023 году _____ тонн
в 2024 году _____ тонн
в 2025 году _____ тонн
в 2026 году _____ тонн
в 2027 году _____ тонн
в 2028 году _____ тонн
в 2029 году _____ тонн

4. Производить размещение серы в объемах, не превышающих:

в 2020 году _____ тонн
в 2021 году _____ тонн
в 2022 году _____ тонн
в 2023 году _____ тонн
в 2024 году _____ тонн
в 2025 году _____ тонн
в 2026 году _____ тонн
в 2027 году _____ тонн
в 2028 году _____ тонн
в 2029 году _____ тонн

5. Не превышать лимиты эмиссий (выбросы, сбросы, отходы, сера), установленные в настоящем Разрешении на эмиссии в окружающую среду для объектов I, II и III категории (далее – Разрешение для объектов I, II и III категорий) на основании положительных заключений государственной экологической экспертизы на нормативы эмиссий по ингредиентам (веществам), представленные в проектах нормативов эмиссий в окружающую среду, материалах оценки воздействия на окружающую среду, проектах реконструкции или вновь строящихся объектов предприятий согласно приложению 1 к настоящему Разрешению для объектов I, II и III категорий.
6. Условия природопользования согласно приложению 2 к настоящему Разрешению для объектов I, II и III категорий.
7. Выполнять согласованный план мероприятий по охране окружающей среды согласно приложению 3 к настоящему Разрешению для объектов I, II и III категорий, на период действия настоящего Разрешения для объектов I, II и III категорий, а также мероприятия по снижению эмиссий в окружающую среду, установленные проектной документацией, предусмотренные положительным заключением государственной экологической экспертизы.
Срок действия Разрешения для объектов I, II и III категорий с 01.01.2020 года по 31.05.2020 года.
Примечание:
*Лимиты эмиссий, установленные в настоящем Разрешении для объектов I, II и III категорий, по валовым объемам эмиссий и ингредиентам (веществам) действуют на период настоящего Разрешения для объектов I, II и III категорий и рассчитываются по формуле, указанной в пункте 19 Правил заполнения форм документов для выдачи разрешений на эмиссии в окружающую среду.
Разрешение для объектов I, II и III категорий действительно до изменения применяемых технологий и условий природопользования, указанных в настоящем Разрешении.
Приложения 1, 2 и 3 являются неотъемлемой частью настоящего Разрешения для объектов I, II и III категорий.

Руководитель (уполномоченное лицо)	**Руководитель департамента**	**Курманбаев Марат Ердаулетович**
	подпись	Фамилия,имя,отчество (отчество при наличии)

Место выдачи: Кызылорда Г.А.

Дата выдачи: 21.11.2019 г.

Заключение государственной экологической экспертизы нормативов эмиссий по ингредиентам (веществам) на проекты нормативов эмиссий в окружающую среду, разделы ОВОС, проектов реконструкции или вновь строящихся объектов предприятий

№ п/п	Наименование заключение государственной экологической экспспертизы.	Номер и дата выдачи заключения государственной экологической экспертизы
Выбросы		
1	Заключение государственной экологической экспертизы на Рабочий проект «Концевая сепарационная установка на ЦППН месторождения Акшабулак» с разделом охраны окружающей среды	N061-0084/19 Дата: 21.11.2019
Сбросы		
Размещение отходов производства и потребления		
Размещение серы		

Приложение 2 к разрешению на эмиссии в окружающую среду

Условия природопользования

1. Соблюдать требования Экологического Кодекса РК.

2. Соблюдать нормативы эмиссий, установленные настоящим разрешением.

3. Природоохранные мероприятия, предусмотренные Планом мероприятий по охране окружающей среды на период действия разрешения, реализовать в полном объёме и в установленные сроки.

4. Представлять в департамент отчёт о выполнении мероприятий по охране окружающей среды ежеквартально до10-го числа месяца следующего за отчётным.

5. Представлять отчёты по разрешённым и фактическим эмиссиям в окружающую среду в департамент ежеквартально до 10-го числа месяца следующего за отчётным.

6. Нарушение экологического законодательства, а также нарушение природопользователем условий природопользования, повлекшего значительный ущерб окружающей среде и (или) здоровью населения, влечет за собой приостановление, аннулирование данного разрешения согласно действующего законодательства.